กรมควบคุมมลพิษ
POLLUTION CONTROL DEPARTMENT

ข้อเสนอการยกระดับ
สถานที่กำจัดขยะมูลฝอยที่ไม่ถูกต้อง

กองจัดการกากของเสียและสารอันตราย
กรมควบคุมมลพิษ

มกราคม 2566

สารบัญ

	หน้า
บทที่ 1 บทนำ	
1.1 ความเป็นมา	1
1.2 วัตถุประสงค์	2
บทที่ 2 สถานภาพการจัดการขยะมูลฝอย	
2.1 สถานภาพสถานที่กำจัดขยะมูลฝอย	4
2.2 งบประมาณการบริหารจัดการขยะมูลฝอย	7
2.3 กฎหมาย/กฎระเบียบที่เกี่ยวข้องกับการจัดการขยะมูลฝอย	9
2.4 การดำเนินการตามอำนาจและหน้าที่	10
2.5 การวิเคราะห์สาเหตุของปัญหาที่เกิดขึ้น	11
บทที่ 3 ข้อเสนอการยกระดับสถานที่กำจัดขยะมูลฝอยที่ไม่ถูกต้อง	
3.1 กรอบแนวคิด	14
3.2 ข้อเสนอการยกระดับสถานที่กำจัดขยะมูลฝอยในแต่ละกลุ่ม	17
บทที่ 4 บทบาทหน้าที่และหน่วยงานดำเนินการ	
4.1 หน่วยงานระดับพื้นที่	30
4.2 หน่วยงานส่วนกลาง	31
4.3 แผนการขับเคลื่อน	32
4.4 การติดตามประเมินผล	35
ภาคผนวก ก	36
ข้อดี - ข้อเสียในการดำเนินงานของเทคโนโลยีต่าง ๆ	
ภาคผนวก ข	43
แนวคิดการจัดลำดับความสำคัญของสถานที่กำจัดขยะมูลฝอยที่ไม่ถูกต้อง	
ภาคผนวก ค	47
รายละเอียดกลุ่มที่ 1 สถานที่กำจัดขยะมูลฝอยที่อยู่ในพื้นที่ป่า	
ภาคผนวก ง	93
การปิดสถานที่กำจัดขยะมูลฝอยโดยการปลูกป่า	
ภาคผนวก จ	98
รูปแบบการกำจัดขยะมูลฝอยที่เหมาะสมกับบริบทพื้นที่ป่าไม้	
ภาคผนวก ฉ	115
รายละเอียดกลุ่มที่ 3 สถานที่กำจัดขยะมูลฝอยที่มีความเสี่ยงสูงที่จะก่อให้เกิดมลพิษ	
ภาคผนวก ช	126
รายละเอียดกลุ่มที่ 4 สถานที่กำจัดขยะมูลฝอยที่มีความเสี่ยงต่ำที่จะก่อให้เกิดมลพิษ	

บทที่ 1
บทนำ

1.1 ความเป็นมา

คณะกรรมการสิ่งแวดล้อมแห่งชาติในการประชุมครั้งที่ 3/2565 เมื่อวันที่ 3 สิงหาคม 2565 เห็นชอบแผนปฏิบัติการด้านการจัดการขยะของประเทศ ฉบับที่ 2 (พ.ศ. 2565 - 2570) และมอบหมายหน่วยงานที่เกี่ยวข้องดำเนินการตามแผน ซึ่งครอบคลุมการจัดการขยะพลาสติก ขยะบรรจุภัณฑ์ ขยะอาหาร ขยะมูลฝอยชุมชนของเสียอันตรายชุมชน ซากผลิตภัณฑ์เครื่องใช้ไฟฟ้าและอุปกรณ์อิเล็กทรอนิกส์ มูลฝอยติดเชื้อ และกากอุตสาหกรรมที่เป็นอันตราย โดยสำหรับการจัดการขยะมูลฝอยชุมชนเริ่มจากมาตรการที่ 1 การจัดการขยะมูลฝอยที่ต้นทาง กำหนดให้มีการศึกษาองค์ประกอบของขยะมูลฝอย ณ แหล่งกำเนิด และสถานที่กำจัดขยะมูลฝอยเป็นประจำ เพื่อใช้ในการวางแผนและกำหนดระบบการจัดการขยะมูลฝอยในพื้นที่ กำหนดระบบการคัดแยกขยะมูลฝอยตามประเภทที่สอดคล้องกับรูปแบบหรือเทคโนโลยีการกำจัดขยะมูลฝอย ณ ปลายทาง เพิ่มประสิทธิภาพการจัดระบบคัดแยกและกำจัดขยะมูลฝอยขององค์กรปกครองส่วนท้องถิ่นให้สอดคล้องกับการจัดระบบกลไกการเรียกคืนผลิตภัณฑ์หรือบรรจุภัณฑ์ตามหลักการขยายความรับผิดชอบของผู้ผลิต (EPR) และมาตรการที่ 2 การเพิ่มประสิทธิภาพระบบกำจัดขยะมูลฝอย เน้นการยกระดับการกำจัดขยะมูลฝอย โดยสนับสนุนการจัดการขยะมูลฝอยแบบรวมกลุ่มพื้นที่ (Cluster) ขององค์กรปกครองส่วนท้องถิ่น กำหนดแนวทางและมาตรการจูงใจให้เอกชนร่วมลงทุนในพื้นที่ขนาดใหญ่และขนาดกลาง สนับสนุนงบประมาณค่าลงทุนก่อสร้างและเดินระบบกำจัดขยะมูลฝอยพื้นที่ขนาดเล็กโดยเน้นวิธีการจัดการที่ไม่ซับซ้อน และปิดสถานที่กำจัดขยะมูลฝอยที่ดำเนินการไม่ถูกต้อง เป้าหมายหนึ่งของแผนปฏิบัติการฯ ฉบับที่ 2 เมื่อสิ้นสุดแผนฯ ณ ปี 2570 คือ ปริมาณขยะมูลฝอยชุมชนต้องได้รับการจัดการอย่างถูกต้อง ร้อยละ 80 โดยมาจากการคัดแยกขยะมูลฝอยจากบ้านเรือนและสถานที่กำจัดขยะมูลฝอยนำกลับมาใช้ประโยชน์ และลดการกำจัดขยะมูลฝอยที่ไม่ถูกต้องให้น้อยที่สุด

ปี 2564 ประเทศไทยมีสถานที่กำจัดขยะมูลฝอยของภาครัฐและเอกชนที่เปิดดำเนินการ จำนวน 2,137 แห่ง เป็นสถานที่กำจัดขยะมูลฝอยที่ดำเนินการถูกต้องตามหลักวิชาการเพียง 115 แห่ง (ร้อยละ 5) ที่เหลือเป็นสถานที่กำจัดขยะมูลฝอยที่ดำเนินการไม่ถูกต้อง 2,022 แห่ง (ร้อยละ 95) ซึ่งเป็นสัดส่วนสูงมาก เนื่องจากองค์กรปกครองส่วนท้องถิ่นหลายแห่งมีงบประมาณในการกำจัดขยะมูลฝอยไม่เพียงพอ ขาดแคลนเจ้าหน้าที่ผู้ปฏิบัติงานที่มีความรู้ความเชี่ยวชาญด้านการเดินระบบกำจัดขยะมูลฝอย สถานที่กำจัดขยะมูลฝอยหลายแห่งรองรับขยะมูลฝอยมากเกินกว่าศักยภาพที่จะรองรับได้ การจัดหาสถานที่กำจัดขยะมูลฝอยแห่งใหม่ดำเนินการได้ยาก จากปัญหาประชาชนในพื้นที่ต่อต้านหรือคัดค้านในการก่อสร้างและดำเนินการ การกำกับและบังคับใช้กฎหมายกับสถานที่กำจัดขยะมูลฝอยของเอกชนเป็นไปได้ยากและไม่มีการดำเนินการ ตลอดจนการกำกับองค์กรปกครองส่วนท้องถิ่นที่ดำเนินการไม่ถูกต้องเช่นเดียวกัน ส่งผลให้เกิดปัญหาซ้ำซาก เช่น ไฟไหม้บ่อขยะมูลฝอย มลพิษจากการกำจัดขยะมูลฝอยที่ไม่ถูกต้อง น้ำเสียจากบ่อขยะมูลฝอย ดังนั้น กรมควบคุมมลพิษจึงได้จัดทำข้อเสนอการยกระดับสถานที่กำจัดขยะมูลฝอยที่ไม่ถูกต้อง เพื่อเป็นกรอบและแนวทางที่จะช่วยแก้ไขปัญหาดังกล่าว เพื่อขับเคลื่อนมาตรการภายใต้แผนปฏิบัติการด้านการจัดการขยะของประเทศ ฉบับที่ 2 (พ.ศ. 2565 - 2570) ในการเพิ่ม

ประสิทธิภาพระบบกำจัดขยะมูลฝอยที่จะส่งผลให้การจัดการขยะมูลฝอยเป็นไปตามเป้าหมายและตัวชี้วัดที่กำหนดในแผนปฏิบัติการฯ ระดับประเทศ อีกทั้งการยกระดับดังกล่าว ยังเป็นสนับสนุนให้เกิดการลดปริมาณการปล่อยก๊าซเรือนกระจกจากบ่อฝังกลบขยะมูลฝอย เพื่อมุ่งสู่เป้าหมายการปล่อยก๊าซเรือนกระจกสุทธิเป็นศูนย์ (Net Zero Greenhouse Gas Emission) ภายในหรือก่อนปี พ.ศ. 2608 ดังที่ประเทศไทยแสดงเจตจำนงไว้ในการประชุมรัฐภาคีกรอบอนุสัญญาสหประชาชาติว่าด้วยการเปลี่ยนแปลงสภาพภูมิอากาศ สมัยที่ 26 (COP 26) ที่เมืองกลาสโกว์ สหราชอาณาจักร

1.2 วัตถุประสงค์

เป็นกรอบอ้างอิงการดำเนินงานขององค์กรปกครองส่วนท้องถิ่นในการยกระดับสถานที่กำจัดขยะมูลฝอยที่ไม่ถูกต้อง และเป็นทิศทางการดำเนินงานของหน่วยงานที่เกี่ยวข้องในการร่วมขับเคลื่อนและสนับสนุนการบริหารจัดการขยะมูลฝอยขององค์กรปกครองส่วนท้องถิ่นในการปรับปรุงสถานที่กำจัดขยะมูลฝอยให้มีประสิทธิภาพมากยิ่งขึ้น

บทที่ 2
สถานภาพการจัดการขยะมูลฝอย

ปี 2564 ประเทศไทยมีขยะมูลฝอยเกิดขึ้นประมาณ 24.98 ล้านตัน ลดลงเมื่อเทียบกับปีที่ผ่านมา เนื่องจากสถานการณ์การแพร่ระบาดของโรคติดเชื้อไวรัสโคโรน่า (COVID-19) ที่ต่อเนื่องจากปี 2563 ส่งผลให้จำนวนนักท่องเที่ยวลดลงและมีการจำกัดการใช้ชีวิตประจำวัน ขยะมูลฝอยเกิดขึ้นส่วนหนึ่งจะถูกนำกลับมาใช้ประโยชน์ใหม่ ประมาณ 7.89 ล้านตัน ซึ่งมีปริมาณลดลงเล็กน้อยเมื่อเทียบกับปีที่ผ่านมา โดยลดลงจาก ร้อยละ 33 เป็น ร้อยละ 32 ส่งผลให้มีปริมาณขยะมูลฝอยที่ถูกนำไปกำจัด ณ สถานที่กำจัดขยะมูลฝอย เพิ่มสูงขึ้นเมื่อเทียบกับปีที่ผ่านมา จาก 17.01 ล้านตัน เป็น 17.09 ล้านตัน โดยเพิ่มจาก ร้อยละ 67 เป็น ร้อยละ 68 ปริมาณขยะมูลฝอยที่ถูกนำไปกำจัดดังกล่าว ดำเนินการกำจัดอย่างถูกต้อง 9.28 ล้านตัน คิดเป็นร้อยละ 37 และกำจัดอย่างไม่ถูกต้อง 7.81 ล้านตัน คิดเป็นร้อยละ 31 รายละเอียดดังรูปที่ 1

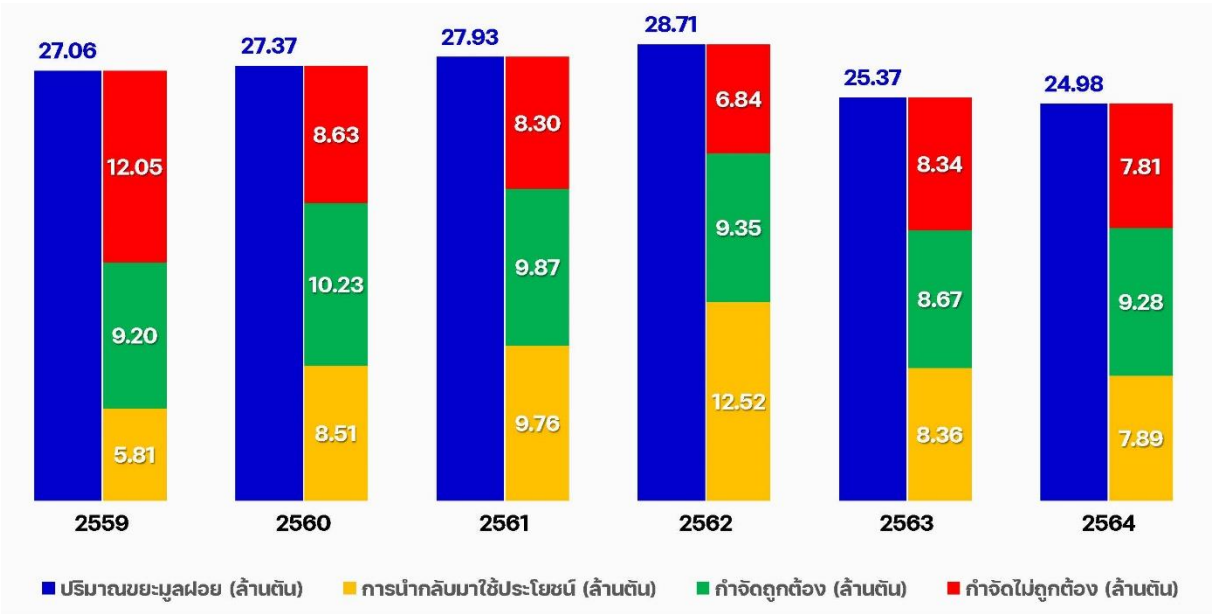

รูปที่ 1 ปริมาณขยะมูลฝอยที่เกิดขึ้น การนำไปใช้ประโยชน์ และได้รับการกำจัด ในปี 2559 – 2564

2.1 สถานภาพสถานที่กำจัดขยะมูลฝอย

ผลการสำรวจสถานที่กำจัดขยะมูลฝอยของภาครัฐและเอกชนที่เปิดดำเนินการทั่วประเทศ รอบ 5 ปี ตั้งแต่ปี 2559 – 2564 รายละเอียดดังตารางที่ 1 พบว่า ปี 2560 ประเทศไทยมีสถานที่กำจัดขยะมูลฝอยที่เปิดดำเนินการมากที่สุดถึง 2,856 แห่ง เป็นของภาครัฐ 2,482 แห่ง (ร้อยละ 87) และเอกชน 370 แห่ง (ร้อยละ 13) โดยเมื่อเทียบสัดส่วนสถานภาพการดำเนินงานของสถานที่กำจัดขยะมูลฝอย พบว่า ปี 2561 มีสถานที่กำจัดขยะมูลฝอยแบบถูกต้องมากที่สุด ร้อยละ 7 รองลงมาคือปี 2560 ร้อยละ 6 และในปีที่เหลือมีสัดส่วนที่เท่ากัน คือ ร้อยละ 5

จะเห็นได้ว่า ตั้งแต่ปี 2559 – 2564 สถานที่กำจัดขยะมูลฝอยที่เปิดดำเนินการมีแนวโน้มลดลง รายละเอียดดังรูปที่ 2 โดยในปี 2564 มีสถานที่กำจัดขยะมูลฝอยของภาครัฐและเอกชนที่เปิดดำเนินการ จำนวน 2,137 แห่ง ลดลงจาก ปี 2559 จำนวน 673 แห่ง เนื่องจากองค์กรปกครองส่วนท้องถิ่นหลายแห่งมีการใช้งานสถานที่กำจัดขยะมูลฝอยเต็มความสามารถในการรองรับของพื้นที่ บางแห่งมีการบริหารจัดการขยะมูลฝอยที่ไม่ดี ทำให้เกิดเรื่องร้องเรียน ส่งผลให้ต้องมีการปิดสถานที่กำจัดขยะมูลฝอย และนำไปกำจัดร่วมกับองค์กรปกครองส่วนท้องถิ่นหรือเอกชนที่มีสถานที่กำจัดขยะมูลฝอยที่มีศักยภาพ

หากเปรียบเทียบสัดส่วนสถานภาพการดำเนินงานของสถานที่กำจัดขยะมูลฝอยที่เปิดดำเนินการทั้งหมดในแต่ละปี พบว่า แนวโน้มค่อนข้างคงที่ คือ เป็นการดำเนินงานแบบถูกต้องเพียงร้อยละ 5 – 7 และไม่ถูกต้องสูงถึงร้อยละ 93 – 95 เนื่องจากองค์กรปกครองส่วนท้องถิ่นหลายแห่งมีงบประมาณในการกำจัดขยะมูลฝอยไม่เพียงพอ ขาดแคลนเจ้าหน้าที่ผู้ปฏิบัติงานที่มีความรู้ความเชี่ยวชาญด้านการเดินระบบกำจัดขยะมูลฝอย การกำกับและบังคับใช้กฎหมายกับสถานที่กำจัดขยะมูลฝอยของเอกชนเป็นไปได้ยากและไม่มีการดำเนินการ ตลอดจนการกำกับองค์กรปกครองส่วนท้องถิ่นที่ดำเนินการไม่ถูกต้องเช่นเดียวกัน ส่งผลให้มีการดำเนินงานที่ไม่ถูกต้อง ก่อให้เกิดปัญหาซ้ำซาก เช่น ไฟไหม้บ่อขยะมูลฝอย มลพิษจากการกำจัดขยะมูลฝอยที่ไม่ถูกต้อง น้ำเสียจากบ่อขยะมูลฝอย

จากการพิจารณาสัดส่วนผู้รับผิดชอบในการดำเนินงานดูแลและเดินระบบสถานที่กำจัดขยะมูลฝอยในปี 2564 สถานที่กำจัดขยะมูลฝอยที่ดำเนินการโดยภาครัฐมีสัดส่วนสูงถึงร้อยละ 96 และดำเนินการโดยเอกชนเพียงร้อยละ 4 รายละเอียดดังรูปที่ 3 ซึ่งเป็นแนวโน้มที่มีการเปลี่ยนแปลงค่อนข้างมากจาก ปี 2559 ที่มีสถานที่กำจัดขยะมูลฝอยที่ดำเนินการโดยภาครัฐ ร้อยละ 87 และดำเนินการโดยเอกชน ร้อยละ 13 สะท้อนให้เห็นถึงแรงจูงใจในการส่งเสริมเอกชนเข้าร่วมดำเนินการกำจัดขยะมูลฝอยยังไม่เพียงพอ เนื่องจากขาดความคุ้มค่าในการลงทุน (Economy of scale) และความไม่แน่นอนของปริมาณขยะมูลฝอยที่เข้าสู่ระบบ รูปที่ 4 แสดงให้เห็นประเภทและจำนวนของสถานที่กำจัดขยะมูลฝอยที่เปิดดำเนินงานอย่างถูกต้องและไม่ถูกต้อง ในปี 2564

ตารางที่ 1 จำนวนสถานที่กำจัดขยะมูลฝอยของประเทศไทย ในปี 2559 – 2564

เทคโนโลยี	ปี 2559			ปี 2560			ปี 2561			ปี 2562			ปี 2563			ปี 2564		
	ภาครัฐ	เอกชน	รวม	ภาครัฐ	เอกชน	รวม	ภาครัฐ	เอกชน	รวม	ภาครัฐ	เอกชน	รวม	ภาครัฐ	เอกชน	รวม	ภาครัฐ	เอกชน	รวม
การฝังกลบแบบถูกหลักวิชาการ	84	8	92	94	14	108	91	16	107	75	16	91	71	13	84	62	8	70
เตาเผาเพื่อผลิตพลังงาน (WTE)	-	4	4	-	6	6	-	6	6	-	6	6	-	6	6	-	8	8
เตาเผาที่มีระบบกำจัดมลพิษทางอากาศ	13	2	15	25	12	37	16	11	27	3	2	5	3	-	3	1	-	1
การหมักทำปุ๋ย	9	3	12	1	3	4	10	3	13	4	2	6	6	1	7	1	3	4
การผลิตเชื้อเพลิงขยะ (RDF)	4	1	5	12	4	16	22	8	30	14	6	20	13	5	18	11	1	12
ระบบผสมผสาน	-	-	-	-	-	-	-	-	-	-	-	-	-	-	-	16	4	20
รวมสถานที่กำจัดขยะมูลฝอยแบบถูกต้อง (แห่ง)	**110**	**18**	**128**	**132**	**39**	**171**	**139**	**44**	**183**	**96**	**32**	**128**	**93**	**25**	**118**	**91**	**24**	**115**
การเทกองกลางแจ้ง	1,802	255	2,057	1,822	231	2,053	1,811	233	2,044	1,850	273	2,123	1,579	181	1,760	1,670	37	1,707
การเทกองแบบควบคุม	135	82	217	388	90	478	327	86	413	251	37	288	237	7	244	171	10	181
เตาเผาที่ไม่มีระบบกำจัดมลพิษทางอากาศ	59	15	74	51	6	57	48	6	54	63	9	72	64	10	74	60	3	63
การกำจัดแบบเผากลางแจ้ง	326	8	334	89	4	93	66	6	72	53	2	55	49	1	50	34	1	35
ระบบอื่นๆ ที่มีการเทกอง/เทกองควบคุมในสถานที่	-	-	-	-	-	-	-	-	-	-	-	-	-	-	-	24	12	36
รวมสถานที่กำจัดขยะมูลฝอยแบบไม่ถูกต้อง (แห่ง)	**2,322**	**360**	**2,682**	**2,350**	**331**	**2,681**	**2,252**	**331**	**2,583**	**2,217**	**321**	**2,538**	**1,929**	**199**	**2,128**	**1,959**	**63**	**2,022**
รวมสถานที่กำจัดขยะมูลฝอย (รวม)	**2,432**	**378**	**2,810**	**2,482**	**370**	**2,852**	**2,391**	**375**	**2,766**	**2,313**	**353**	**2,666**	**2,022**	**224**	**2,246**	**2,050**	**87**	**2,137**

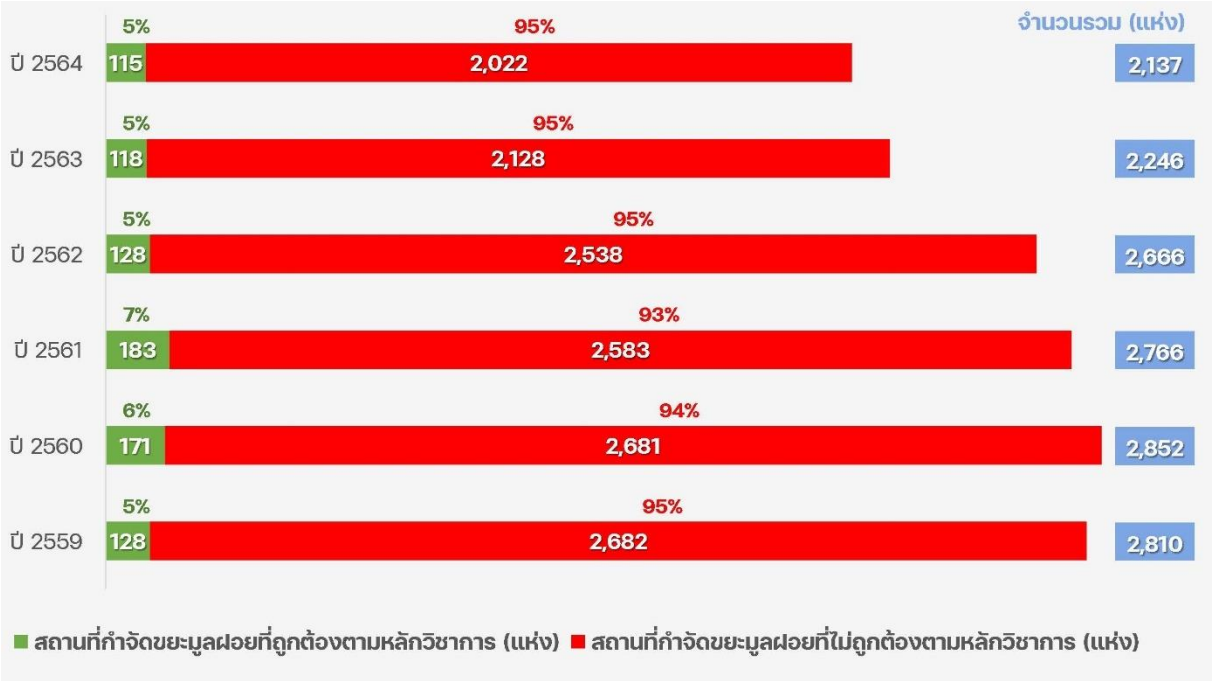

รูปที่ 2 จำนวนสถานที่กำจัดขยะมูลฝอยที่ดำเนินการถูกต้องและไม่ถูกต้อง ในปี 2559 – 2564

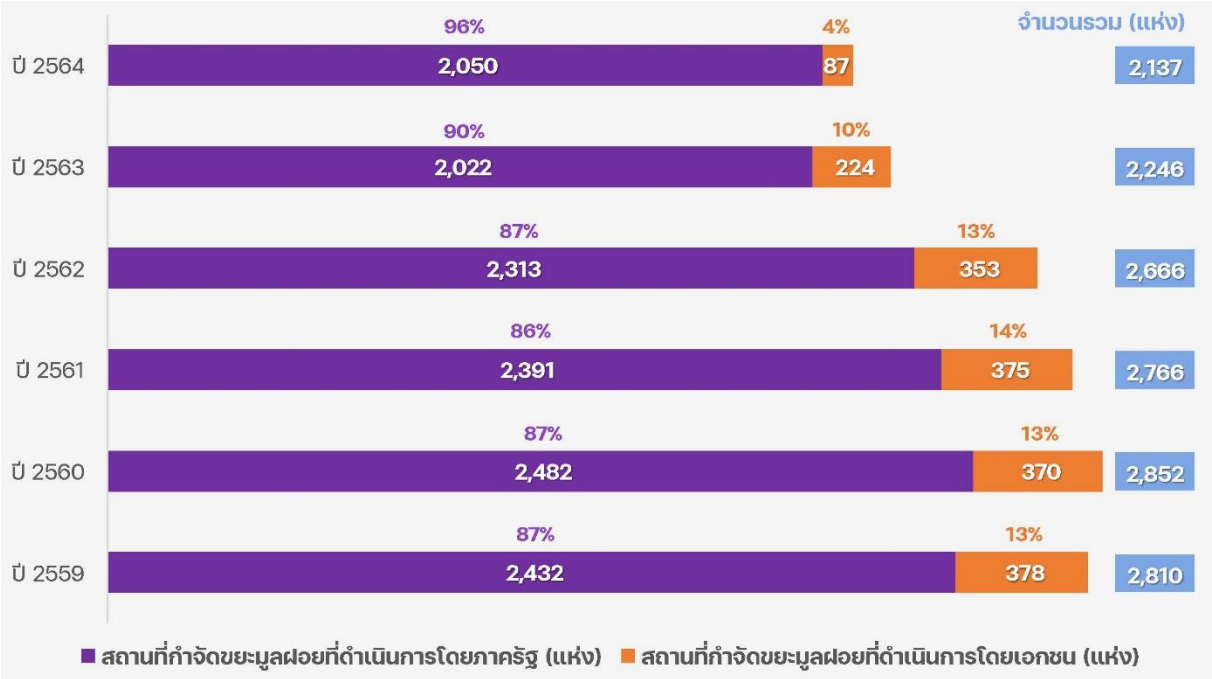

รูปที่ 3 จำนวนสถานที่กำจัดขยะมูลฝอยที่ดำเนินการโดยภาครัฐและเอกชน ในปี 2559 – 2564

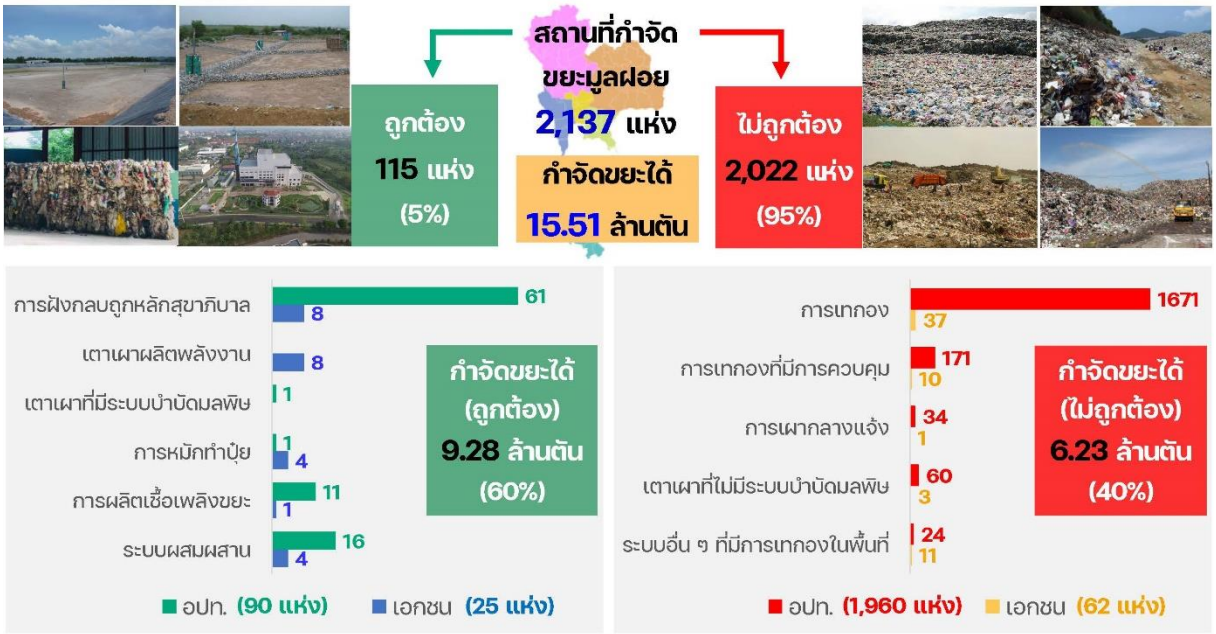

รูปที่ 4 ประเภทและจำนวนของสถานที่กำจัดขยะมูลฝอยที่เปิดดำเนินงานอย่างถูกต้องและไม่ถูกต้อง ในปี 2564

2.2 งบประมาณการบริหารจัดการขยะมูลฝอย

รายงานการพิจารณาศึกษา เรื่อง การบริหารจัดการงบประมาณเพื่อจัดการขยะมูลฝอยขององค์กรปกครองส่วนท้องถิ่น โดยคณะกรรมาธิการติดตามการบริหารงบประมาณ วุฒิสภา พบว่า มีการจัดสรรงบประมาณเพื่อการจัดการขยะมูลฝอยของประเทศจาก 2 แผนงานหลัก ได้แก่ 1) แผนงานบูรณาการบริหารจัดการขยะและสิ่งแวดล้อม และ 2) แผนงานบูรณาการส่งเสริมการกระจายอำนาจให้แก่องค์กรปกครองส่วนท้องถิ่น และแผนงานอื่น ๆ ได้แก่ 1) แผนงานบูรณาการส่งเสริมการพัฒนาจังหวัดและกลุ่มจังหวัดแบบบูรณาการ 2) แผนงานบูรณาการส่งเสริมความเข้มแข็งให้กับเศรษฐกิจในประเทศ 3) แผนงานบูรณาการพื้นที่ระดับภาค 4) แผนงานยุทธศาสตร์พัฒนาบริการประชาชนและการพัฒนาประสิทธิภาพภาครัฐ และ 5) แผนงานพื้นฐานด้านการปรับสมดุลและพัฒนาระบบการบริหารจัดการภาครัฐ

ในช่วงปีงบประมาณ พ.ศ. 2559 - 2564 มีการจัดสรรงบประมาณด้านการบริหารจัดการขยะมูลฝอยของประเทศ จำนวน 11,823.6138 ล้านบาท หรือประมาณ 1,970.60 ล้านบาทต่อปี แบ่งเป็น 1) จัดสรรให้องค์กรปกครองส่วนท้องถิ่น จำนวน 9,531.8307 ล้านบาท (ร้อยละ 80.6) ในรูปของเงินอุดหนุนเฉพาะกิจ ซึ่งส่วนใหญ่เป็นงบประมาณสำหรับโครงการด้านการกำจัดขยะมูลฝอย และ 2) จัดสรรให้หน่วยงานอื่น ๆ จำนวน 2,290.7831 ล้านบาท (ร้อยละ 19.4) ซึ่งส่วนใหญ่เป็นงบประมาณสำหรับโครงการด้านการส่งเสริมสนับสนุนการจัดการขยะมูลฝอย รายละเอียดดังรูปที่ 5

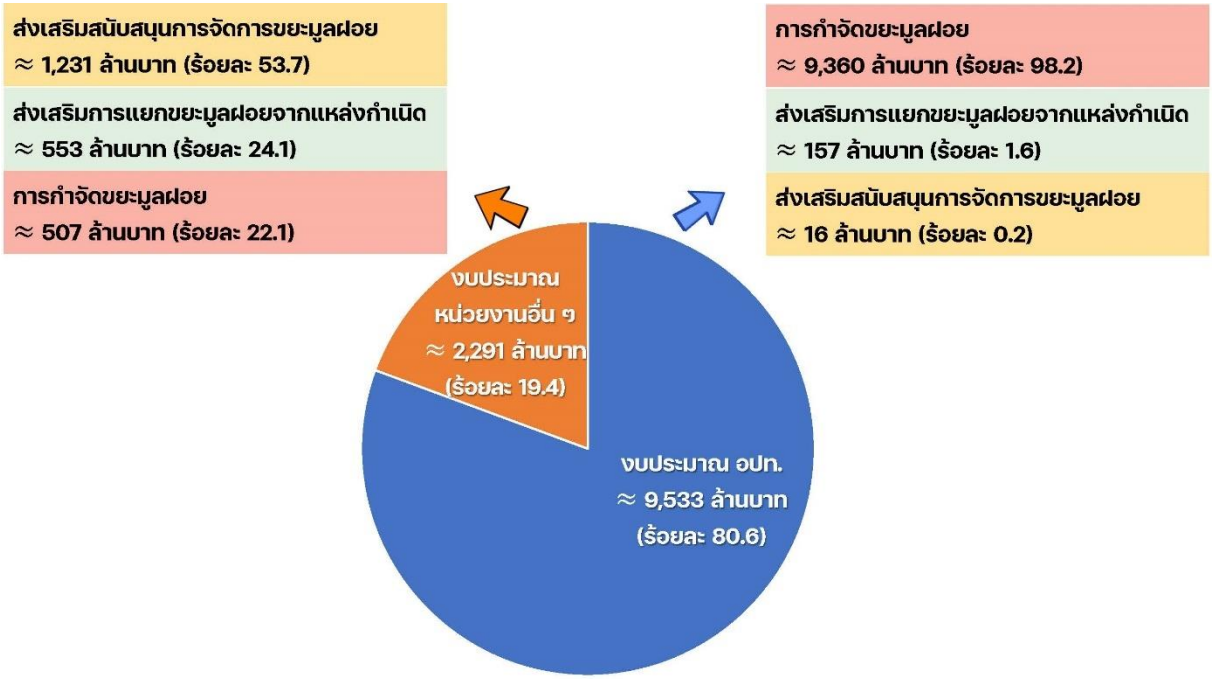

รูปที่ 5 สัดส่วนการจัดสรรงบประมาณเพื่อการบริหารจัดการขยะมูลฝอยของประเทศ
ปีงบประมาณ พ.ศ. 2559 - 2564

เมื่อพิจารณาสัดส่วนในการจัดสรรงบประมาณของแต่ละประเภทโครงการ ประเทศไทยมีการจัดสรรงบประมาณให้กับโครงการด้านการกำจัดขยะมูลฝอย สูงสุดถึง 9,866.9083 ล้านบาท (ร้อยละ 83.45) หรือประมาณ 1,644.4847 ล้านบาทต่อปี รองลงมาเป็นโครงการด้านการส่งเสริมและสนับสนุนการจัดการขยะมูลฝอย จำนวน 1,247.0782 ล้านบาท (ร้อยละ 10.55) หรือประมาณ 207.8464 ล้านบาทต่อปี และลำดับสุดท้ายเป็นโครงการด้านการส่งเสริมการแยกขยะมูลฝอยจากแหล่งกำเนิด จำนวน 709.6272 ล้านบาท (ร้อยละ 6.0) หรือประมาณ 118.2712 ล้านบาทต่อปี รายละเอียดดังตารางที่ 2

ทั้งนี้ จากข้อมูลการจัดสรรงบประมาณเพื่อการจัดการขยะมูลฝอยขององค์กรปกครองส่วนท้องถิ่นในแต่ละปีของช่วงปีงบประมาณ พ.ศ. 2559 - 2564 รายละเอียดดังรูปที่ 6 ปีงบประมาณ พ.ศ. 2563 มีการจัดสรรงบประมาณให้กับองค์กรปกครองส่วนท้องถิ่นน้อยที่สุดเพียง 997.4267 ล้านบาท ซึ่งถือว่าต่ำกว่าค่าเฉลี่ย 6 ปีที่มีค่าเฉลี่ยปีละ 1,970.60 ล้านบาท เนื่องจากในปีงบประมาณดังกล่าวองค์กรปกครองส่วนท้องถิ่นไม่ได้รับจัดสรรเงินอุดหนุนเฉพาะกิจที่ขอรับจัดสรรผ่านกรมส่งเสริมการปกครองท้องถิ่นเกี่ยวกับค่าใช้จ่ายในการจัดซื้อรถบรรทุกขยะมูลฝอย จำนวน 863.012 ล้านบาท

ตารางที่ 2 การจัดสรรงบประมาณเพื่อการบริหารจัดการขยะมูลฝอยของประเทศ ปีงบประมาณ พ.ศ. 2559 - 2564

หน่วย : ล้านบาท

ประเภทโครงการ/หน่วยงาน	ส่งเสริมสนับสนุนการจัดการขยะมูลฝอย	ส่งเสริมการแยกขยะมูลฝอยจากแหล่งกำเนิด	การกำจัดขยะมูลฝอย	รวมทั้งสิ้น	
				จำนวน	ร้อยละ
รวมทั้งสิ้น (ร้อยละ)	**1,247.0783 (10.55)**	**709.6272 (6.0)**	**9,866.9083 (83.45)**	**11,823.6138 (100)**	**100**
1. องค์กรปกครองส่วนท้องถิ่น	16.2909	156.5367	9,360.0031	9,532.8307	80.6
- จัดสรรเงินอุดหนุนผ่าน สผ.	-	-	6,421.5997	6,421.5997	54.3
- จัดสรรเงินอุดหนุนผ่าน สถ.	-	-	1,217.3538	1,217.3538	10.3
- จัดสรรเงินอุดหนุนผ่าน อปท.	-	-	392.8130	392.8130	3.3
- จัดสรรให้จังหวัด/กลุ่มจังหวัด	16.2909	156.5367	1,328.2366	1,501.0642	12.7
2. หน่วยงานอื่น ๆ	1,230.7874	553.0305	506.9052	2,290.7831	19.4

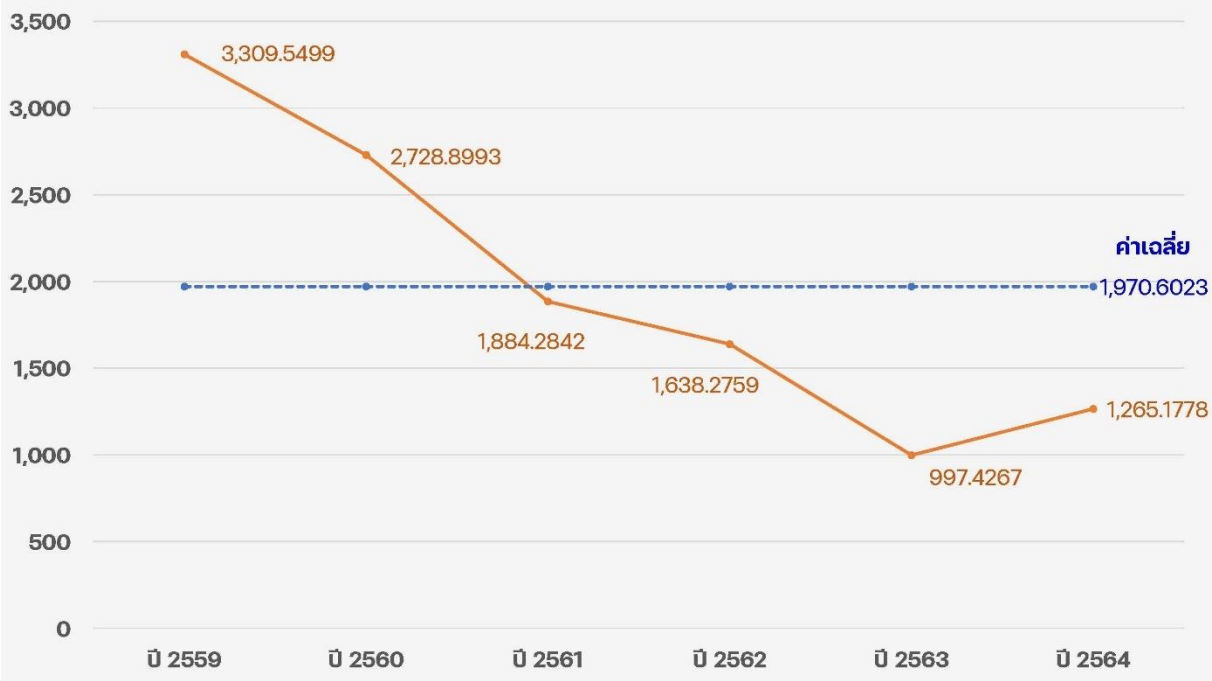

รูปที่ 6 แนวโน้มงบประมาณเพื่อการบริหารจัดการขยะมูลฝอยที่องค์กรปกครองส่วนท้องถิ่นได้รับ ระหว่างปีงบประมาณ พ.ศ. 2559 – 2564

2.3 กฎหมาย/กฎระเบียบที่เกี่ยวข้องกับการจัดการขยะมูลฝอย

2.3.1 พระราชบัญญัติรักษาความสะอาดและความเป็นระเบียบเรียบร้อยของบ้านเมือง (ฉบับที่ 2) พ.ศ. 2560

- ครอบคลุมเฉพาะมูลฝอยชุมชน (ไม่ครอบคลุมมูลฝอยติดเชื้อและของเสียอันตรายชุมชน)
- กำหนดให้องค์กรปกครองส่วนท้องถิ่นมีหน้าที่และอำนาจในการเก็บ ขน และกำจัดมูลฝอย
- มุ่งเน้นหลักการบริหารจัดการโดยให้เอกชนเข้าร่วมดำเนินงาน (มาตรา 34/1)
- มีกลไกหลัก คือ คณะกรรมการกลางจัดการสิ่งปฏิกูลและมูลฝอย เพื่อให้ข้อแนะนำและกำกับการดำเนินงานจัดการมูลฝอยขององค์กรปกครองส่วนท้องถิ่น ก่อนเสนอรัฐมนตรีว่าการกระทรวงมหาดไทยอนุมัติโครงการ และคณะกรรมการจัดการสิ่งปฏิกูลและมูลฝอยจังหวัดเพื่อพิจารณาโครงการ ก่อนนำเสนอคณะกรรมการกลางจัดการสิ่งปฏิกูลและมูลฝอย (มาตรา 34/4)
- มีประกาศกระทรวงมหาดไทย เรื่อง การจัดการมูลฝอยทั่วไป พ.ศ. 2560 ที่กำหนดระเบียบและขั้นตอนการให้เอกชนเข้าร่วมดำเนินงาน
- มีประกาศกระทรวงมหาดไทย เรื่อง การจัดการมูลฝอยทั่วไป พ.ศ. 2560 ฉบับที่ 2 ที่กำหนดหลักเกณฑ์ วิธีการรับรองการบริหารจัดการก๊าซเรือนกระจกอันเนื่องมาจากการจัดการมูลฝอยขององค์กรปกครองส่วนท้องถิ่น

2.3.2 พระราชบัญญัติการสาธารณสุข พ.ศ. 2535

- ครอบคลุมขยะมูลฝอยทุกประเภท ยกเว้นกากอุตสาหกรรม
- กำหนดอำนาจในการเก็บ ขน กำจัดมูลฝอยเป็นขององค์กรปกครองส่วนท้องถิ่น และสามารถมอบหรืออนุญาตให้หน่วยงานอื่นหรือเอกชนดำเนินงานได้
- มุ่งเน้นหลักเกณฑ์ด้านวิชาการและการกำหนดอัตราค่าธรรมเนียมในการเก็บ ขน หรือกำจัดมูลฝอย
- มีการออกกฎกระทรวง 2 เรื่อง ได้แก่ กฎกระทรวงสุขลักษณะการจัดการมูลฝอยทั่วไป และกฎกระทรวงกำหนดค่าธรรมเนียมการออกใบอนุญาต และการให้บริการจัดการมูลฝอย และประกาศกระทรวงต่าง ๆ
- องค์กรปกครองส่วนท้องถิ่นจำเป็นต้องไปตราข้อบัญญัติองค์กรปกครองส่วนท้องถิ่น เพื่อกำหนดค่าธรรมเนียมการจัดการขยะมูลฝอยเป็นรายองค์กรปกครองส่วนท้องถิ่น

2.3.3 พระราชบัญญัติส่งเสริมและรักษาคุณภาพสิ่งแวดล้อมแห่งชาติ พ.ศ. 2535

- กำหนดมาตรฐานควบคุมการระบายน้ำทิ้งจากสถานที่ฝังกลบมูลฝอย (มาตรา 55) และการประกาศให้สถานที่ฝังกลบมูลฝอยเป็นแหล่งกำเนิดมลพิษในอนาคต (มาตรา 69)
- กำหนดให้เตาเผามูลฝอยเป็นแหล่งกำเนิดมลพิษที่จะต้องถูกควบคุมการปล่อยทิ้งอากาศเสียออกสู่บรรยากาศ (มาตรา 68)
- กำหนดมาตรฐานควบคุมการปล่อยทิ้งอากาศเสียจากเตาเผามูลฝอย (มาตรา 55)
- กำหนดอัตราค่าบริการระบบกำจัดขยะมูลฝอยรวมที่ใช้เงินงบประมาณกองทุนสิ่งแวดล้อม (มาตรา 88)

- หากองค์กรปกครองส่วนท้องถิ่นฝ่าฝืนหรือไม่ปฏิบัติตามกฎหมายอันอาจทำให้เกิดความเสียหายอย่างร้ายแรง ให้คณะกรรมการสิ่งแวดล้อมแห่งชาติมีอำนาจเสนอความเห็นต่อนายกรัฐมนตรีเพื่อพิจารณาสั่งการ (มาตรา13 (10))

2.4 การดำเนินการตามอำนาจและหน้าที่

2.4.1 องค์กรปกครองส่วนท้องถิ่น มีหน้าที่และอำนาจในการเก็บ ขน หรือกำจัดสิ่งปฏิกูลหรือมูลฝอยในเขตองค์กรปกครองส่วนท้องถิ่นของตน หรืออาจมอบให้บุคคลใดดำเนินการตามวรรคหนึ่งแทนภายใต้การควบคุมดูแล หรืออาจอนุญาตให้บุคคลใดเป็นผู้ดำเนินกิจการรับทำการเก็บ ขน หรือกำจัดสิ่งปฏิกูลหรือมูลฝอย หรืออาจร่วมกับหน่วยงานอื่นภายใต้ข้อตกลงร่วมกันเพื่อดำเนินงานได้ รวมทั้งมีอำนาจออกข้อบัญญัติท้องถิ่นในเรื่องที่เกี่ยวข้องกับ การห้ามทิ้งมูลฝอย นอกจากในที่ที่ราชการส่วนท้องถิ่นจัดไว้ให้ การกำหนดวิธีการเก็บ ขน และกำจัดสิ่งปฏิกูลหรือมูลฝอยหรือให้เจ้าของหรือผู้ครอบครองอาคารหรือสถานที่ใด ๆ ปฏิบัติให้ถูกต้อง การกำหนดอัตราค่าธรรมเนียมในการให้บริการขององค์กรปกครองส่วนท้องถิ่น หรือบุคคลอื่นที่ราชการส่วนท้องถิ่นมอบให้ดำเนินการแทน ในการเก็บ ขน หรือกำจัดสิ่งปฏิกูลหรือมูลฝอย ไม่เกินอัตราที่กำหนดในกฎกระทรวง โดยการที่จะกำหนดอัตราค่าธรรมเนียมการกำจัดสิ่งปฏิกูลหรือมูลฝอยราชการส่วนท้องถิ่นนั้นจะต้องดำเนินการให้ถูกต้องด้วยสุขลักษณะตามที่กำหนดในกฎกระทรวง

2.4.2 คณะกรรมการสาธารณสุขจังหวัดและคณะกรรมการสาธารณสุขกรุงเทพมหานคร มีอำนาจหน้าที่สอดส่องหรือกำกับดูแลการปฏิบัติหน้าที่ของส่วนราชการที่มีอำนาจหน้าที่ในการปฏิบัติการตามกฎหมายเกี่ยวกับการสาธารณสุขเพื่อรายงานต่อคณะกรรมการสาธารณสุข

2.4.3 คณะกรรมการกลางจัดการสิ่งปฏิกูลและมูลฝอย ให้คำแนะนำและกำกับการดำเนินการขององค์กรปกครองส่วนท้องถิ่น และให้ผู้ว่าราชการจังหวัดแต่งตั้งคณะกรรมการในระดับจังหวัด เพื่อให้คำแนะนำและกำกับการดำเนินการขององค์กรปกครองส่วนท้องถิ่นตามหน้าที่และอำนาจที่กำหนดในพระราชบัญญัติรักษาความสะอาดและความเป็นระเบียบเรียบร้อยของบ้านเมือง พ.ศ. 2535 และที่แก้ไขเพิ่มเติม

2.4.4 กระทรวงมหาดไทย โดยกรมส่งเสริมการปกครองท้องถิ่น ได้มีการกำหนดขั้นตอนในการให้เอกชนเข้าร่วมดำเนินงาน ตามประกาศกระทรวงมหาดไทย เรื่อง การจัดการมูลฝอย พ.ศ. 2560 ซึ่งอำนวยความสะดวกในการให้เอกชนเข้าร่วมดำเนินงานโดยไม่ต้องเข้ากระบวนการตามพระราชบัญญัติการร่วมลงทุนระหว่างรัฐและเอกชน พ.ศ. 2562 ซึ่งจะช่วยย่นระยะเวลาในการดำเนินการได้มาก รวมทั้งโครงการประกวดการจัดการขยะมูลฝอยชุมชน “จังหวัดสะอาด” ระดับประเทศ เพื่อให้จังหวัดและองค์กรปกครองส่วนท้องถิ่นมีส่วนร่วมในการจัดการขยะมูลฝอยตั้งแต่ต้นทางจนถึงปลายทางที่ดี

2.4.5 กระทรวงทรัพยากรธรรมชาติและสิ่งแวดล้อม โดยกรมควบคุมมลพิษ ได้จัดทำแผนปฏิบัติการด้านการจัดการขยะของประเทศ ฉบับที่ 2 (พ.ศ. 2565 - 2570) ซึ่งคณะกรรมการสิ่งแวดล้อมแห่งชาติเห็นชอบในการประชุมครั้งที่ 3/2565 เมื่อวันที่ 3 สิงหาคม 2565 เพื่อใช้เป็นแผนหลักในการขับเคลื่อนการจัดการขยะมูลฝอยของประเทศ รวมทั้งคู่มือ หลักเกณฑ์วิชาการ และประกาศกรมควบคุมมลพิษต่าง ๆ เพื่อให้องค์กรปกครองส่วนท้องถิ่น สามารถใช้เป็นแนวปฏิบัติ และเป็นแนวทางในการตัดสินใจเบื้องต้นในการคัดเลือกรูปแบบและ

แก้ไขปัญหาการกำจัดขยะที่เหมาะสมกับพื้นที่ของตนเอง รวมทั้งเสริมสร้างสมรรถนะของเจ้าหน้าที่องค์กรปกครองส่วนท้องถิ่นในการบริหารจัดการขยะมูลฝอยให้ถูกต้อง

2.4.6 สำนักงานคณะกรรมการกำกับกิจการพลังงาน ได้มีการอำนวยความสะดวกในการออกระเบียบว่าด้วยมาตรการป้องกัน แก้ไข และติดตามตรวจสอบผลกระทบสิ่งแวดล้อมสำหรับผู้ประกอบกิจการผลิตไฟฟ้าที่ใช้ขยะมูลฝอยเป็นเชื้อเพลิง ที่มีกำลังการผลิตติดตั้ง ตั้งแต่ 10 เมกะวัตต์ ขึ้นไป พ.ศ. 2565 สำหรับโครงการผลิตไฟฟ้าที่ใช้ขยะมูลฝอยเป็นเชื้อเพลิง แทนการจัดทำรายงานการวิเคราะห์ผลกระทบสิ่งแวดล้อม

2.5 การวิเคราะห์สาเหตุของปัญหาที่เกิดขึ้น

2.5.1 ด้านวิชาการและการบริหารจัดการ

1) บุคลากรระดับปฏิบัติงานและระดับอำนวยการขององค์กรปกครองส่วนท้องถิ่นหลายแห่งที่มีประสบการณ์ความรู้ มักมีการหมุนเวียนตำแหน่งตลอดเวลา ทำให้การปฏิบัติงานขาดความต่อเนื่อง ขาดการสานต่อที่ดี ทำให้สถานที่กำจัดขยะมูลฝอยหลายแห่งที่ได้รับการจัดสรรงบประมาณเกิดการสูญเปล่า ไม่สามารถเดินระบบได้เต็มประสิทธิภาพ บางแห่งมีสภาพไม่แตกต่างจากสถานที่กำจัดขยะมูลฝอยที่ไม่ได้รับการจัดสรรงบประมาณ และยังรวมถึงองค์กรปกครองส่วนท้องถิ่นหลายแห่งมีจำนวนบุคลากรที่เกี่ยวข้องกับการบริหารจัดการขยะมูลฝอยไม่เพียงพอ

2) ผู้บริหารองค์กรปกครองส่วนท้องถิ่นหลายแห่งมีนโยบายไม่เก็บค่าธรรมเนียมการจัดการขยะมูลฝอยกับประชาชนถึงแม้ว่าจะมีการออกข้อบัญญัติองค์กรปกครองส่วนท้องถิ่น เนื่องจากเป็นลักษณะประชานิยมทางอ้อมเพื่อจูงใจ ซึ่งการดำเนินงานดังกล่าวจะส่งผลกระทบในระยะยาว เนื่องจากทำให้เกิดเป็นภาระในเรื่องของค่าใช้จ่ายที่จะต้องดำเนินการแก้ไขปัญหาที่อาจส่งผลกระทบที่มากกว่าการจัดการขยะมูลฝอยที่ไม่ถูกต้อง เช่น การปนเปื้อนคุณภาพสิ่งแวดล้อมทั้งระบบ ซึ่งจะต้องใช้งบประมาณในการฟื้นฟูและแก้ไขปัญหาจำนวนมาก รวมทั้งสุขภาพอนามัยของประชาชนในระยะยาว

3) จากการติดตามการดำเนินงานสถานที่กำจัดขยะมูลฝอย องค์กรปกครองส่วนท้องถิ่นหลายแห่งไม่ได้ดำเนินการให้เป็นไปตามกฎกระทรวงสุขลักษณะการจัดการมูลฝอยทั่วไป พ.ศ. 2560 อาทิ ไม่มีการกลบทับขยะมูลฝอยด้วยวัสดุกลบทับ ระบบรวบรวมน้ำชะขยะมูลฝอยและระบบระบายก๊าซชำรุดเสียหาย ไม่มีการป้องกันแมลงและสัตว์พาหะนำโรค ระบบติดตามตรวจสอบคุณภาพน้ำใต้ดินชำรุดหรือไม่สามารถใช้งานได้

2.5.2 องค์กรปกครองส่วนท้องถิ่นเกือบทั้งหมด ไม่มีการออกข้อบัญญัติในการเรียกเก็บค่าใช้จ่ายในการกำจัดขยะมูลฝอยจากประชาชนผู้ก่อให้เกิดขยะมูลฝอย ทำให้เป็นภาระขององค์กรปกครองส่วนท้องถิ่นในการต้องจัดหางบประมาณเพื่อให้ระบบกำจัดขยะมูลฝอยเดินระบบอย่างถูกต้อง

2.5.3 กฎหมาย อนุบัญญัติ และระเบียบต่าง ๆ ที่เกี่ยวข้อง

1) ความซ้ำซ้อนกันของกฎหมายระหว่างพระราชบัญญัติการสาธารณสุข พ.ศ. 2535 และที่แก้ไขเพิ่มเติม และพระราชบัญญัติรักษาความสะอาดและความเป็นระเบียบเรียบร้อยของบ้านเมือง พ.ศ. 2535 และที่แก้ไขเพิ่มเติม

2) การตรวจสอบและถ่วงดุลอำนาจที่องค์กรปกครองส่วนท้องถิ่นดำเนินการจัดการขยะมูลฝอยยังไม่มีประสิทธิภาพเท่าที่ควร เนื่องจากคณะกรรมการสาธารณสุขหรือคณะกรรมการสาธารณสุขจังหวัด มีอำนาจและหน้าที่ในการกำกับและสอดส่องการดำเนินงานจัดการขยะมูลฝอยเท่านั้น หากองค์กรปกครองส่วนท้องถิ่นไม่ดำเนินการแล้ว ยังไม่มีกลไกหรือบทบาทภารกิจที่ชัดเจนที่จะดำเนินการเพื่อให้องค์กรปกครองส่วนท้องถิ่นเหล่านั้นดำเนินการให้ถูกต้องตามที่กฎหมายกำหนด

บทที่ 3
ข้อเสนอการยกระดับสถานที่กำจัดขยะมูลฝอยที่ไม่ถูกต้อง

3.1 กรอบแนวคิด

3.1.1 แนวคิดข้อเสนอการยกระดับสถานที่กำจัดขยะมูลฝอยที่ไม่ถูกต้อง พิจารณาจากแนวทางดังต่อไปนี้

1) ศึกษาข้อมูลเฉพาะของพื้นที่ เช่น ขนาดของพื้นที่ ปริมาณขยะที่เข้าสู่สถานที่กำจัด ลักษณะการเก็บขนขยะในพื้นที่ การคมนาคม สภาพภูมิอากาศ และสภาพแวดล้อมโดยรอบสถานที่กำจัดขยะมูลฝอยในปัจจุบันจากระบบสารสนเทศการจัดการขยะมูลฝอยของกรมควบคุมมลพิษ

2) ความเหมาะสมของรูปแบบการกำจัดขยะมูลฝอยที่ใช้ในสถานที่กำจัดขยะมูลฝอยหรือการปรับเปลี่ยนเป็นสถานีขนถ่ายขยะมูลฝอย จะพิจารณาดังนี้

2.1) กรณีสถานที่กำจัดขยะมูลฝอย ให้พิจารณาถึงปัจจัยต่าง ๆ เช่น ขนาดของพื้นที่ ศักยภาพและจำนวนบุคลากรในการจัดการขยะมูลฝอยขององค์กรปกครองส่วนท้องถิ่น เครื่องจักรกลและอุปกรณ์ งบประมาณ ปริมาณขยะมูลฝอย ความเหมาะสมของที่ตั้ง ความอ่อนไหวในมิติด้านสิ่งแวดล้อมของพื้นที่ และการยอมรับของประชาชน เป็นองค์ประกอบในการพิจารณาความเหมาะสมในการตัดสินใจในการเลือกรูปแบบการกำจัดขยะมูลฝอย โดยมีข้อดีและข้อเสียในการดำเนินงานของเทคโนโลยีต่าง ๆ เพื่อแก้ไขปัญหาสถานที่กำจัดขยะมูลฝอยที่ดำเนินการโดยองค์กรปกครองส่วนท้องถิ่น และกรณีให้เอกชนเข้าร่วมดำเนินการ รายละเอียดดังภาคผนวก ก

2.2) กรณีสถานีขนถ่ายขยะมูลฝอย ให้พิจารณาถึงระยะห่างขององค์กรปกครองส่วนท้องถิ่นต่าง ๆ ที่อยู่ในพื้นที่ใกล้เคียง การให้บริการเก็บขนขยะมูลฝอยขององค์กรปกครองส่วนท้องถิ่น และปริมาณขยะมูลฝอยรวมขององค์กรปกครองส่วนท้องถิ่นต่าง ๆ ที่จะวางแผนให้มีการเก็บขนขยะมูลฝอยไปยังสถานีขนถ่าย รวมทั้งระยะห่างระหว่างสถานีขนถ่ายและสถานที่กำจัดขยะมูลฝอย ไม่น้อยกว่า 50 กิโลเมตร

3.1.2 แนวคิดในการคัดเลือกพื้นที่ (Site selection) เพื่อยกระดับสถานที่กำจัดขยะมูลฝอยที่ไม่ถูกต้อง สรุปดังนี้

1) พื้นที่ที่ไม่สมควรใช้

- เป็นพื้นที่ที่ห้ามตั้งอยู่ตามกฎหมาย กฎ ระเบียบ และประกาศที่เกี่ยวข้อง
- ไม่เป็นเจ้าภาพการรวมกลุ่มพื้นที่ในการจัดการขยะมูลฝอย (Cluster) ตามแนวทางกระทรวงมหาดไทย
- ระยะห่างจากสถานที่กำจัดขยะมูลฝอยที่เป็นเจ้าภาพ Cluster ไม่เกิน 50 กิโลเมตร
- ขนาดพื้นที่น้อยกว่า 5 ไร่

2) พื้นที่ที่สมควรใช้

2.1) สถานที่กำจัดขยะมูลฝอยแบบถูกต้อง (Disposal site)

- เป็นเจ้าภาพการรวมกลุ่มพื้นที่ในการจัดการขยะมูลฝอย (Cluster) ตามแนวทางกระทรวงมหาดไทย

- ขนาดพื้นที่มากกว่า 20 ไร่ และมีความพร้อมในการดำเนินงาน

2.2) การแปรรูปขยะมูลฝอยเป็นเชื้อเพลิงขยะ (RDF)

- พื้นที่ใกล้เคียงมีแหล่งรองรับเชื้อเพลิงขยะ (RDF) ในการนำเชื้อเพลิงขยะ (RDF) ไปกำจัดร่วมหรือเป็นเชื้อเพลิงทดแทนได้ เช่น เตาเผาขยะมูลฝอยเพื่อผลิตพลังงาน โรงปูนซีเมนท์ โรงงานอุตสาหกรรมบางประเภท

2.3) การกำจัดขยะมูลฝอยในพื้นที่ของตนเอง (Stand alone)

- เป็นพื้นที่ที่ไม่สามารถขนส่งขยะมูลฝอยไปกำจัดร่วมกับสถานที่กำจัดขยะมูลฝอยที่เป็นเจ้าภาพหลักของ Cluster ได้จากข้อกำจัดด้านต่าง ๆ อาทิ อยู่ในพื้นที่ห่างไกล (Remote Area) พื้นที่เกาะ หรือมีสภาพภูมิประเทศที่ไม่เหมาะสม

2.4) สถานีขนถ่ายขยะมูลฝอย (Transfer station)

- ระยะห่างจากสถานที่กำจัดขยะมูลฝอยที่เป็นเจ้าภาพ Cluster มากกว่า 50 กิโลเมตร

- ขนาดพื้นที่มากกว่า 5 ไร่ และมีความพร้อมในการดำเนินงาน

3.1.3 แนวคิดการจัดกลุ่มพื้นที่

แนวคิดการจัดกลุ่มพื้นที่สถานที่กำจัดขยะมูลฝอยที่ไม่ถูกต้อง พิจารณาจากสถานะของสถานที่กำจัดขยะมูลฝอยในปัจจุบัน ปริมาณขยะมูลฝอยที่เข้าสู่สถานที่กำจัดขยะมูลฝอย และปริมาณขยะมูลฝอยตกค้างในสถานที่กำจัดขยะมูลฝอย โดยสถานที่กำจัดขยะมูลฝอยที่ไม่ถูกต้องทั่วประเทศ จำนวน 2,022 แห่ง รายละเอียดดังรูปที่ 7 สามารถแบ่งออกเป็น 4 กลุ่ม ดังนี้

กลุ่มที่ 1 สถานที่กำจัดขยะมูลฝอยที่อยู่ในพื้นที่ป่า

กลุ่มที่ 2 สถานที่กำจัดขยะมูลฝอยที่มีความพร้อมในการผลิตกระแสไฟฟ้า

กลุ่มที่ 3 สถานที่กำจัดขยะมูลฝอยที่มีความเสี่ยงสูงที่จะก่อให้เกิดมลพิษ

กลุ่มที่ 4 สถานที่กำจัดขยะมูลฝอยที่มีความเสี่ยงต่ำที่จะก่อให้เกิดมลพิษ

โดยการจัดลำดับความสำคัญของพื้นที่ (Priority) ในการแบ่งกลุ่มที่ 3 และ 4 จะพิจารณาจากผลกระทบด้านสิ่งแวดล้อม (อากาศ น้ำ ดิน) สังคม (การก่อเหตุรำคาญ ทัศนอุจาด การใช้ที่ดิน สุขภาพอนามัย ความปลอดภัยต่อชีวิตและทรัพย์สิน) และเศรษฐกิจ (ราคาที่ดิน ค่าฟื้นฟูระบบและสภาพแวดล้อม) รายละเอียดดังภาคผนวก ข

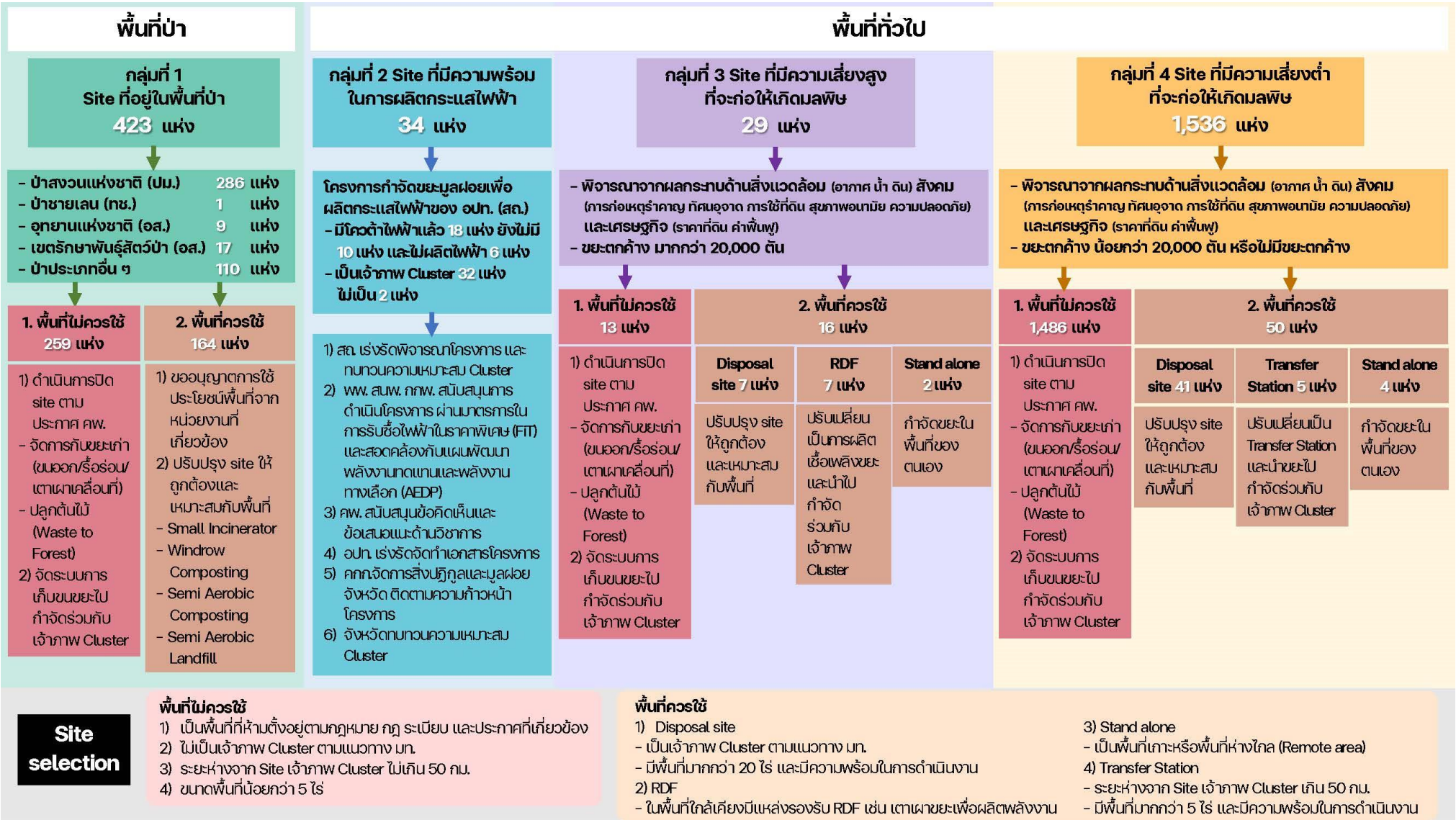

รูปที่ 7 แนวคิดการจัดกลุ่มพื้นที่สถานที่กำจัดขยะมูลฝอยที่ไม่ถูกต้อง

3.2 ข้อเสนอการยกระดับสถานที่กำจัดขยะมูลฝอยในแต่ละกลุ่ม

กลุ่มที่ 1 สถานที่กำจัดขยะมูลฝอยที่อยู่ในพื้นที่ป่า

สถานที่กำจัดขยะมูลฝอยที่ไม่ถูกต้องทั่วประเทศ จำนวน 2,022 แห่ง มีจำนวน 423 แห่ง เป็นสถานที่กำจัดขยะมูลฝอยที่อยู่ในพื้นที่ป่า โดยเป็นป่าสงวนแห่งชาติ 286 แห่ง อุทยานแห่งชาติ 9 แห่ง เขตรักษาพันธุ์สัตว์ป่า 17 แห่ง ป่าชายเลน 1 แห่ง และป่าประเภทอื่น ๆ 110 แห่ง เป็นการกำจัดขยะมูลฝอยแบบเทกอง 391 แห่ง เทกองแบบควบคุม 14 แห่ง เผาในเตาเผา 3 แห่ง และเผากลางแจ้ง 15 แห่ง ซึ่งพื้นที่ดังกล่าวมีทั้งที่ขออนุญาตแล้วและยังไม่ได้ขออนุญาตตามกฎหมาย กฎ ระเบียบ และประกาศที่เกี่ยวข้อง โดยเฉพาะระเบียบคณะกรรมการพิจารณาการใช้ประโยชน์ในเขตป่าสงวนแห่งชาติ ว่าด้วยหลักเกณฑ์ วิธีการ และเงื่อนไข การขออนุญาตและการอนุญาตให้เข้าทำประโยชน์หรืออยู่อาศัยในเขตป่าสงวนแห่งชาติ พ.ศ. 2565 ข้อ 6 (4) เพื่อการดำเนินการเกี่ยวกับการจัดการขยะ โดยสถานที่กำจัดขยะมูลฝอยทั้ง 423 แห่ง สามารถกำจัดขยะมูลฝอยได้ประมาณ 0.45 ล้านตัน โดยมีข้อเสนอการยกระดับสำหรับสถานที่กำจัดขยะมูลฝอยของกลุ่มที่ 1 ดังนี้ รายละเอียดตามภาคผนวก ค

1. พื้นที่ที่ไม่สมควรใช้เป็นสถานที่กำจัดขยะมูลฝอย

1) ให้ปิดสถานที่กำจัดขยะมูลฝอย เนื่องจากเป็นพื้นที่ที่ห้ามตั้งอยู่ในพื้นที่ต่าง ๆ ตามหลักเกณฑ์การคัดเลือกสถานที่ตั้งสำหรับการฝังกลบมูลฝอยอย่างถูกหลักสุขาภิบาล โดยมีกฎหมาย กฎ ระเบียบ และประกาศที่เกี่ยวข้อง ดังนี้

- ระเบียบคณะกรรมการพิจารณาการใช้ประโยชน์ในเขตป่าสงวนแห่งชาติ ว่าด้วยหลักเกณฑ์ วิธีการ และเงื่อนไข การขออนุญาตและการอนุญาตให้เข้าทำประโยชน์หรืออยู่อาศัยในเขตป่าสงวนแห่งชาติ พ.ศ. 2565
- ประกาศกระทรวงสาธารณสุข เรื่อง หลักเกณฑ์การคัดเลือกสถานที่ตั้งสำหรับการฝังกลบมูลฝอยอย่างถูกหลักสุขาภิบาล พ.ศ. 2560
- ประกาศกรมควบคุมลพิษ เรื่อง หลักเกณฑ์ในการพิจารณาความเหมาะสมของพื้นที่การออกแบบก่อสร้าง และการจัดการสถานที่ฝังกลบมูลฝอยอย่างถูกหลักสุขาภิบาล

ทั้งนี้ ในการปิดสถานที่กำจัดขยะมูลฝอยดังกล่าว องค์กรปกครองส่วนท้องถิ่น จังหวัด หรือหน่วยงานที่เกี่ยวข้องจัดหางบประมาณในการไถ เกลี่ย ดัน กลบด้วยดินและก่อสร้างรั้วลวดหนามโดยรอบ ติดป้ายห้ามทิ้งขยะโดยเด็ดขาด รวมทั้งให้มีการเฝ้าระวัง ตรวจติดตาม และบังคับใช้กฎหมายกับผู้ที่ลักลอบทิ้งขยะมูลฝอยในพื้นที่ป่าอย่างเข้มงวด

2) จัดการขยะมูลฝอยตกค้างในพื้นที่

อาจพิจารณาเลือกใช้วิธีการที่เหมาะสมกับบริบทของพื้นที่ เช่น ขนขยะมูลฝอยออกไปกำจัด ณ สถานที่กำจัดขยะมูลฝอยที่ถูกต้อง รื้อร่อนและแปรรูปเป็นเชื้อเพลิงขยะ (RDF) หรือเผาในเตาเผาขยะมูลฝอยแบบเคลื่อนที่ (Mobile incinerator) ที่มีระบบบำบัดมลพิษ

3) ปลูกต้นไม้ในพื้นที่บริเวณสถานที่ฝังกลบขยะมูลฝอยที่ไม่ได้ใช้งานแล้ว

สถานที่ฝังกลบขยะมูลฝอยที่ถูกปิด เมื่อระยะเวลาผ่านไปจะย่อยสลายจนเข้าสู่ระยะที่ไม่ผลิตก๊าซและความร้อน สามารถนำพื้นที่มาใช้ประโยชน์โดยการปลูกต้นไม้ เพื่อเพิ่มพื้นที่สีเขียวและลดภาวะโลกร้อน นอกจากนี้ พื้นที่โดยรอบสถานที่ฝังกลบขยะมูลฝอยสามารถปลูกต้นไม้เพื่อใช้เป็นแนวกันชน ป้องกันลม กลิ่น และสร้างทัศนียภาพที่ดีได้อีกด้วย รายละเอียดตามภาคผนวก ง

4) จัดระบบขนส่งขยะมูลฝอยไปยัง Cluster ของจังหวัด

หลังจากปิดสถานที่กำจัดขยะมูลฝอยให้จังหวัดพิจารณาการจัดกลุ่ม (Cluster) ในการกำจัดขยะมูลฝอยชุมชน เพื่อให้สอดคล้องกับสถานการณ์ที่เกิดขึ้น โดยองค์กรปกครองส่วนท้องถิ่นที่ต้องปิดสถานที่กำจัดขยะมูลฝอยจัดให้มีระบบการเก็บขนขยะมูลฝอยอย่างมีประสิทธิภาพในการนำขยะมูลฝอยไปกำจัดร่วมกับสถานที่กำจัดขยะมูลฝอยที่เป็นเจ้าภาพหลักของ Cluster ทั้งนี้ ควรมีการทำสัญญาเพื่อการันตีปริมาณขยะมูลฝอยที่ส่งเข้าสู่ระบบ และจ่ายค่ากำจัดขยะมูลฝอยในอัตราที่เหมาะสมตามช่วงระยะเวลาที่กำหนด รวมทั้งการออกข้อบัญญัติท้องถิ่นในการกำหนดอัตราค่าเก็บขนจากแหล่งกำเนิดต่าง ๆ ในพื้นที่ด้วย

2. พื้นที่ที่สมควรใช้เป็นสถานที่กำจัดขยะมูลฝอย

1) พื้นที่ที่ยังไม่มีการขออนุญาต

ให้ดำเนินการขออนุญาตจากกรมป่าไม้ ตามระเบียบคณะกรรมการพิจารณาการใช้ประโยชน์ในเขตป่าสงวนแห่งชาติ ว่าด้วยหลักเกณฑ์ วิธีการ และเงื่อนไข การขออนุญาตและการอนุญาตให้เขาทำประโยชน์หรืออยู่อาศัยในเขตป่าสงวนแห่งชาติ พ.ศ. 2565 หรือตามที่กฎหมายอื่นกำหนด

2) พื้นที่ที่มีการขออนุญาตแล้ว

ให้ดำเนินการปรับปรุงสถานที่กำจัดขยะมูลฝอยให้ถูกต้องเหมาะสมกับบริบทพื้นที่ โดยรูปแบบการกำจัดขยะมูลฝอยที่เหมาะสมกับบริบทพื้นที่ป่าไม้ ขอเสนอ 4 รูปแบบ รายละเอียดตามภาคผนวก จ ดังนี้

- เตาเผาขยะมูลฝอยขนาดเล็ก (Small Incinerator)
- การหมักทำปุ๋ยแบบทีละคอกและมีการพลิกกลับกอง (Windrow Composting)
- การหมักทำปุ๋ยแบบกึ่งใช้อากาศ (Semi – Aerobic Composting)
- การฝังกลบแบบกึ่งใช้อากาศ (Semi – Aerobic Landfill)

โดยรูปแบบการกำจัดขยะมูลฝอยทั้ง 4 รูปแบบ ต้องมีการคัดแยกของเสียอันตรายชุมชนออกจากขยะมูลฝอยทั่วไปอย่างเข้มงวดก่อนการกำจัดขั้นสุดท้ายเสมอ อย่างไรก็ตาม ในกรณีที่มีพื้นที่มากพอและมีปริมาณขยะมูลฝอยที่มากพอที่จะใช้เทคโนโลยีการกำจัดขยะมูลฝอยอื่น ๆ ในการกำจัดขยะมูลฝอย สามารถพิจารณาประกาศกรมควบคุมมลพิษ เรื่อง แนวทางการพิจารณาคัดเลือกรูปแบบเทคโนโลยีการจัดการขยะที่เหมาะสมสำหรับองค์กรปกครองส่วนท้องถิ่น

กลุ่มที่ 2 สถานที่กำจัดขยะมูลฝอยที่มีความพร้อมในการผลิตกระแสไฟฟ้า

สถานที่กำจัดขยะมูลฝอยที่ไม่ถูกต้องทั่วประเทศ จำนวน 2,022 แห่ง มีจำนวน 34 แห่ง เป็นโครงการกำจัดขยะมูลฝอยเพื่อผลิตกระแสไฟฟ้าขององค์กรปกครองส่วนท้องถิ่น (ข้อมูลจากกรมส่งเสริมการปกครองท้องถิ่น, มกราคม 2566) ซึ่งสถานที่กำจัดขยะมูลฝอยทั้ง 34 แห่ง สามารถกำจัดขยะมูลฝอยได้ประมาณ 2.14 ล้านตัน รายละเอียดดังตารางที่ 3 มีสถานภาพการดำเนินงาน ดังนี้

โครงการที่มีความพร้อมสามารถดำเนินการในระยะแรก : Quick Win Projects ที่มีสัญญาซื้อขายไฟฟ้าแล้ว จำนวน 3 แห่ง

1. เทศบาลเมืองกระบี่ จังหวัดกระบี่ *
2. เทศบาลเมืองพระพุทธบาท จังหวัดสระบุรี *
3. เทศบาลตำบลนครหลวง จังหวัดพระนครศรีอยุธยา *

โครงการที่ได้รับความเห็นชอบจากรัฐมนตรีว่าการกระทรวงมหาดไทยแล้ว และคณะกรรมการกำกับกิจการพลังงานประกาศรับซื้อไฟฟ้า โดยกำหนดให้บริษัทยื่นขอขายไฟฟ้า ภายในวันที่ 29 ธันวาคม 2566 จำนวน 15 แห่ง

1. เทศบาลเมืองมหาสารคาม จังหวัดมหาสารคาม *
2. เทศบาลตำบลวัฒนานคร จังหวัดสระแก้ว *
3. เทศบาลเมืองชุมพร จังหวัดชุมพร *
4. เทศบาลนครนครศรีธรรมราช จังหวัดนครศรีธรรมราช *
5. เทศบาลเมืองแพรกษาใหม่ จังหวัดสมุทรปราการ *
6. เทศบาลนครนครราชสีมา จังหวัดนครราชสีมา *
7. เทศบาลตำบลหนองมะโมง จังหวัดชัยนาท *
8. เทศบาลเมืองสวรรคโลก จังหวัดสุโขทัย *
9. องค์การบริหารส่วนตำบลนากลาง จังหวัดนครราชสีมา *
10. เทศบาลตำบลกมลาไสย จังหวัดกาฬสินธุ์ *
11. องค์การบริหารส่วนตำบลท่าโรงช้าง จังหวัดสุราษฎ์ธานี *
12. เทศบาลเมืองมุกดาหาร จังหวัดมุกดาหาร *
13. เทศบาลเมืองปราจีนบุรี จังหวัดปราจีนบุรี *
14. เทศบาลตำบลบ้านส้อง จังหวัดสุราษฎ์ธานี *
15. องค์การบริหารส่วนตำบลหนามแดง จังหวัดฉะเชิงเทรา *

โครงการเพิ่มเติมเพื่อให้กระทรวงมหาดไทยพิจารณา ตามประกาศกระทรวงมหาดไทย เรื่อง การจัดการมูลฝอย พ.ศ. 2562 จำนวน 9 แห่ง

1. เทศบาลตำบลตระการพืชผล จังหวัดอุบลราชธานี *
2. เทศบาลเมืองลพบุรี จังหวัดลพบุรี
3. เทศบาลตำบลหนองตาคง จังหวัดจันทบุรี
4. เทศบาลตำบลกงพานพันดอน จังหวัดอุดรธานี *

5. องค์การบริหารส่วนตำบลคอรุม จังหวัดอุตรดิตถ์ *
6. เทศบาลตำบลป่าแมต จังหวัดแพร่ *
7. องค์การบริหารส่วนตำบลวังเพลิง จังหวัดลพบุรี *
8. เทศบาลตำบลบ้านกร่าง จังหวัดพิษณุโลก *
9. องค์การบริหารส่วนจังหวัดลำปาง จังหวัดลำปาง *
10. เทศบาลตำบลไก่คำ จังหวัดอำนาจเจริญ

โครงการกำจัดขยะขององค์กรปกครองส่วนท้องถิ่นเพื่อผลิตเชื้อเพลิงขยะ (Refuse Derived Fuel : RDF) จำนวน 4 แห่ง

1. เทศบาลตำบลโพนพิสัย จังหวัดหนองคาย *
2. เทศบาลเมืองพัทลุง จังหวัดพัทลุง *
3. องค์การบริหารส่วนตำบลหนองหาน จังหวัดอุดรธานี *
4. เทศบาลเมืองจันทบุรี จังหวัดจันทบุรี *

โครงการกำจัดขยะขององค์กรปกครองส่วนท้องถิ่นด้วยวิธีการเผาทำลายบนพื้นที่เกาะ จำนวน 2 แห่ง

1. เมืองพัทยา (เกาะล้าน) จังหวัดชลบุรี *
2. เทศบาลตำบลเกาะสีชัง จังหวัดชลบุรี *

<u>หมายเหตุ</u> : * เจ้าภาพ Cluster ตามการรวมกลุ่มพื้นที่ในการจัดการขยะมูลฝอย 266 แห่ง (ข้อมูลจากกรมส่งเสริมการปกครองท้องถิ่น)

ข้อเสนอการสนับสนุนการดำเนินงานมีดังนี้

1. กรมส่งเสริมการปกครองท้องถิ่น เร่งรัดพิจารณาโครงการกำจัดขยะมูลฝอยเพื่อผลิตกระแสไฟฟ้าขององค์กรปกครองส่วนท้องถิ่น
2. กรมพัฒนาพลังงานทดแทนและอนุรักษ์พลังงาน สำนักงานนโยบายและแผนพลังงาน และสำนักงานคณะกรรมการกำกับกิจการพลังงาน สนับสนุนการดำเนินโครงการบริหารจัดการกำจัดขยะชุมชนของแต่ละองค์กรปกครองท้องถิ่น ผ่านมาตรการในการรับซื้อไฟฟ้าในราคาพิเศษ (FiT) และมีความสอดคล้องกับแผนพัฒนาพลังงานทดแทนและพลังงานทางเลือก (AEDP)
3. กรมควบคุมมลพิษ สนับสนุนข้อคิดเห็นและข้อเสนอแนะด้านวิชาการให้หน่วยงานที่เกี่ยวข้อง
4. องค์กรปกครองส่วนท้องถิ่น เร่งรัดจัดทำเอกสารประกอบการศึกษาโครงการ
5. คณะกรรมการจัดการสิ่งปฏิกูลและมูลฝอยจังหวัด ติดตามความก้าวหน้าการดำเนินโครงการขององค์กรปกครองส่วนท้องถิ่น
6. จังหวัดทบทวนความเหมาะสมในการสนับสนุนองค์กรปกครองส่วนท้องถิ่นรวมกลุ่มพื้นที่ (Cluster) ในการจัดการขยะมูลฝอย

ตารางที่ 3 รายละเอียดกลุ่มที่ 2 สถานที่กำจัดขยะมูลฝอยที่มีความพร้อมในการผลิตกระแสไฟฟ้า

สถานะโครงการ	จังหวัดที่ตั้ง	องค์กรปกครองส่วนท้องถิ่น	บริษัทเอกชน	เทคโนโลยี	ปริมาณขยะ * (ตัน/วัน)	กำลังการผลิต * (MW)	ปริมาณขยะ ** (ตัน/วัน)	ขยะตกค้าง ** (ตัน)
โครงการที่มีความพร้อมสามารถดำเนินการในระยะแรก (Quick Win Projects)	จ.กระบี่	ทม.กระบี่	บริษัท อัลไลแอนซ์ คลีน เพาเวอร์ จำกัด (แล้วเสร็จ 28 ธันวาคม 2563)	เตาเผาแบบตะกรับ	160	6.0	2	0
	จ.สระบุรี	ทม.พระพุทธบาท	บริษัท มิทท คอร์ปอเรชั่น จำกัด (คาดว่าจะแล้วเสร็จ 31 มีนาคม 2566)	แก๊สซิฟิเคชัน	110	9.5	90	300,000
	จ.พระนครศรีอยุธยา	ทต.นครหลวง	บริษัท พาโนว่า จำกัด (กฟภ. ยกเลิกสัญญาซื้อขายไฟฟ้า และบริษัทเอกชนคู่สัญญาอยู่ระหว่างขอขยาย SCOD)	แก๊สซิฟิเคชัน	350	9.9	100	46,000
รวม	**3**	**3**	**3**	**1**	**620.00**	**25.40**	**192.00**	**346,000.00**
โครงการที่ได้รับความเห็นชอบจากรัฐมนตรีว่าการกระทรวงมหาดไทยแล้ว	จ.มหาสารคาม	ทม.มหาสารคาม	บริษัท มหาสารคาม เพาเวอร์ จำกัด	เตาเผาแบบตะกรับ	350	9.9	85	0
	จ.สระแก้ว	ทต.วัฒนานคร	บริษัท ท่าฉาง เอ็นเนอร์ยี โซลูชัน จำกัด	แก๊สซิฟิเคชัน	249.30	7.0	81.82	24,768
	จ.ชุมพร	ทม.ชุมพร	บริษัท ท่าฉาง เอ็นเนอร์ยี โซลูชัน จำกัด	เตาเผาแบบตะกรับ	200	5.0	120	50,800
	จ.นครศรีธรรมราช	ทน.นครศรีธรรมราช	บริษัท กรีน เพาเวอร์ เอนเนอร์จี จำกัด	เตาเผาแบบตะกรับ	1,000	20.0	300	1,200,375
	จ.สมุทรปราการ	ทม.แพรกษาใหม่					2,329	1,200,000
		- สายป้อน PTS 424	บริษัท มหานคร กรีน เอเนอร์จี จำกัด	เตาเผาแบบตะกรับ	500	9.9		
		- สายป้อน BTR 416	บริษัท อีสเทิร์น เพาเวอร์ แพลนท์ จำกัด	เตาเผาแบบตะกรับ	150	3.0		
		- สายป้อน BTR 426	บริษัท อีสเทิร์น เพาเวอร์ แพลนท์ จำกัด	เตาเผาแบบตะกรับ	350	3.0		
	จ.นครราชสีมา	ทน.นครราชสีมา	บริษัท ทีพีไอ โพลีน เพาเวอร์ จำกัด (มหาชน)	เตาเผาแบบตะกรับ	500	9.9	480	75,000
	จ.ชัยนาท	ทต.หนองมะโมง	ประกาศคัดเลือกเอกชน	เตาเผาแบบตะกรับ	350	8.0	10	450
	จ.สุโขทัย	ทม.สวรรคโลก	ประกาศคัดเลือกเอกชน	แก๊สซิฟิเคชัน	150	2.0	72.75	60,000
	จ.นครราชสีมา	อบต.นากลาง	ประกาศคัดเลือกเอกชน	เตาเผาแบบตะกรับ	583	9.9	5	0
	จ.กาฬสินธุ์	ทต.กมลาไสย	ร่าง TOR	แก๊สซิฟิเคชัน	514	9.9	10	0
	จ.สุราษฎร์ธานี	อบต.ท่าโรงช้าง	ร่าง TOR	เตาเผาแบบตะกรับ	400	6.6	250	93,000
	จ.มุกดาหาร	ทม.มุกดาหาร	ร่าง TOR	เตาเผาแบบตะกรับ	388	9.9	60	270,000
	จ.ปราจีนบุรี	ทม.ปราจีนบุรี	ร่าง TOR	เตาเผาแบบตะกรับ	500	9.9	85	29,466
	จ.สุราษฎร์ธานี	ทต.บ้านส้อง	ร่าง TOR	เตาเผาแบบตะกรับ	500	9.9	150	120,000
	จ.ฉะเชิงเทรา	อบต.หนามแดง	อยู่ระหว่างการร่าง TOR	แบบผสมผสาน	300	2.0	300	0
รวม	**13**	**15**	**6**	**3**	**6,984.30**	**135.80**	**4,338.57**	**3,123,859.00**

หมายเหตุ : * ข้อมูลโครงการเสนอผ่านคณะกรรมการกลั่นกรองโครงการกำจัดมูลฝอยขององค์กรปกครองส่วนท้องถิ่นที่มอบให้เอกชนดำเนินการหรือร่วมดำเนินการกำจัดมูลฝอย (กรมส่งเสริมการปกครองท้องถิ่น)

** ข้อมูลจากการสำรวจสถานที่กำจัดขยะมูลฝอยและรายงานผ่านระบบสารสนเทศด้านการจัดการขยะมูลฝอยชุมชน (กรมควบคุมมลพิษ)

ตารางที่ 6 รายละเอียดกลุ่มที่ 2 สถานที่กำจัดขยะมูลฝอยที่มีความพร้อมในการผลิตกระแสไฟฟ้า (ต่อ – 1)

สถานะโครงการ	สถานที่ตั้ง	องค์กรปกครองส่วนท้องถิ่น	บริษัทเอกชน	เทคโนโลยี	ปริมาณขยะ * (ตัน/วัน)	กำลังการผลิต * (MW)	ปริมาณขยะ ** (ตัน/วัน)	ขยะตกค้าง ** (ตัน)
โครงการเพิ่มเติมเพื่อให้กระทรวงมหาดไทยพิจารณาตามประกาศกระทรวงมหาดไทย เรื่อง การจัดการมูลฝอย พ.ศ. 2562	จ.อุบลราชธานี	ทต.ตระการพืชผล	คกก.กลางฯ เห็นชอบให้เสนอ รมว.มท.	เตาเผาแบบตะกรับ	450	9.9	8.83	2,400
	จ.ลพบุรี	ทม.ลพบุรี	ดำเนินการข้อสังเกตของ คกก.กลั่นกรองฯ เพื่อนำเสนอ คกก.กลางฯ	เตาเผาแบบตะกรับ	350	8.0	439	110,000
	จ.จันทบุรี	ทต.หนองตาคง	ดำเนินการข้อสังเกตของ คกก.กลั่นกรองฯ เพื่อนำเสนอ คกก.กลางฯ	เตาเผาแบบตะกรับ	150	2.8	10	1,542
	จ.อุดรธานี	ทต.กงพานพันดอน	ดำเนินการข้อสังเกตของ คกก.กลั่นกรองฯ เพื่อนำเสนอ คกก.กลางฯ	เตาเผาแบบตะกรับ	458	9.2	5	90
	จ.อุตรดิตถ์	อบต.คอรุม	ดำเนินการข้อสังเกตของ คกก.กลั่นกรองฯ เพื่อนำเสนอ คกก.กลางฯ	เตาเผาแบบตะกรับ	500	9.9	1	0
	จ.แพร่	ทต.ป่าแมต	ดำเนินการข้อสังเกตของ คกก.กลั่นกรองฯ เพื่อนำเสนอ คกก.กลางฯ	เตาเผาแบบตะกรับ	295	9.9	196.8	4,550
	จ.ลพบุรี	อบต.วังเพลิง	ดำเนินการข้อสังเกตของ คกก.กลั่นกรองฯ เพื่อนำเสนอ คกก.กลางฯ	เตาเผาแบบตะกรับ	555	9.9	30	0
	จ.พิษณุโลก	ทต.บ้านกร่าง	ตรวจสอบเอกสาร เพื่อนำเสนอ คกก.กลั่นกรองฯ	เตาเผาแบบตะกรับ	400	9.9	15	0
	จ.ลำปาง	อบจ.ลำปาง	ตรวจสอบเอกสาร เพื่อนำเสนอ คกก.กลั่นกรองฯ	เตาเผาแบบตะกรับ	650	9.5	160	0
	จ.อำนาจเจริญ	ทต.ไก่คำ	ตรวจสอบเอกสาร เพื่อนำเสนอ คกก.กลั่นกรองฯ	เตาเผาแบบตะกรับ	600	9.9	62	110,000
รวม	**9**	**10**	**-**	**1**	**4,408.00**	**88.90**	**927.63**	**228,582.00**
โครงการผลิตเชื้อเพลิงขยะ (Refuse Derived Fuel : RDF) และ	จ.หนองคาย	ทต.โพนพิสัย	อยู่ระหว่างการร่าง TOR	แปรสภาพเป็น RDF	76	-	17	4,077
	จ.พัทลุง	ทม.พัทลุง	อยู่ระหว่างการร่าง TOR	แปรสภาพเป็น RDF	150	-	85	55,180
	จ.อุดรธานี	อบต.หนองหาน	ดำเนินการข้อสังเกตของ คกก.กลั่นกรองฯ	แปรสภาพเป็น RDF	106.65	-	16.00	197
	จ.จันทบุรี	ทม.จันทบุรี	ดำเนินการข้อสังเกตของ คกก.กลั่นกรองฯ เพื่อนำเสนอ คกก.กลางฯ	MBT	500	-	253	90,000
รวม	**4**	**4**	**-**	**-**	**832.65**	**-**	**371.00**	**149,454**
โครงการเผาทำลายบนพื้นที่เกาะ	จ.ชลบุรี	เมืองพัทยา (เกาะล้าน)	อยู่ระหว่างการร่าง TOR	เตาเผาควบคุมอากาศ	50	-	20	50,000
	จ.ชลบุรี	ทต.เกาะสีชัง	อยู่ระหว่างการร่าง TOR	เตาเผาแบบควบคุมการเผาไหม้	22.5	-	20	235
รวม	**1**	**2**	**-**	**4**	**72.5**	**-**	**40.00**	**50,235.00**
รวมทั้งสิ้น	**28**	**34**	**9**	**7**	**12,917.45**	**250.10**	**5,869.20**	**3,898,130.00**

หมายเหตุ : * ข้อมูลโครงการเสนอผ่านคณะกรรมการกลั่นกรองโครงการกำจัดมูลฝอยขององค์กรปกครองส่วนท้องถิ่นที่มอบให้เอกชนดำเนินการหรือร่วมดำเนินการกำจัดมูลฝอย (กรมส่งเสริมการปกครองท้องถิ่น)

** ข้อมูลจากการสำรวจสถานที่กำจัดขยะมูลฝอยและรายงานผ่านระบบสารสนเทศด้านการจัดการขยะมูลฝอยชุมชน (กรมควบคุมมลพิษ)

กลุ่มที่ 3 สถานที่กำจัดขยะมูลฝอยที่มีความเสี่ยงสูงที่จะก่อให้เกิดมลพิษ

สถานที่กำจัดขยะมูลฝอยที่ไม่ถูกต้องทั่วประเทศ จำนวน 2,022 แห่ง มีจำนวน 29 แห่ง ที่มีความเสี่ยงในการเกิดปัญหามลพิษ เนื่องจากเป็นสถานที่กำจัดขยะมูลฝอยที่มีขยะมูลฝอยเข้าระบบมากกว่า 2,000 ตันต่อปี และมีขยะมูลฝอยตกค้างในสถานที่กำจัดขยะมูลฝอยมากกว่า 20,000 ตัน ซึ่งมีโอกาสที่จะก่อให้เกิดปัญหามลพิษจากการปนเปื้อนของน้ำชะขยะมูลฝอย การปลดปล่อยก๊าซเรือนกระจก และไฟไหม้บ่อขยะมูลฝอย เนื่องจากมีการทับถมและเกิดการย่อยสลายจากปริมาณขยะมูลฝอยตกค้างจำนวนมาก โดยสถานที่กำจัดขยะมูลฝอยทั้ง 29 แห่ง มีจำนวน 16 แห่ง เป็นเจ้าภาพ Cluster ตามการรวมกลุ่มพื้นที่ (Cluster) ในการจัดการขยะมูลฝอย 266 แห่ง (ข้อมูลจากกรมส่งเสริมการปกครองท้องถิ่น, กันยายน 2565) สถานที่กำจัดขยะมูลฝอยทั้ง 29 แห่ง สามารถกำจัดขยะมูลฝอยได้ประมาณ 0.95 ล้านตัน โดยมีรายชื่อดังนี้

สถานที่กำจัดขยะมูลฝอยกลุ่มที่ 3 ที่เป็นเจ้าภาพ Cluster ตามการรวมกลุ่มพื้นที่ (Cluster) ของกรมส่งเสริมการปกครองท้องถิ่น จำนวน 16 แห่ง

1. เทศบาลนครนครปฐม จังหวัดนครปฐม
2. บริษัทเอกชน (องค์การบริหารส่วนตำบลคลองสาม) จังหวัดปทุมธานี
3. เทศบาลเมืองชะอำ จังหวัดเพชรบุรี
4. เทศบาลเมืองฉะเชิงเทรา จังหวัดฉะเชิงเทรา
5. เทศบาลเมืองชัยภูมิ จังหวัดชัยภูมิ
6. เทศบาลเมืองเมืองพังงา จังหวัดพังงา
7. เทศบาลตำบลรือเสาะ จังหวัดนราธิวาส
8. เทศบาลเมืองหล่มสัก จังหวัดเพชรบูรณ์
9. เทศบาลเมืองสระแก้ว จังหวัดสระแก้ว
10. เทศบาลเมืองอรัญประเทศ จังหวัดสระแก้ว
11. เทศบาลเมืองปากช่อง จังหวัดนครราชสีมา
12. เทศบาลตำบลเชียงยืน จังหวัดมหาสารคาม
13. เทศบาลตำบลพยัคฆภูมิพิสัย จังหวัดมหาสารคาม
14. เทศบาลตำบลศาลาด่าน จังหวัดกระบี่
15. เทศบาลตำบลเกาะเต่า จังหวัดสุราษฎ์ธานี
16. องค์การบริหารส่วนตำบลกบินทร์ (หมู่ 6) จังหวัดปราจีนบุรี

สถานที่กำจัดขยะมูลฝอยกลุ่มที่ 3 ที่ไม่เป็นเจ้าภาพ Cluster ตามการรวมกลุ่มพื้นที่ (Cluster) ของกรมส่งเสริมการปกครองท้องถิ่น จำนวน 13 แห่ง

1. องค์การบริหารส่วนตำบลท่าตูม จังหวัดปราจีนบุรี
2. องค์การบริหารส่วนตำบลศรีมหาโพธิ จังหวัดปราจีนบุรี
3. องค์การบริหารส่วนตำบลท่าแค จังหวัดลพบุรี
4. องค์การบริหารส่วนตำบลช่องสาริกา จังหวัดลพบุรี
5. เทศบาลตำบลดอนยายหอม จังหวัดนครปฐม
6. องค์การบริหารส่วนตำบลหนองมะค่าโมง จังหวัดสุพรรณบุรี

7. บริษัท รักษ์บ้านเรา จำกัด (เทศบาลเมืองท่าโขลง) จังหวัดปทุมธานี
8. ห้างหุ้นส่วนจำกัด บางไทรรีไซเคิล จำกัด (เทศบาลตำบลบางไทร) จังหวัดพระนครศรีอยุธยา
9. บริษัท บางปะอิน เวสต์ เมเนจเมนท์ จำกัด (เทศบาลตำบลเชียงรากน้อย) จังหวัดพระนครศรีอยุธยา
10. เทศบาลตำบลพรหมบุรี จังหวัดสิงห์บุรี
11. บริษัทจำกัด คลีน ซิตี้ (องค์การบริหารส่วนตำบลเขาคันทรง) จังหวัดชลบุรี
12. บริษัทจำกัด ชวสิงห์ (องค์การบริหารส่วนตำบลหนองอิรุณ) จังหวัดชลบุรี
13. เทศบาลตำบลบ้านใต้ จังหวัดสุราษฎ์ธานี

ข้อเสนอการยกระดับสถานที่กำจัดขยะมูลฝอยในกลุ่มที่ 3 มีดังนี้ รายละเอียดตามภาคผนวก ฉ

1. พื้นที่ที่ไม่สมควรใช้เป็นสถานที่กำจัดขยะมูลฝอย จำนวน 13 แห่ง ได้แก่

1) สถานที่กำจัดขยะมูลฝอยที่เป็นเจ้าภาพ Cluster คือ องค์การบริหารส่วนตำบลกบินทร์ (หมู่ 6) จังหวัดปราจีนบุรี

เนื่องจากจังหวัดปราจีนบุรีมีสถานที่กำจัดขยะมูลฝอยที่เป็นเจ้าภาพ Cluster จำนวน 2 แห่ง คือ เทศบาลเมืองปราจีนบุรี และองค์การบริหารส่วนตำบลกบินทร์ (หมู่ 6) ซึ่งสถานที่กำจัดขยะมูลฝอยของเทศบาลเมืองปราจีนบุรีเป็นโครงการกำจัดขยะมูลฝอยเพื่อผลิตกระแสไฟฟ้าที่ได้รับความเห็นชอบจากรัฐมนตรีว่าการกระทรวงมหาดไทยแล้ว โดยใช้เตาเผาแบบตะกรับสามารถกำจัดขยะมูลฝอยได้ 500 ตันต่อวัน รองรับปริมาณขยะมูลฝอยที่เกิดขึ้นทั้งจังหวัดปราจีนบุรี 482 ตันต่อวันได้ อีกทั้ง ระยะห่างระหว่างสถานที่กำจัดขยะมูลฝอยองค์การบริหารส่วนตำบลกบินทร์ (หมู่ 6) และสถานที่กำจัดขยะมูลฝอยของเทศบาลเมืองปราจีนบุรีไม่เกิน 50 กิโลเมตร

2) สถานที่กำจัดขยะมูลฝอยที่ไม่เป็นเจ้าภาพ Cluster คือ องค์การบริหารส่วนตำบลท่าตูม จังหวัดปราจีนบุรี องค์การบริหารส่วนตำบลศรีมหาโพธิ จังหวัดปราจีนบุรี องค์การบริหารส่วนตำบลท่าแค จังหวัดลพบุรี องค์การบริหารส่วนตำบลช่องสาริกา จังหวัดลพบุรี เทศบาลตำบลดอนยายหอม จังหวัดนครปฐม องค์การบริหารส่วนตำบลหนองมะค่าโมง จังหวัดสุพรรณบุรี บริษัท รักษ์บ้านเรา จำกัด (เทศบาลเมืองท่าโขลง) จังหวัดปทุมธานี ห้างหุ้นส่วนจำกัด บางไทรรีไซเคิล จำกัด (เทศบาลตำบลบางไทร) จังหวัดพระนครศรีอยุธยา บริษัท บางปะอิน เวสต์ เมเนจเมนท์ จำกัด (เทศบาลตำบลเชียงรากน้อย) จังหวัดพระนครศรีอยุธยา เทศบาลตำบลพรหมบุรี จังหวัดสิงห์บุรี บริษัทจำกัด คลีน ซิตี้ (องค์การบริหารส่วนตำบลเขาคันทรง) จังหวัดชลบุรี และบริษัทจำกัด ชวสิงห์ (องค์การบริหารส่วนตำบลหนองอิรุณ) จังหวัดชลบุรี

เนื่องจากสถานที่กำจัดขยะมูลฝอยทั้ง 12 แห่ง ใน 8 จังหวัด ไม่เป็นเจ้าภาพ Cluster ตามการรวมกลุ่มพื้นที่ (Cluster) ของกรมส่งเสริมการปกครองท้องถิ่น อีกทั้ง สถานที่กำจัดขยะมูลฝอยที่เป็นเจ้าภาพ Cluster ของจังหวัดนั้น ๆ สามารถรองรับปริมาณขยะมูลฝอยจากสถานที่กำจัดขยะมูลฝอยที่ปิดได้ และระยะห่างในการขนส่งขยะมูลฝอยไม่เกิน 50 กิโลเมตร

โดยพื้นที่ที่ไม่สมควรใช้เป็นสถานที่กำจัดขยะมูลฝอยให้ดำเนินการ ดังนี้

1) ปิดสถานที่กำจัดขยะมูลฝอย

ให้ดำเนินการปิดตามประกาศกรมควบคุมลพิษ เรื่อง หลักเกณฑ์ในการพิจารณาความเหมาะสมของพื้นที่ การออกแบบก่อสร้าง และการจัดการสถานที่ฝังกลบมูลฝอยอย่างถูกหลักสุขาภิบาล หรือกฎหมายอื่นที่เกี่ยวข้อง รวมทั้งให้มีการเฝ้าระวัง ตรวจติดตาม และบังคับใช้กฎหมายกับผู้ที่ลักลอบทิ้งขยะมูลฝอยในพื้นที่

2) จัดการขยะมูลฝอยตกค้างในพื้นที่

อาจพิจารณาเลือกใช้วิธีการที่เหมาะสมกับบริบทของพื้นที่ เช่น ขนขยะมูลฝอยออกไปกำจัด ณ สถานที่กำจัดขยะมูลฝอยที่ถูกต้อง รื้อร่อนและแปรรูปเป็นเชื้อเพลิงขยะ (RDF) หรือเผาในเตาเผาขยะมูลฝอยแบบเคลื่อนที่ (Mobile incinerator) ที่มีระบบบำบัดมลพิษ

3) ปลูกต้นไม้ในพื้นที่บริเวณสถานที่ฝังกลบขยะมูลฝอยที่ไม่ได้ใช้งานแล้ว

สถานที่ฝังกลบขยะมูลฝอยที่ถูกปิด เมื่อระยะเวลาผ่านไปจะย่อยสลายจนเข้าสู่ระยะที่ไม่ผลิตก๊าซและความร้อน สามารถนำพื้นที่มาใช้ประโยชน์โดยการปลูกต้นไม้ เพื่อเพิ่มพื้นที่สีเขียวและลดภาวะโลกร้อน นอกจากนี้ พื้นที่โดยรอบสถานที่ฝังกลบขยะมูลฝอยสามารถปลูกต้นไม้เพื่อใช้เป็นแนวกันชน ป้องกันลม กลิ่น และสร้างทัศนียภาพที่ดีได้อีกด้วย รายละเอียดตามภาคผนวก ค

4) จัดระบบขนส่งขยะมูลฝอยไปยัง Cluster ของจังหวัด

หลังจากปิดสถานที่กำจัดขยะมูลฝอยให้จังหวัดพิจารณาการจัดกลุ่ม (Cluster) ในการกำจัดขยะมูลฝอยชุมชน เพื่อให้สอดคล้องกับสถานการณ์ที่เกิดขึ้น โดยองค์กรปกครองส่วนท้องถิ่นที่ต้องปิดสถานที่กำจัดขยะมูลฝอยจัดให้มีระบบการเก็บขนขยะมูลฝอยอย่างมีประสิทธิภาพในการนำขยะมูลฝอยไปกำจัดร่วมกับสถานที่กำจัดขยะมูลฝอยที่เป็นเจ้าภาพหลักของ Cluster ทั้งนี้ ควรมีการทำสัญญาเพื่อการันตีปริมาณขยะมูลฝอยที่ส่งเข้าสู่ระบบ และจ่ายค่ากำจัดขยะมูลฝอยในอัตราที่เหมาะสมตามช่วงระยะเวลาที่กำหนด รวมทั้งการออกข้อบัญญัติท้องถิ่นในการกำหนดอัตราค่าเก็บขนจากแหล่งกำเนิดต่าง ๆ ในพื้นที่ด้วย

2. พื้นที่ที่สมควรใช้เป็นสถานที่กำจัดขยะมูลฝอย จำนวน 16 แห่ง ได้แก่ เทศบาลนครนครปฐม จังหวัดนครปฐม บริษัทเอกชน (องค์การบริหารส่วนตำบลคลองสาม) จังหวัดปทุมธานี เทศบาลเมืองชะอำ จังหวัดเพชรบุรี เทศบาลเมืองฉะเชิงเทรา จังหวัดฉะเชิงเทราเทศบาลเมืองชัยภูมิ จังหวัดชัยภูมิ เทศบาลเมืองเมืองพังงา จังหวัดพังงา เทศบาลตำบลรือเสาะ จังหวัดนราธิวาส เทศบาลเมืองหล่มสัก จังหวัดเพชรบูรณ์ เทศบาลเมืองสระแก้ว จังหวัดสระแก้วเทศบาลเมืองอรัญประเทศ จังหวัดสระแก้ว เทศบาลเมืองปากช่อง จังหวัดนครราชสีมา เทศบาลตำบลเชียงยืน จังหวัดมหาสารคาม เทศบาลตำบลพยัคฆภูมิพิสัย จังหวัดมหาสารคาม เทศบาลตำบลศาลาด่าน จังหวัดกระบี่ เทศบาลตำบลเกาะเต่า จังหวัดสุราษฎ์ธานี และเทศบาลตำบลบ้านใต้ จังหวัดสุราษฎ์ธานี

เนื่องจากสถานที่กำจัดขยะมูลฝอยทั้ง 15 แห่ง เป็นเจ้าภาพ Cluster ตามการรวมกลุ่มพื้นที่ (Cluster) ของกรมส่งเสริมการปกครองท้องถิ่น ที่มีศักยภาพและความพร้อมในการรองรับปริมาณขยะมูลฝอยจากสถานที่กำจัดขยะมูลฝอยที่ปิดได้ ยกเว้นสถานที่กำจัดขยะมูลฝอยเทศบาลตำบลบ้านใต้ จังหวัดสุราษฎ์ธานี ที่ไม่เป็นเจ้าภาพ Cluster แต่เป็นพื้นที่เกาะที่ต้องดำเนินการกำจัดขยะมูลฝอยในพื้นที่ของตนเอง (Stand alone) โดยพื้นที่ที่สมควรใช้เป็นสถานที่กำจัดขยะมูลฝอยให้ดำเนินการ ดังนี้

1) พื้นที่ดำเนินการปรับปรุงสถานที่กำจัดขยะมูลฝอยให้ถูกต้องเหมาะสมกับบริบทพื้นที่ เนื่องจากเป็นสถานที่กำจัดขยะมูลฝอยที่มีศักยภาพและความพร้อม ขนาดพื้นที่มากกว่า 20 ไร่ มีปริมาณขยะมูลฝอยเข้าระบบมากกว่า 50 ตันต่อวัน รวมทั้งมีขยะมูลฝอยตกค้างในสถานที่กำจัดขยะมูลฝอยมากกว่า 20,000 ตัน ซึ่งเป็นปริมาณที่คุ้มค่าในการลงทุน ไม่ก่อให้เกิดปัญหาการแย่งขยะมูลฝอยในพื้นที่ โดยอาจพิจารณาเลือกใช้เตาเผาขยะมูลฝอยเพื่อผลิตพลังงาน (Waste to Energy : WTE) และมอบให้เอกชนดำเนินการหรือร่วมดำเนินการ ตามแนวทางของกระทรวงมหาดไทย หรือเทคโนโลยีอื่นที่ช่วยลดปริมาณการปล่อยก๊าซเรือนกระจก จำนวน 7 แห่ง ได้แก่ เทศบาลนครนครปฐม จังหวัดนครปฐม บริษัทเอกชน (องค์การบริหารส่วนตำบลคลองสาม) จังหวัดปทุมธานี เทศบาลเมืองชะอำ จังหวัดเพชรบุรี เทศบาลเมืองฉะเชิงเทรา จังหวัดฉะเชิงเทรา เทศบาลเมืองชัยภูมิ จังหวัดชัยภูมิ เทศบาลเมืองเมืองพังงา จังหวัดพังงา และเทศบาลตำบลรือเสาะ จังหวัดนราธิวาส

2) พื้นที่ดำเนินการปรับเปลี่ยนเป็นการแปรรูปขยะมูลฝอยเป็นเชื้อเพลิงขยะ (Refuse Derived Fuel : RDF) เนื่องจากเป็นสถานที่กำจัดขยะมูลฝอยที่มีศักยภาพและความพร้อม รวมทั้งระยะทางในการขนส่งเชื้อเพลิงขยะไปกำจัดร่วมกับสถานที่กำจัดขยะมูลฝอยที่ใช้เตาเผาขยะมูลฝอยเพื่อผลิตพลังงาน (Waste to Energy : WTE) ไม่เกิน 50 กิโลเมตร จำนวน 7 แห่ง ได้แก่ เทศบาลเมืองหล่มสัก จังหวัดเพชรบูรณ์ เทศบาลเมืองสระแก้ว จังหวัดสระแก้ว เทศบาลเมืองอรัญประเทศ จังหวัดสระแก้ว เทศบาลเมืองปากช่อง จังหวัดนครราชสีมา เทศบาลตำบลเชียงยืน จังหวัดมหาสารคาม เทศบาลตำบลพยัคฆภูมิพิสัย จังหวัดมหาสารคาม และเทศบาลตำบลศาลาด่าน จังหวัดกระบี่

3) พื้นที่ดำเนินการกำจัดขยะมูลฝอยในพื้นที่ของตนเอง (Stand alone) เนื่องจากไม่สามารถขนส่งขยะมูลฝอยไปกำจัดร่วมกับสถานที่กำจัดขยะมูลฝอยที่เป็นเจ้าภาพหลักของ Cluster ได้จากข้อกำจัดด้านต่าง ๆ อาทิ อยู่ในพื้นที่ห่างไกล (Remote Area) พื้นที่เกาะ หรือมีสภาพภูมิประเทศที่ไม่เหมาะสม จำนวน 2 แห่ง ได้แก่ เทศบาลตำบลเกาะเต่า จังหวัดสุราษฎ์ธานี และเทศบาลตำบลบ้านใต้ จังหวัดสุราษฎ์ธานี โดยต้องดำเนินการปรับปรุงสถานที่กำจัดขยะมูลฝอยให้ถูกต้องเหมาะสม

กลุ่มที่ 4 สถานที่กำจัดขยะมูลฝอยที่มีความเสี่ยงต่ำที่จะก่อให้เกิดมลพิษ

สถานที่กำจัดขยะมูลฝอยที่ไม่ถูกต้องทั่วประเทศ จำนวน 2,022 แห่ง มีจำนวน 1,536 แห่ง สามารถกำจัดขยะมูลฝอยได้ประมาณ 2.69 ล้านตัน เป็นสถานที่กำจัดขยะมูลฝอยที่มีขยะมูลฝอยตกค้างน้อยกว่า 20,000 ตัน โดยส่วนใหญ่ 915 แห่ง (ร้อยละ 60) ไม่มีขยะมูลฝอยตกค้างในสถานที่กำจัดขยะมูลฝอย และมีจำนวน 71 แห่ง เป็นเจ้าภาพ Cluster ตามการรวมกลุ่มพื้นที่ (Cluster) ในการจัดการขยะมูลฝอย 266 แห่ง (ข้อมูลจากกรมส่งเสริมการปกครองท้องถิ่น, กันยายน 2565) โดยมีรายชื่อดังนี้

1. องค์การบริหารส่วนตำบลแก่งเสี้ยน จังหวัดกาญจนบุรี
2. เทศบาลตำบลสลกบาตร จังหวัดกำแพงเพชร
3. เทศบาลตำบลระหาน จังหวัดกำแพงเพชร
4. เทศบาลตำบลโป่งน้ำร้อน จังหวัดจันทบุรี
5. เทศบาลตำบลบางคล้า จังหวัดฉะเชิงเทรา
6. เทศบาลเมืองศรีราชา จังหวัดชลบุรี
36. เทศบาลตำบลพรุใน จังหวัดพังงา
37. เทศบาลตำบลคุระบุรี จังหวัดพังงา
38. เทศบาลตำบลท้ายเหมือง จังหวัดพังงา
39. เทศบาลตำบลสามง่าม จังหวัดพิจิตร
40. เทศบาลตำบลนครไทย จังหวัดพิษณุโลก
41. เทศบาลตำบลพุเตย จังหวัดเพชรบูรณ์

7. เทศบาลตำบลแก้งคร้อ จังหวัดชัยภูมิ
8. เทศบาลตำบลบ้านเพชร จังหวัดชัยภูมิ
9. เทศบาลตำบลห้วยนาง จังหวัดตรัง
10. เทศบาลตำบลวังวิเศษ จังหวัดตรัง
11. เทศบาลตำบลเกาะช้าง จังหวัดตราด
12. เทศบาลตำบลเขาสมิง จังหวัดตราด
13. เทศบาลตำบลบ่อพลอย จังหวัดตราด
14. องค์การบริหารส่วนตำบลไม้รูด จังหวัดตราด
15. เทศบาลเมืองตาก จังหวัดตาก
16. องค์การบริหารส่วนตำบลทรายมูล จังหวัดนครนายก
17. องค์การบริหารส่วนตำบลพรหมณี จังหวัดนครนายก
18. เทศบาลตำบลสามง่าม จังหวัดนครปฐม
19. เทศบาลตำบลห้วยพลู จังหวัดนครปฐม
20. เทศบาลตำบลนาแก จังหวัดนครพนม
21. เทศบาลตำบลแซะ จังหวัดนครราชสีมา
22. เทศบาลตำบลด่านขุนทด จังหวัดนครราชสีมา
23. เทศบาลเมืองปากพนัง จังหวัดนครศรีธรรมราช
24. เทศบาลตำบลอ่าวขนอม จังหวัดนครศรีธรรมราช
25. เทศบาลตำบลปากน้ำฉวาง จังหวัดนครศรีธรรมราช
26. เทศบาลตำบลชะอวด จังหวัดนครศรีธรรมราช
27. เทศบาลตำบลลาดยาว จังหวัดนครสวรรค์
28. เทศบาลตำบลปะลุรู จังหวัดนราธิวาส
29. องค์การบริหารส่วนตำบลป่าคาหลวง จังหวัดน่าน
30. เทศบาลตำบลทุ่งช้าง จังหวัดน่าน
31. เทศบาลตำบลปากคาด จังหวัดบึงกาฬ
32. เทศบาลตำบลพรเจริญ จังหวัดบึงกาฬ
33. เทศบาลตำบลบ้านกรวด จังหวัดบุรีรัมย์
34. เทศบาลตำบลหนองกี่ จังหวัดบุรีรัมย์
35. เทศบาลตำบลห้วยข้าวก่ำ จังหวัดพะเยา
42. องค์การบริหารส่วนตำบลทุ่งสมอ จังหวัดเพชรบูรณ์
43. เทศบาลตำบลสว่างวัฒนา จังหวัดเพชรบูรณ์
44. เทศบาลตำบลหล่มเก่า จังหวัดเพชรบูรณ์
45. เทศบาลตำบลบรบือ จังหวัดมหาสารคาม
46. เทศบาลตำบลวาปีปทุม จังหวัดมหาสารคาม
47. เทศบาลตำบลเลิงนกทา จังหวัดยโสธร
48. เทศบาลตำบลบางนอน จังหวัดระนอง
49. เทศบาลตำบลกะเปอร์ จังหวัดระนอง
50. เทศบาลเมืองบ้านหมี่ จังหวัดลพบุรี
51. เทศบาลตำบลเขาพระงาม จังหวัดลพบุรี
52. เทศบาลตำบลท่าวุ้ง จังหวัดลพบุรี
53. เทศบาลตำบลขุนหาญ จังหวัดศรีสะเกษ
54. องค์การบริหารส่วนตำบลเสียว จังหวัดศรีสะเกษ
55. เทศบาลตำบลยางชุมน้อย จังหวัดศรีสะเกษ
56. เทศบาลตำบลกำแพง จังหวัดศรีสะเกษ
57. เทศบาลตำบลเมืองขุขันธ์ จังหวัดศรีสะเกษ
58. เทศบาลตำบลบึงบูรพ์ จังหวัดศรีสะเกษ
59. เทศบาลตำบลวานรนิวาส จังหวัดสกลนคร
60. เทศบาลตำบลสว่างแดนดิน จังหวัดสกลนคร
61. เทศบาลตำบลบ่อตรุ จังหวัดสงขลา
62. เทศบาลตำบลท่าเสด็จ จังหวัดสุพรรณบุรี
63. เทศบาลตำบลศรีประจันต์ จังหวัดสุพรรณบุรี
64. เทศบาลตำบลบ่อกรุ จังหวัดสุพรรณบุรี
65. เทศบาลเมืองดอนสัก จังหวัดสุราษฎ์ธานี
66. เทศบาลตำบลเกาะพะงัน จังหวัดสุราษฎ์ธานี
67. เทศบาลตำบลกาญจนดิษฐ์ จังหวัดสุราษฎ์ธานี
68. เทศบาลตำบลสังขะ จังหวัดสุรินทร์
69. เทศบาลเมืองหนองบัวลำภู จังหวัดหนองบัวลำภู
70. เทศบาลตำบลปทุมราชวงศา จังหวัดอำนาจเจริญ
71. องค์การบริหารส่วนตำบลบ้านเสี้ยว จังหวัดอุตรดิตถ์

ข้อเสนอการยกระดับสถานที่กำจัดขยะมูลฝอยในกลุ่มที่ 4 มีดังนี้ รายละเอียดตามภาคผนวก ช

1. พื้นที่ที่ไม่สมควรใช้เป็นสถานที่กำจัดขยะมูลฝอย จำนวน 1,486 แห่ง เนื่องจากเป็นพื้นที่ที่ตั้งอยู่ใน (1) พื้นที่ลุ่มน้ำชั้นที่ 1 และพื้นที่ลุ่มน้ำชั้นที่ 2 (2) เขตอนุรักษ์ (3) พื้นที่ชุ่มน้ำที่มีความสำคัญระดับนานาชาติและระดับชาติตามที่หน่วยงานที่เกี่ยวข้องกำหนด (4) แหล่งธรรมชาติอันควรอนุรักษ์ (5) พื้นที่เสี่ยงภัยดินถล่ม และน้ำป่าไหลหลากตามที่กรมทรัพยากรธรณีประกาศกำหนด (6) พื้นที่ห้ามตามกฎหมายว่าด้วยการผังเมือง (7) พื้นที่ห้ามก่อสร้างโรงงานตามกฎหมายว่าด้วยโรงงาน (8) พื้นที่ห้ามก่อสร้างอาคารตามกฎหมายว่าด้วยการควบคุมอาคาร (9) พื้นที่ซึ่งมีลักษณะกีดขวางการไหลของทางน้ำ และพื้นที่ที่มีโอกาสถูกน้ำกัดเซาะ และ (10) พื้นที่ที่มีรอยแตกรอยเลื่อนขนาดใหญ่ตามที่กรมทรัพยากรธรณี ประกาศกำหนด รวมทั้งมีโพรงหิน และพื้นที่ที่มีสภาพไม่มั่นคง เป็นพื้นที่ที่มีระยะห่างจากสถานที่ พื้นที่ หรือเขตน้อยกว่าที่กำหนดไว้ ดังนี้ (1) แนวเขตขอบลานบินของสนามบินไม่น้อยกว่า 5,000 เมตร (2) แนวเขตที่ดินของโบราณสถาน พื้นที่ลุ่มน้ำชั้นที่ 1 และพื้นที่ลุ่มน้ำชั้นที่ 2 เขตอนุรักษ์ แหล่งธรรมชาติอันควรอนุรักษ์ เขตชุมชน เว้นแต่ในระยะที่ชุมชนให้ความยินยอม ไม่น้อยกว่า 1,000 เมตร (3) บ่อน้ำตื้นและน้ำใต้ดินของประชาชน และแหล่งน้ำดิบของโรงผลิตน้ำประปา ไม่น้อยกว่า 700 เมตร (4) แหล่งน้ำสาธารณะ แหล่งน้ำที่ใช้เพื่อประโยชน์ของแผ่นดินโดยเฉพาะ แหล่งน้ำธรรมชาติรอยแตกรอยเลื่อนขนาดใหญ่ตามที่กรมทรัพยากรธรณีประกาศกำหนด โพรงหินและพื้นที่ที่มีสภาพไม่มั่นคงไม่น้อยกว่า 100 เมตร รวมทั้งมีปริมาณขยะมูลฝอยสถานที่กำจัดขยะมูลฝอยตกค้างน้อยกว่า 100 ตัน หรือไม่ได้เป็นเจ้าภาพ Cluster ตามการรวมกลุ่มพื้นที่ (Cluster) ในการจัดการขยะมูลฝอย 266 แห่ง ให้ดำเนินการ ดังนี้

1) ปิดสถานที่กำจัดขยะมูลฝอย

ดำเนินการปิดตามประกาศกรมควบคุมลพิษ เรื่อง หลักเกณฑ์ในการพิจารณาความเหมาะสมของพื้นที่ การออกแบบก่อสร้าง และการจัดการสถานที่ฝังกลบมูลฝอยอย่างถูกหลักสุขาภิบาล หรือกฎหมายอื่นที่เกี่ยวข้อง รวมทั้งให้มีการเฝ้าระวัง ตรวจติดตาม และบังคับใช้กฎหมายกับผู้ที่ลักลอบทิ้งขยะมูลฝอยในพื้นที่

2) จัดการขยะมูลฝอยตกค้างในพื้นที่

อาจพิจารณาเลือกใช้วิธีการที่เหมาะสมกับบริบทของพื้นที่ เช่น ขนขยะมูลฝอยออกไปกำจัด ณ สถานที่กำจัดขยะมูลฝอยที่ถูกต้อง รื้อร่อนและแปรรูปเป็นเชื้อเพลิงขยะ (RDF) หรือเผาในเตาเผาขยะมูลฝอยแบบเคลื่อนที่

3) ปลูกต้นไม้ในพื้นที่บริเวณสถานที่ฝังกลบขยะมูลฝอยที่ไม่ได้ใช้งานแล้ว

สถานที่ฝังกลบขยะมูลฝอยที่ถูกปิด เมื่อระยะเวลาผ่านไปจะย่อยสลายจนเข้าสู่ระยะที่ไม่ผลิตก๊าซและความร้อน สามารถนำพื้นที่มาใช้ประโยชน์โดยการปลูกต้นไม้ เพื่อเพิ่มพื้นที่สีเขียวและลดภาวะโลกร้อน นอกจากนี้ พื้นที่โดยรอบสถานที่ฝังกลบขยะมูลฝอยสามารถปลูกต้นไม้เพื่อใช้เป็นแนวกันชน ป้องกันลม กลิ่น และสร้างทัศนียภาพที่ดีได้อีกด้วย รายละเอียดตามภาคผนวก ค

4) จัดระบบขนส่งขยะมูลฝอยไปยัง Cluster ของจังหวัด

หลังจากปิดสถานที่กำจัดขยะมูลฝอยให้จังหวัดพิจารณาการจัดกลุ่ม (Cluster) ในการกำจัดขยะมูลฝอยชุมชน เพื่อให้สอดคล้องกับสถานการณ์ที่เกิดขึ้น โดยองค์กรปกครองส่วนท้องถิ่นที่ต้องปิดสถานที่กำจัดขยะมูลฝอยจัดให้มีระบบการเก็บขนขยะมูลฝอยอย่างมีประสิทธิภาพในการนำขยะมูลฝอยไปกำจัดร่วมกับสถานที่กำจัดขยะมูลฝอยที่เป็นเจ้าภาพหลักของ Cluster ทั้งนี้ ควรมีการทำสัญญาเพื่อการันตีปริมาณขยะมูลฝอย

ที่ส่งเข้าสู่ระบบ และจ่ายค่ากำจัดขยะมูลฝอยในอัตราที่เหมาะสมตามช่วงระยะเวลาที่กำหนด รวมทั้งการออกข้อบัญญัติท้องถิ่นในการกำหนดอัตราค่าเก็บขนจากแหล่งกำเนิดต่าง ๆ ในพื้นที่ด้วย

2. พื้นที่ที่สมควรใช้เป็นสถานที่กำจัดขยะมูลฝอย

1) พื้นที่ดำเนินการปรับปรุงสถานที่กำจัดขยะมูลฝอยให้ถูกต้องเหมาะสมกับบริบทพื้นที่ เนื่องจากเป็นสถานที่กำจัดขยะมูลฝอยที่มีศักยภาพและความพร้อม ขนาดพื้นที่มากกว่า 20 ไร่ ซึ่งอาจพิจารณาเลือกใช้เทคโนโลยีที่ช่วยลดปริมาณการปล่อยก๊าซเรือน โดยมอบให้เอกชนดำเนินการหรือร่วมดำเนินการ ตามแนวทางของกระทรวงมหาดไทย จำนวน 45 แห่ง ได้แก่ องค์การบริหารส่วนตำบลแก่งเสี้ยน จังหวัดกาญจนบุรี เทศบาลตำบลสลกบาตร จังหวัดกำแพงเพชร เทศบาลตำบลระหาน จังหวัดกำแพงเพชร เทศบาลตำบลแก้งคร้อ จังหวัดชัยภูมิ เทศบาลตำบลห้วยยาง จังหวัดชัยภูมิ เทศบาลตำบลบ้านเพชร จังหวัดชัยภูมิ เทศบาลตำบลเวียงเชียงแสน จังหวัดเชียงราย เทศบาลเมืองตาก จังหวัดตาก องค์การบริหารส่วนตำบลทรายมูล จังหวัดนครนายก องค์การบริหารส่วนตำบลพรหมณี จังหวัดนครนายก เทศบาลตำบลนาแก จังหวัดนครพนม เทศบาลตำบลเมืองคง จังหวัดนครราชสีมา เทศบาลตำบลแซะ จังหวัดนครราชสีมา เทศบาลตำบลด่านขุนทด จังหวัดนครราชสีมา เทศบาลเมืองปากพนัง จังหวัดนครศรีธรรมราช เทศบาลตำบลอ่าวขนอม จังหวัดนครศรีธรรมราช เทศบาลตำบลชะอวด จังหวัดนครศรีธรรมราช องค์การบริหารส่วนตำบลเนินมะกอก จังหวัดนครสวรรค์ เทศบาลตำบลปะลุรู จังหวัดนราธิวาส เทศบาลตำบลทุ่งช้าง จังหวัดน่าน เทศบาลตำบลพรเจริญ จังหวัดบึงกาฬ เทศบาลตำบลบ้านกรวด จังหวัดบุรีรัมย์ เทศบาลตำบลหนองกี่ จังหวัดบุรีรัมย์ เทศบาลตำบลไร่เก่า จังหวัดประจวบคีรีขันธ์ องค์การบริหารส่วนตำบลไชยราช จังหวัดประจวบคีรีขันธ์ เทศบาลตำบลแม่กา จังหวัดพะเยา เทศบาลตำบลนครไทย จังหวัดพิษณุโลก เทศบาลตำบลวาปีปทุม จังหวัดมหาสารคาม เทศบาลตำบลเกษตรวิสัย จังหวัดร้อยเอ็ด เทศบาลตำบลโพนทอง จังหวัดร้อยเอ็ด เทศบาลตำบลราชกรูด จังหวัดระนอง เทศบาลตำบลกะเปอร์ จังหวัดระนอง เทศบาลเมืองบ้านหมี่ จังหวัดลพบุรี เทศบาลตำบลโคกสำโรง จังหวัดลพบุรี เทศบาลตำบลขุนหาญ จังหวัดศรีสะเกษ เทศบาลตำบลเมืองขุขันธ์ จังหวัดศรีสะเกษ เทศบาลตำบลสว่างแดนดิน จังหวัดสกลนคร เทศบาลตำบลบ่อตรุ จังหวัดสงขลา เทศบาลตำบลศรีประจันต์ จังหวัดสุพรรณบุรี เทศบาลเมืองสองพี่น้อง จังหวัดสุพรรณบุรี และเทศบาลตำบลสังขะ จังหวัดสุรินทร์

2) พื้นที่ดำเนินการปรับเปลี่ยนเป็นสถานีขนถ่ายขยะมูลฝอย (Transfer station) เนื่องจากสถานที่กำจัดขยะมูลฝอยหลายแห่งที่ต้องปิดอยู่ห่างจากสถานที่กำจัดขยะมูลฝอยที่เป็นเจ้าภาพหลักของ Cluster ทำให้มีค่าใช้จ่ายในการขนส่งขยะมูลฝอยไม่คุ้มทุนทางเศรษฐศาสตร์ จึงจำเป็นต้องมีสถานีขนถ่ายขยะมูลฝอยที่เป็นศูนย์รองรับขยะมูลฝอยจากสถานที่กำจัดขยะมูลฝอยหลายแห่ง เพื่อนำขยะมูลฝอยที่รวบรวมได้ไปกำจัดร่วมกับสถานที่กำจัดขยะมูลฝอยที่เป็นเจ้าภาพหลักของ Cluster จำนวน 5 แห่ง ได้แก่ เทศบาลเมืองบัวขาว จังหวัดกาฬสินธุ์ เทศบาลตำบลศรีสงคราม จังหวัดนครพนม เทศบาลตำบลปากน้ำฉวาง จังหวัดนครศรีธรรมราช เทศบาลตำบลพุทไธสง จังหวัดบุรีรัมย์ และเทศบาลตำบลป่าซาง จังหวัดลำพูน

3) พื้นที่ดำเนินการกำจัดขยะมูลฝอยในพื้นที่ของตนเอง (Stand alone) เนื่องจากไม่สามารถขนส่งขยะมูลฝอยไปกำจัดร่วมกับสถานที่กำจัดขยะมูลฝอยที่เป็นเจ้าภาพหลักของ Cluster ได้จากข้อกำจัดด้านต่าง ๆ อาทิ อยู่ในพื้นที่ห่างไกล (Remote Area) พื้นที่เกาะ หรือมีสภาพภูมิประเทศที่ไม่เหมาะสม จำนวน 4 แห่ง ได้แก่ องค์การบริหารส่วนตำบลเกาะกูด จังหวัดตราด เกาะหมาก จังหวัดตราด เทศบาลตำบลพรุใน จังหวัดพังงา และเทศบาลตำบลเกาะพะงัน จังหวัดสุราษฎ์ธานี

บทที่ 4
บทบาทหน้าที่และหน่วยงานดำเนินการ

4.1 หน่วยงานระดับพื้นที่

หน่วยงานที่เกี่ยวข้องในการจัดการขยะมูลฝอยในระดับพื้นที่ ประกอบด้วย จังหวัด และองค์กรปกครองส่วนท้องถิ่น โดยดำเนินการดังนี้

1. จังหวัด

1) เสนอแนะ แนะนำ และช่วยเหลือองค์กรปกครองส่วนท้องถิ่นในการจัดทำแผนงานโครงการในการจัดการขยะมูลฝอยขององค์กรปกครองส่วนท้องถิ่นในระดับจังหวัด ให้สอดคล้องกับข้อเสนอการยกระดับสถานที่กำจัดขยะมูลฝอยที่ไม่ถูกต้อง

2) เร่งรัดการดำเนินการกำจัดขยะมูลฝอยตกค้างภายในจังหวัดให้หมดไป โดยกำกับดูแลองค์กรปกครองส่วนท้องถิ่นดำเนินการปิดและ/หรือปรับปรุงฟื้นฟูสถานที่กำจัดขยะมูลฝอยเดิมให้ถูกต้อง

3) พิจารณาและสนับสนุนองค์กรปกครองส่วนท้องถิ่นรวมกลุ่มพื้นที่ (Cluster) ในการจัดการขยะมูลฝอย และพิจารณาความเหมาะสมการจัดตั้งศูนย์กำจัดขยะมูลฝอยรวม โดยใช้แนวทางการจัดการขยะมูลฝอยแบบผสมผสานที่ใช้เทคโนโลยีต่าง ๆ ก่อนการฝังกลบขั้นสุดท้าย และส่งเสริมเอกชนดำเนินการหรือร่วมดำเนินการจัดการขยะมูลฝอย

4) สร้างความรู้ความเข้าใจเกี่ยวกับการลดคัดแยกขยะมูลฝอย (ขยะพลาสติก ขยะบรรจุภัณฑ์ ขยะอาหาร ขยะมูลฝอยชุมชน ของเสียอันตรายชุมชน ซากผลิตภัณฑ์เครื่องใช้ไฟฟ้าและอุปกรณ์อิเล็กทรอนิกส์ และมูลฝอยติดเชื้อ) ที่ต้นทางให้กับประชาชน และสนับสนุนให้องค์กรปกครองส่วนท้องถิ่นดำเนินการลดคัดแยกขยะมูลฝอยและนำกลับมาใช้ประโยชน์ใหม่ เพื่อลดปริมาณขยะมูลฝอยที่ต้องนำไปกำจัดปลายทาง

5) ติดตามและกำกับดูแลองค์กรปกครองส่วนท้องถิ่นดำเนินการบริหารจัดการขยะมูลฝอยภายในจังหวัดให้มีประสิทธิภาพและถูกต้องตามหลักวิชาการ และรายงานผลการดำเนินงานต่อคณะกรรมการกลางจัดการสิ่งปฏิกูลและมูลฝอย

6) สนับสนุนการสร้างกระบวนการการมีส่วนร่วมของประชาชนในพื้นที่ โดยให้ข้อมูลข่าวสาร และสามารถเข้าร่วมรับรู้ ให้ข้อเสนอแนะร่วมตัดสินใจและร่วมมือในการดำเนินโครงการบริหารจัดการขยะมูลฝอยตั้งแต่ต้น และรับฟังความคิดเห็นของประชาชนตามระเบียบสำนักนายกรัฐมนตรี ว่าด้วยการรับฟังความคิดเห็นของประชาชน พ.ศ. 2548 หรือระเบียบ กฎหมายอื่นที่เกี่ยวข้อง (ถ้ามี)

2. องค์กรปกครองส่วนท้องถิ่น

1) ร่วมกับจังหวัดจัดทำแผนงานโครงการในการจัดการขยะมูลฝอยขององค์กรปกครองส่วนท้องถิ่นให้สอดคล้องกับข้อเสนอการยกระดับสถานที่กำจัดขยะมูลฝอยที่ไม่ถูกต้อง

2) ดำเนินการกำจัดขยะมูลฝอยตกค้างภายในพื้นที่ให้หมดไป โดยดำเนินการปิดและ/หรือปรับปรุงฟื้นฟูสถานที่กำจัดขยะมูลฝอยเดิมให้ถูกต้อง

3) ดำเนินการลดและคัดแยกขยะมูลฝอยในพื้นที่ และจัดระบบการเก็บรวบรวมขนส่งขยะมูลฝอยแบบแยกประเภทเพื่อส่งกำจัดอย่างถูกต้องตามหลักวิชาการ

4) รวมกลุ่มพื้นที่ (Cluster) ในการจัดการขยะมูลฝอย โดยใช้เทคโนโลยีแบบผสมผสาน และส่งเสริมเอกชนดำเนินการหรือร่วมดำเนินการจัดการขยะมูลฝอย

5) ออกข้อบัญญัติท้องถิ่นเกี่ยวกับการจัดการขยะมูลฝอยภายใต้พระราชบัญญัติการสาธารณสุข พ.ศ. 2535 เช่น การคัดแยก การเก็บรวบรวม การเก็บขนและกำจัดขยะมูลฝอย การจัดเก็บค่าธรรมเนียมการเก็บขนและกำจัดขยะมูลฝอยให้เหมาะสม เป็นต้น รวมทั้งกฎหมายอื่นที่เกี่ยวข้องกับการจัดการขยะมูลฝอย

6) ติดตามและบังคับใช้กฎหมายกับเอกชนผู้รับจ้างจัดการขยะมูลฝอย ให้เอกชนดำเนินการจัดการขยะมูลฝอยในพื้นที่บริการอย่างถูกต้องตามหลักวิชาการ

7) ดำเนินการให้ข้อมูลข่าวสาร ให้ประชาชนสามารถเข้าร่วมรับรู้ ให้ข้อเสนอแนะร่วมตัดสินใจและร่วมมือในการดำเนินโครงการบริหารจัดการขยะมูลฝอยตั้งแต่ต้น และรับฟังความคิดเห็นของประชาชนตามระเบียบสำนักนายกรัฐมนตรี ว่าด้วยการรับฟังความคิดเห็นของประชาชน พ.ศ. 2548 หรือระเบียบ กฎหมายอื่นที่เกี่ยวข้อง (ถ้ามี)

4.2 หน่วยงานส่วนกลาง

โดยมีหน่วยงานหลักร่วมขับเคลื่อนการดำเนินงานตามข้อเสนอการยกระดับสถานที่กำจัดขยะมูลฝอยที่ไม่ถูกต้อง ประกอบด้วย 4 กระทรวง ได้แก่ กระทรวงทรัพยากรธรรมชาติและสิ่งแวดล้อม กระทรวงมหาดไทย กระทรวงพลังงาน และกระทรวงสาธารณสุข

1. กระทรวงทรัพยากรธรรมชาติและสิ่งแวดล้อม

1) ออกประกาศ กฎเกณฑ์ หรือหลักเกณฑ์วิชาการ หรือเกณฑ์การปฏิบัติ (Code of Practice : COP) ที่เกี่ยวข้องกับการจัดการขยะมูลฝอย เช่น การคัดเลือกพื้นที่ ออกแบบก่อสร้าง และการจัดการสถานที่กำจัดขยะมูลฝอยโดยวิธีต่าง ๆ มุ่งเน้นการกำจัดขยะมูลฝอยแบบคาร์บอนต่ำเพื่อลดการปลดปล่อยก๊าซเรือนกระจก หรือแบบที่เหมาะสมกับพื้นที่ป่า เป็นต้น

2) สนับสนุนคำปรึกษาและเอกสารทางวิชาการหรือคู่มือการดำเนินการให้แก่จังหวัดและองค์กรปกครองส่วนท้องถิ่นในการจัดการขยะมูลฝอยตั้งแต่ต้นทางจนถึงการกำจัดขั้นสุดท้าย

3) จัดการรณรงค์ประชาสัมพันธ์ สร้างจิตสำนึกแก่เยาวชน และประชาชนในการลด คัดแยกขยะมูลฝอยในโรงเรียน สถาบันการศึกษา องค์กรเอกชน ชุมชน ผ่านทางเครือข่ายที่มีอยู่ ได้แก่ เครือข่ายอาสาสมัครพิทักษ์ทรัพยากรธรรมชาติและสิ่งแวดล้อมหมู่บ้าน (ทสม.)

4) พิจารณาการขออนุญาต ตามระเบียบคณะกรรมการพิจารณาการใช้ประโยชน์ในเขตป่าสงวนแห่งชาติ ว่าด้วยหลักเกณฑ์ วิธีการ และเงื่อนไข การขออนุญาตและการอนุญาตให้เขาทำประโยชน์หรืออยู่อาศัยในเขตป่าสงวนแห่งชาติ พ.ศ. 2565

5) สนับสนุนงบประมาณผ่านแผนปฏิบัติการเพื่อการจัดการคุณภาพสิ่งแวดล้อมในระดับจังหวัดและกองทุนสิ่งแวดล้อมให้กับองค์กรปกครองส่วนท้องถิ่น ตามแนวทางข้อเสนอการยกระดับสถานที่กำจัดขยะมูลฝอยที่ไม่ถูกต้อง

2. กระทรวงมหาดไทย

1) เร่งรัดพิจารณาโครงการกำจัดขยะมูลฝอยเพื่อผลิตกระแสไฟฟ้าขององค์กรปกครองส่วนท้องถิ่น

2) เร่งรัดการดำเนินการกำจัดขยะมูลฝอยตกค้างทั่วประเทศให้หมดไป โดยกำกับดูแลจังหวัดและองค์กรปกครองส่วนท้องถิ่นดำเนินการปิดและ/หรือปรับปรุงฟื้นฟูสถานที่กำจัดขยะมูลฝอยเดิมให้ถูกต้อง

3) สนับสนุนงบประมาณสำหรับครุภัณฑ์รถบรรทุกขยะมูลฝอยผ่านโครงการส่งเสริมสนับสนุนการจัดการสิ่งปฏิกูลและขยะมูลฝอยขององค์กรปกครองส่วนท้องถิ่น

4) กำกับ ติดตาม เร่งรัดองค์กรปกครองส่วนท้องถิ่นให้ดำเนินการตามแผนปฏิบัติการจัดการขยะมูลฝอยของจังหวัด ที่สอดคล้องกับข้อเสนอการยกระดับสถานที่กำจัดขยะมูลฝอยที่ไม่ถูกต้อง

5) พิจารณาสนับสนุนการรวมกลุ่มพื้นที่และจัดตั้งศูนย์กำจัดขยะมูลฝอยรวมตามข้อเสนอการยกระดับสถานที่กำจัดขยะมูลฝอยที่ไม่ถูกต้อง

6) สร้างความรู้ ความเข้าใจกับภาคประชาชน เพื่อลดการต่อต้านในการดำเนินมาตรการเกี่ยวกับมาตรการจัดการขยะมูลฝอย

3. กระทรวงพลังงาน

1) สนับสนุนการดำเนินโครงการบริหารจัดการกำจัดขยะชุมชนของแต่ละองค์กรปกครองท้องถิ่นผ่านมาตรการในการรับซื้อไฟฟ้าในราคาพิเศษ (FiT) รวมไปถึงการนำขยะมูลฝอยไปผลิตพลังงานในรูปแบบอื่น ๆ ที่สอดคล้องกับแผนพัฒนาพลังงานทดแทนและพลังงานทางเลือก (AEDP) และข้อเสนอการยกระดับสถานที่กำจัดขยะมูลฝอยที่ไม่ถูกต้อง

2) สนับสนุนการรับซื้อไฟฟ้าจากขยะมูลฝอย ในพื้นที่ที่มีปัญหาการจัดการขยะมูลฝอยจนส่งผลกระทบต่อชุมชนในพื้นที่นั้น ๆ เป็นลำดับความสำคัญแรก ทั้งนี้พื้นที่ดังกล่าวต้องมีระบบส่งไฟฟ้ารองรับโครงการ

4. กระทรวงสาธารณสุข

กำหนดกฎระเบียบการจัดการขยะมูลฝอยตั้งแต่ต้นทาง กลางทาง และปลายทาง ตามพระราชบัญญัติการสาธารณสุข พ.ศ. 2535 เพื่อให้องค์กรปกครองส่วนท้องถิ่นนำไปออกข้อบัญญัติท้องถิ่นต่อไป

4.3 แผนการขับเคลื่อน

การขับเคลื่อนข้อเสนอการยกระดับสถานที่กำจัดขยะมูลฝอยที่ไม่ถูกต้องไปสู่การปฏิบัติอย่างเป็นรูปธรรม จำเป็นต้องมีกลไกการขับเคลื่อนด้านต่างๆ ตั้งแต่หน่วยงานรับผิดชอบ การประสานความร่วมมือระหว่างหน่วยงานและภาคส่วนต่าง ๆ และกำหนดแนวทางในการติดตาม ตรวจสอบ และประเมินผล เพื่อผลักดันและบูรณาการการดำเนินงานตามแผนให้เป็นไปอย่างมีประสิทธิภาพ และบรรลุตามวัตถุประสงค์ที่ตั้งไว้ ซึ่งแผนการขับเคลื่อนข้อเสนอการยกระดับสถานที่กำจัดขยะมูลฝอยที่ไม่ถูกต้อง ประกอบด้วย กิจกรรม และหน่วยงานรับผิดชอบ รายละเอียดตามตารางที่ 7

ตารางที่ 7 แผนการขับเคลื่อนข้อเสนอการยกระดับสถานที่กำจัดขยะมูลฝอยที่ไม่ถูกต้อง

กิจกรรม	หน่วยงานรับผิดชอบ	
	หลัก	สนับสนุน
การสร้างความรู้ความเข้าใจ		
1. ประชุมชี้แจงทำความเข้าใจเกี่ยวกับข้อเสนอการยกระดับสถานที่กำจัดขยะมูลฝอยที่ไม่ถูกต้อง เพื่อให้ทุกหน่วยงานที่เกี่ยวข้องมีความเข้าใจ ยอมรับ ตระหนักถึงความสำคัญและร่วมมือในการนำข้อเสนอไปสู่การปฏิบัติขององค์กร รวมทั้ง ประสานงานให้ทุกหน่วยงานที่เกี่ยวข้องนำข้อเสนอไปใช้กำหนดเป็นแผนงาน โครงการ และงบประมาณของหน่วยงาน	กรมควบคุมมลพิษ	กรมส่งเสริมการปกครองท้องถิ่น
2. รณรงค์ประชาสัมพันธ์ แลกเปลี่ยนความรู้ ข้อมูลข่าวสารที่เป็นประโยชน์ เพื่อสร้างจิตสำนึกในการลดและคัดแยกขยะมูลฝอย รวมทั้งการเฝ้าระวังและติดตามผลการดำเนินงานในสถานที่กำจัดขยะมูลฝอยให้กับกลุ่มประชาชน	- องค์กรปกครองส่วนท้องถิ่น - จังหวัด	สำนักงานทรัพยากรธรรมชาติและสิ่งแวดล้อมจังหวัด
3. สนับสนุนข้อคิดเห็นและข้อเสนอแนะด้านวิชาการและกฎหมาย กฎ ระเบียบที่เกี่ยวข้องในการบริหารจัดการขยะมูลฝอย	- กรมควบคุมมลพิษ - กรมส่งเสริมการปกครองท้องถิ่น - กรมอนามัย	- สำนักงานทรัพยากรธรรมชาติและสิ่งแวดล้อมจังหวัด - สำนักงานส่งเสริมการปกครองท้องถิ่นจังหวัด
การใช้กลไกคณะกรรมการ คณะอนุกรรมการ และคณะทำงานที่เกี่ยวข้อง		
4. ผลักดันข้อเสนอการยกระดับสถานที่กำจัดขยะมูลฝอยที่ไม่ถูกต้องเข้าสู่คณะกรรมการกลางจัดการสิ่งปฏิกูลและมูลฝอย	กรมส่งเสริมการปกครองท้องถิ่น	กรมควบคุมมลพิษ
5. จัดส่งข้อเสนอการยกระดับสถานที่กำจัดขยะมูลฝอยที่ไม่ถูกต้องให้กับคณะกรรมการจัดการสิ่งปฏิกูลและมูลฝอยจังหวัด	กรมส่งเสริมการปกครองท้องถิ่น	กรมควบคุมมลพิษ
6. ทบทวนความเหมาะสมในการสนับสนุนองค์กรปกครองส่วนท้องถิ่นรวมกลุ่มพื้นที่ (Cluster) ในการจัดการขยะมูลฝอย	กรมส่งเสริมการปกครองท้องถิ่น	- องค์กรปกครองส่วนท้องถิ่น - จังหวัด

กิจกรรม	หน่วยงานรับผิดชอบ	
	หลัก	สนับสนุน
7. เร่งรัดพิจารณาโครงการกำจัดขยะมูลฝอยเพื่อผลิตกระแสไฟฟ้าขององค์กรปกครองส่วนท้องถิ่น	กรมส่งเสริมการปกครองท้องถิ่น	กรมควบคุมมลพิษ
8. เร่งรัดการพิจารณาการขออนุญาตการใช้ประโยชน์ในเขตป่าสงวนแห่งชาติ	กรมป่าไม้	กรมควบคุมมลพิษ
9. สนับสนุนการดำเนินโครงการบริหารจัดการกำจัดขยะชุมชนของแต่ละองค์กรปกครองท้องถิ่น ผ่านมาตรการในการรับซื้อไฟฟ้าในราคาพิเศษ (FiT) และมีความสอดคล้องกับแผนพัฒนาพลังงานทดแทนและพลังงานทางเลือก (AEDP)	- กรมพัฒนาพลังงานทดแทนและอนุรักษ์พลังงาน - สำนักงานนโยบายและแผนพลังงาน - สำนักงานคณะกรรมการกำกับกิจการพลังงาน	กรมส่งเสริมการปกครองท้องถิ่น
การจัดสรรงบประมาณ		
10. สนับสนุนงบประมาณสำหรับครุภัณฑ์รถบรรทุกขยะมูลฝอยผ่านโครงการส่งเสริมสนับสนุนการจัดการสิ่งปฏิกูลและขยะมูลฝอยขององค์กรปกครองส่วนท้องถิ่น ตามแนวทางข้อเสนอการยกระดับสถานที่กำจัดขยะมูลฝอยที่ไม่ถูกต้อง	- กรมส่งเสริมการปกครองท้องถิ่น - สำนักงบประมาณ	- องค์กรปกครองส่วนท้องถิ่น - จังหวัด
11. สนับสนุนงบประมาณผ่านแผนปฏิบัติการเพื่อการจัดการคุณภาพสิ่งแวดล้อมในระดับจังหวัดและกองทุนสิ่งแวดล้อมให้กับองค์กรปกครองส่วนท้องถิ่น ตามแนวทางข้อเสนอการยกระดับสถานที่กำจัดขยะมูลฝอยที่ไม่ถูกต้อง	- สำนักงานนโยบายและแผนทรัพยากรธรรมชาติและสิ่งแวดล้อม - สำนักงบประมาณ	- องค์กรปกครองส่วนท้องถิ่น - จังหวัด

4.4 การติดตามประเมินผล

กำหนดให้มีการติดตาม ตรวจสอบ และประเมินผลการดำเนินงาน โดยคณะกรรมการจัดการสิ่งปฏิกูลและมูลฝอยจังหวัด และรายงานผลการดำเนินงานต่อคณะกรรมการกลางจัดการสิ่งปฏิกูลและมูลฝอย

ภาคผนวก ก

ตารางที่ ก - 1 ข้อดี - ข้อเสียในการดำเนินงานของเทคโนโลยีต่าง ๆ เพื่อแก้ไขปัญหาสถานที่กำจัดขยะมูลฝอยที่ดำเนินงานโดยองค์กรปกครองส่วนท้องถิ่น

เทคโนโลยี	ข้อดี	ข้อเสีย
เตาเผาขยะ	1. ใช้พื้นที่น้อย เหมาะสำหรับชุมชนใหญ่ 2. กำจัดขยะตกค้างได้รวดเร็ว 3. หากมีปริมาณขยะมากพอ สามารถผลิตพลังงานได้ (แต่ต้องให้เอกชนเป็นผู้ดำเนินการ)	1. ถ้าดำเนินงานไม่ดีจะก่อให้เกิดมลพิษทางอากาศ 2. ต้องใช้บุคลากรที่มีความรู้ความสามารถสูง 3. ค่าลงทุนและค่าใช้จ่ายในการกำจัดสูงมาก 4. หากใช้ระเบียบตามกฎหมายจัดซื้อจัดจ้างอาจทำให้การซ่อมแซมและบำรุงรักษาดำเนินการได้ลำบาก และอาจทำให้เกิดขยะตกค้าง เป็นปัญหาในการดำเนินงานระยะยาว
การแปรรูปเป็นเชื้อเพลิงขยะ	1. สามารถใช้เครื่องจักรกลที่ติดตั้งในพื้นที่เพื่อรื้อร่อนได้ง่าย 2. ได้สารบำรุงดินที่เกิดจากการย่อยสลายของขยะอินทรีย์เพื่อใช้ประโยชน์ 3. เป็นการดำเนินงานภายในพื้นที่ (On-site treatment)	1. จำเป็นต้องประสานเอกชนหรือเตาเผาอื่นเพื่อนำเชื้อเพลิงขยะไปกำจัดต่อ 2. ในการขุดขยะเพื่อรื้อร่อนอาจเกิดกลิ่นเหม็นรุนแรง 3. ราคาการขายเชื้อเพลิงขยะมักเป็นตลาดของผู้ซื้อและมักใช้เงื่อนไขเรื่องค่าความร้อนและการปนเปื้อนในการกดราคา 4. ในกรณีที่ผู้รับซื้อเชื้อเพลิงขยะอยู่ห่างไกล จะมีค่าใช้จ่ายในการขนส่งเพิ่มขึ้นอีกอย่างมาก 5. หากใช้ระเบียบตามกฎหมายจัดซื้อจัดจ้าง อาจมีอุปสรรคเรื่องราคากลางในการซื้อขายเชื้อเพลิงขยะ
การฝังกลบ	1. ค่าลงทุนและดำเนินงานต่ำ เหมาะกับกรณีราคาที่ดินถูกหรือใช้พื้นที่สาธารณประโยชน์ของรัฐ 2. ระบบมีความยืดหยุ่นสูง สามารถรองรับขยะที่ตกค้างในครั้งละมาก ๆ 3. ระบบมีความซับซ้อนไม่มาก ดังนั้นสามารถใช้บุคลากรระดับทั่วไปควบคุมสถานที่กำจัดขยะได้ 4. ใช้เครื่องจักร อุปกรณ์น้อย	1. ก่อให้เกิดก๊าซมีเทน กลิ่นเหม็น และสัตว์นำโรค หากมีการดำเนินการที่ไม่ดี เช่น ขาดการกลบทับขยะ 2. ใช้พื้นที่มาก ดังนั้นไม่เหมาะกับพื้นที่ที่มีราคาที่ดินแพง 3. เกิดการปนเปื้อนได้ง่าย หากออกแบบ ก่อสร้าง หรือดำเนินการไม่ดี 4. ต้องมีระบบติดตามตรวจสอบคุณภาพน้ำใต้ดิน และระบบบำบัดน้ำเสียให้เป็นไปตามมาตรฐาน 5. การยุบตัวของบ่อฝังกลบช้า

ตารางที่ ก - 1 ข้อดี - ข้อเสียในการดำเนินงานของเทคโนโลยีต่าง ๆ เพื่อแก้ไขปัญหาสถานที่กำจัดขยะมูลฝอยที่ดำเนินงานโดยองค์กรปกครองส่วนท้องถิ่น (ต่อ – 1)

เทคโนโลยี	ข้อดี	ข้อเสีย
การฝังกลบแบบกึ่งใช้อากาศ	1. ค่าลงทุนและดำเนินงานต่ำ เหมาะกับกรณีราคาที่ดินถูกหรือใช้พื้นที่สาธารณประโยชน์ของรัฐ 2. ระบบมีความยืดหยุ่นสูง สามารถรองรับขยะที่ตกค้างในครั้งละมาก ๆ 3. ระบบมีความซับซ้อนไม่มาก ดังนั้นสามารถใช้บุคลากรระดับทั่วไปควบคุมสถานที่กำจัดขยะได้ 4. เกิดก๊าซเรือนกระจก (มีเทน) น้อย ดังนั้นเกิดผลกระทบต่อโลกร้อนน้อยกว่าการฝังกลบขยะทั่วไป 5. บ่อฝังกลบยุบตัวเร็ว สามารถปรับปรุงให้ดำเนินงานบนพื้นที่เทกองเดิมได้ แต่ต้องมีการออกแบบ ก่อสร้าง และดำเนินงานโดยผู้เชี่ยวชาญเฉพาะ 6. ใช้เครื่องจักรกล อุปกรณ์น้อย	1. ต้องใช้ทักษะผู้ดูแลระบบฝังกลบเป็นพิเศษเฉพาะในการฝังกลบขยะชั้นแรกและชั้นที่สอง รวมทั้งต้องระมัดระวังเรื่องการออกแบบ ก่อสร้าง และดำเนินงาน 2. ใช้พื้นที่มาก ดังนั้นไม่เหมาะกับพื้นที่ที่มีราคาที่ดินแพง 3. เกิดการปนเปื้อนได้ง่าย หากออกแบบ ก่อสร้าง หรือดำเนินการไม่ดี 4. ต้องมีระบบติดตามตรวจสอบคุณภาพน้ำใต้ดิน และระบบบำบัดน้ำเสียให้เป็นไปตามมาตรฐาน 5. หากบ่อฝังกลบขยะมีความสูงมาก จะต้องมีการติดตั้งท่อระบายก๊าซในแนวนอนเพิ่มเติม 6. ต้องมีการตรวจสอบคุณภาพน้ำเสียที่ไหลเข้าบ่อบำบัดน้ำเสียและก๊าซมีเทนที่ไหลออกจากบ่อฝังกลบเป็นระยะ เนื่องจากเป็นเครื่องมือในการบ่งชี้สภาพกึ่งใช้อากาศในบ่อฝังกลบประเภทนี้
ผสมผสานโดยใช้เทคโนโลยีข้างต้นในการจัดการ	1. สามารถลดพื้นที่ในการใช้งานได้ 2. สามารถใช้ประโยชน์ที่เกิดขึ้นจากผลิตภัณฑ์หรือผลพลอยได้ที่เกิดขึ้นจากการดำเนินงาน 3. ระบบมีความยืดหยุ่นมากกว่าการใช้ระบบกำจัดเพียงระบบเดียว	1. ต้องใช้บุคลากรที่มีความรู้ความชำนาญสูงสำหรับแต่ละเทคโนโลยีที่ใช้ในแต่ละด้าน รวมทั้งผู้บริหารโรงงานกำจัดขยะ 2. ค่าใช้จ่ายในการลงทุนและดำเนินงานสูงมาก

ตารางที่ ก - 2 ข้อดี - ข้อเสียในการดำเนินงานของเทคโนโลยีต่าง ๆ เพื่อแก้ไขปัญหาสถานที่กำจัดขยะมูลฝอยกรณีให้เอกชนเข้าร่วมดำเนินการ

เทคโนโลยีกำจัดขยะ	รายละเอียด	ข้อดี	ข้อเสีย
เตาเผาแบบแผงตะกรับ (Stoker Grate)	เป็นการเผาขยะแบบดั้งเดิมโดยการให้อากาศในห้องเผาผ่านแต่ละขั้นของแผงตะกรับที่เคลื่อนที่สลับกันไปมาด้านใต้ เมื่อป้อนขยะเข้ามาในห้องเผา ขยะจะถูกเผาไหม้บนแผงตะกรับอย่างสมบูรณ์ ขยะที่เผาไม่ได้เช่นแก้ว โลหะ จะร่วงหล่นบริเวณด้านล่างเป็นเถ้าหนัก และควันที่เกิดขึ้นจากการเผาจะถูกเผาในบริเวณพื้นที่การเผาก๊าซด้านบนเพื่อทำลายความเป็นพิษของก๊าซ หลังจากนั้นก๊าซและฝุ่นที่ลอยขึ้นไปจะถูกดูดขึ้นไปและผ่านระบบบำบัดอากาศเสียและปล่อยออกสู่บรรยากาศผ่านปล่องควัน ความร้อนที่เกิดขึ้นจากการเผาขยะ สามารถนำไปผลิตความร้อนผ่าน steam turbine หรือ gas engine เพื่อผลิตไฟฟ้าได้	1. เป็นเทคโนโลยีดั้งเดิมในการเผาขยะ และเป็นเทคโนโลยีการเผาขยะที่ง่ายที่สุด นิยมใช้มากที่สุด และควบคุมง่ายที่สุดในบรรดาเตาเผาขยะทั้งหมด รวมทั้งขยะตกค้างและขยะใหม่ 2. สามารถผลิตพลังงานได้ หากมีปริมาณขยะที่เข้าสู่ระบบมากพอ (อย่างน้อยคือ 150 ตันต่อวัน) 3. สามารถออกแบบให้รองรับปริมาณขยะได้มากเท่าที่ต้องการ	1. การควบคุมอุณหภูมิอาจเพิ่มได้ไม่มากเท่ากับเตาเผาแบบอื่น ๆ 2. ค่าบำรุงรักษาค่อนข้างสูง 3. ไม่สามารถเผาขยะประเภทของเหลวได้ เหมาะกับการเผาขยะมูลฝอยชุมชน (ของแข็ง) เท่านั้น
เตาเผาแบบกระบอกหมุนในแนวนอน (Rotary Kiln)	เป็นเตาเผาขยะในกระบอกหมุนแนวนอน โดยทั่วไปจะให้มีมุมองศาที่ให้เหมาะสมเพื่อให้ขยะที่ถูกป้อนเข้าไปในเตาถูกเผาและเคลื่อนที่ตามแรงเหวี่ยงหมุนของเตาเผาและน้ำหนักของขยะ ส่วนหัวเผาจะจุดในแนวสวนทางกับการป้อนขยะและมีวาล์วเปิดสำหรับให้อากาศไหลเข้ามาตามกระบอกหมุนแนวนอน สามารถเผาได้ทั้งของแข็ง ของเหลว และกากตะกอน เหมาะสำหรับของเสียอุตสาหกรรม เนื่องจากสามารถเพิ่มอุณหภูมิการเผาได้มาก การสูญเสียความร้อนเกิดขึ้นน้อย	1. ไม่ต้องคัดแยกหรือบดตัดขยะก่อน สามารถกำจัดขยะตกค้างและขยะใหม่ได้ 2. สามารถเผาขยะที่มีองค์ประกอบและค่าความร้อนที่เปลี่ยนแปลงตลอดเวลาได้ดี 3. สามารถใช้กำจัดขยะทั้งของเหลว ของแข็ง และกากตะกอนได้ 4. สามารถเพิ่มอุณหภูมิการเผาได้สูง อุณหภูมิในห้องเผาค่อนข้างคงที่	1. เป็นเทคโนโลยีที่ใช้เผาขยะในปริมาณไม่มากนัก 2. ค่าลงทุนและบำรุงรักษาค่อนข้างสูง 3. เวลาเก็บกักในห้องเผาหลักค่อนข้างน้อย และจำเป็นต้องออกแบบให้มีเตาเผาควัน (After Burner) อีกหนึ่งห้อง
เตาเผาแบบฟลูอิดไดซ์เบด (Fluidized Bed)	เป็นเตาเผาขยะที่ออกแบบให้ขยะต้องมีการบดย่อยให้มีขนาดเล็กและสม่ำเสมอ และจะถูกป้อนเข้าไปในเตาเผาซึ่งมีตัวกลางสำหรับนำความร้อน (เช่น เม็ดทราย) เพื่อให้ขยะชิ้นเล็ก ๆ เหล่านั้นสัมผัสกับตัวกลางที่นำความร้อนและเกิดการเผาไหม้	1. งบประมาณในการลงทุนและบำรุงรักษาค่อนข้างต่ำ 2. ให้ประสิทธิภาพเชิงความร้อนได้สูงมาก 3. สามารถเผาขยะที่หลากหลายได้ แต่จำเป็นต้องมีการบดย่อยให้มีขนาดที่สม่ำเสมอ	1. จำเป็นต้องมีการบดย่อยขยะให้มีขนาดที่เล็กและสม่ำเสมอก่อนป้อนเข้าสู่เตาเผา 2. ต้องคัดสรรตัวกลางในการนำความร้อน 3. เทคโนโลยีนี้ ส่วนใหญ่ยังเป็นขนาดจำลอง (Pilot Scale) ยังไม่สามารถพัฒนาให้เป็นระบบที่รับรองสำหรับกำจัดขยะปริมาณมากได้

ตารางที่ ก - 2 ข้อดี - ข้อเสียในการดำเนินงานของเทคโนโลยีต่าง ๆ เพื่อแก้ไขปัญหาสถานที่กำจัดขยะมูลฝอยกรณีให้เอกชนเข้าร่วมดำเนินการ (ต่อ – 1)

เทคโนโลยีกำจัดขยะ	รายละเอียด	ข้อดี	ข้อเสีย
การผลิตก๊าซเชื้อเพลิง (Gasification)	เป็นการเผาขยะที่ต้องแปรรูปเป็นเชื้อเพลิงขยะ (RDF) ที่มีขนาดเท่า ๆ กันก่อน โดยแบ่งลักษณะของเตาเป็น 2 ห้อง ห้องแรกจะเป็นเตาเผาแบบควบคุมอากาศ เพื่อทำให้ขยะถูกเผาแบบย่อยสลายอย่างไม่สมบูรณ์เพื่อให้ลักษณะโมเลกุลของขยะเปลี่ยนไป ทำให้เกิดก๊าซเชื้อเพลิง (Syngas) ต่าง ๆ เช่น ไฮโดรเจน คาร์บอนมอนอกไซด์ มีเทน และก๊าซอื่น ๆ และหลังจากนั้นจะป้อนก๊าซเชื้อเพลิงเข้าสู่ห้องเผาก๊าซ ซึ่งจะเผาก๊าซให้เป็นพลังงาน ส่วนก๊าซที่เหลือที่เกิดขึ้นจากการเผาจะถูกส่งไปบำบัดมลพิษทางอากาศต่อไป	1. เป็นระบบเผาขยะที่มีประสิทธิภาพสูงในการผลิตพลังงาน 2. เหมาะกับ อปท. ที่มีปริมาณขยะไม่มากนัก และมีการแปรรูปเป็นเชื้อเพลิงขยะ (RDF) ที่มีการบดย่อยให้มีขนาดเท่า ๆ กัน 3. หากดำเนินการอย่างถูกต้อง มักตรวจพบสารประกอบไดออกซินน้อย ระบบบำบัดอากาศเสียมีขนาดเล็ก	1. ขยะเก่าและใหม่ต้องแปรรูปเป็น RDF ก่อน 2. ต้องอาศัยผู้ชำนาญการสูงในการควบคุมห้องเผาแรกให้เป็นแบบควบคุมอากาศ เพื่อให้เกิดก๊าซเชื้อเพลิง 3. ไม่เหมาะกับการออกแบบให้ถังปฏิกรณ์มีขนาดใหญ่เนื่องจากควบคุมสภาพภายในห้องเผาแรกให้มีสภาพแวดล้อมที่สม่ำเสมอได้ยาก 4. หากดำเนินการไม่ดี โอกาสที่ไม่เกิดก๊าซเชื้อเพลิงมีสูง และจะเกิดก๊าซพิษต่าง ๆ แทน ซึ่งไม่สามารถผลิตเชื้อเพลิงได้ และมักทำให้คุณภาพอากาศเสียเกินมาตรฐานที่กำหนด
ไพโรไลซิส (Pyrolysis)	เป็นการเผาขยะพลาสติก หรือขยะที่สามารถเปลี่ยนรูปให้เป็นน้ำมันไพโรไลซิสได้ โดยการให้ความร้อนในถังปฏิกรณ์ที่ไม่มีอากาศเพื่อให้เกิดปฏิกิริยาการย่อยสลายพลาสติกให้เป็นน้ำมันไพโรไลซิส ซึ่งน้ำมันไพโรไลซิส สามารถใช้เป็นเชื้อเพลิงกับเครื่องยนต์รอบเบาได้ หรือสามารถนำไปกลั่นลำดับส่วนใหม่เพื่อเป็นน้ำมันเชื้อเพลิงแต่ละประเภทได้	1. ได้น้ำมันไพโรไลซิส ที่สามารถใช้ประโยชน์เป็นเชื้อเพลิงในเครื่องยนต์รอบต่ำได้ เหมาะกับกรณีที่สถานการณ์น้ำมันเชื้อเพลิงมีราคาแพง 2. เหมาะกับ อปท. ที่มีขยะไม่มากนัก มีการแยกขยะพลาสติก ณ ต้นทางเป็นอย่างดีและสะอาด	1. ต้องอาศัยผู้ชำนาญการสูงในการควบคุมระบบให้จำกัดอากาศ และเป็นระบบที่ต้องมีความปลอดภัยสูงในการเดินระบบ 2. กำจัดได้เฉพาะขยะพลาสติก โฟม และขยะที่เป็น Petroleum-based 3. หากขยะพลาสติกเก่าที่สกปรกมาก อาจมีของเสีย เช่น Char หรือน้ำมันดิน ที่จะต้องกำจัดอย่างถูกต้องต่อไป

ตารางที่ ก - 2 ข้อดี - ข้อเสียในการดำเนินงานของเทคโนโลยีต่าง ๆ เพื่อแก้ไขปัญหาสถานที่กำจัดขยะมูลฝอยกรณีให้เอกชนเข้าร่วมดำเนินการ (ต่อ – 2)

เทคโนโลยีกำจัดขยะ	รายละเอียด	ข้อดี	ข้อเสีย
การผลิตเชื้อเพลิงขยะ (RDF) โดยกระบวนการบำบัดแบบชีวภาพเชิงกล (Mechanical-Biological Treatment)	เป็นการแปรรูปขยะชุมชน โดยใช้เครื่องจักรกลหรือแรงงานคนในการคัดแยกหิน แก้ว โลหะ และขวดพลาสติกที่ขายได้ออกจากขยะทั่วไป และร่อนขยะอื่น ๆ ออกให้เหลือขยะพลาสติก และนำไปผ่านกระบวนการย่อยสลายและทำให้แห้งทางชีวภาพ (Biodry) เพื่อให้ขยะอินทรีย์สลายเป็นปุ๋ยและเหลือแต่ขยะพลาสติกที่มีค่าความร้อนสูง ความชื้นต่ำ และสามารถนำไปใช้เป็นเชื้อเพลิงในกิจกรรมต่าง ๆ ได้	1. สามารถแปรรูปขยะพลาสติกและขยะตกค้างอื่น ๆ ที่สามารถใช้เป็นเชื้อเพลิงได้ 2. ใช้งบประมาณลงทุนและดำเนินการไม่มากนักเมื่อเทียบกับระบบอื่น 3. เทคโนโลยีในการแปรรูปเป็นเชื้อเพลิงขยะ มีหลากหลาย ขึ้นอยู่กับพื้นที่และงบประมาณที่มี ใช้ผู้ควบคุมที่มีความเชี่ยวชาญไม่มาก	1. จำเป็นต้องหาแหล่งรองรับเชื้อเพลิงขยะเพื่อนำไปกำจัดต่อไป และหากมีระยะทางขนส่งไกล อาจไม่คุ้มค่ากับรายได้ในการจำหน่าย 2. ยังคงมีขยะที่ไม่สามารถแปรรูปเป็นเชื้อเพลิงขยะได้ และจำเป็นต้องมีระบบกำจัดส่วนที่เหลือต่อไป 3. เชื้อเพลิงขยะในปัจจุบันยังเป็นตลาดของผู้รับซื้อ ดังนั้นเอกชนอาจมีความเสี่ยง 4. จำเป็นต้องสร้างโรงเก็บเชื้อเพลิงขยะให้มีระบบระบายอากาศที่ดีร่วมด้วย
การย่อยสลายแบบไม่ใช้อากาศ (Anaerobic Digestion)	เป็นการกำจัดขยะอินทรีย์โดยการย่อยสลายแบบไม่ใช้อากาศ เพื่อให้ขยะอินทรีย์แปรสภาพเป็นก๊าซมีเทนสำหรับใช้ผลิตพลังงาน โดยกระบวนการนี้จะต้องมีการคัดแยกและป้อนขยะอินทรีย์เข้าสู่ระบบเพียงอย่างเดียว โดยควบคุมไม่ให้มีการป้อนขยะประเภทอื่น ๆ รวมถึงขยะอันตราย เนื่องจากทำให้จุลินทรีย์แบบไม่ใช้อากาศตายและระบบหยุดการทำงาน	1. เป็นการกำจัดขยะอินทรีย์เพื่อผลิตพลังงานที่มีประสิทธิภาพ 2. เหมาะกับประเทศไทยซึ่งมีอากาศร้อน จุลินทรีย์สามารถย่อยสลายได้ง่าย	1. จำเป็นต้องมีระบบกำจัดขยะประเภทอื่น ๆ ร่วมด้วย 2. ห้ามขยะอันตรายเข้าไปในระบบโดยเด็ดขาด 3. ต้องใช้ผู้ควบคุมที่มีความชำนาญสูง

ตารางที่ ก - 2 ข้อดี - ข้อเสียในการดำเนินงานของเทคโนโลยีต่าง ๆ เพื่อแก้ไขปัญหาสถานที่กำจัดขยะมูลฝอยกรณีให้เอกชนเข้าร่วมดำเนินการ (ต่อ – 3)

เทคโนโลยีกำจัดขยะ	รายละเอียด	ข้อดี	ข้อเสีย
การฝังกลบเพื่อผลิตพลังงาน (Landfill Gas to Energy)	เป็นการกำจัดขยะทั่วไปแบบฝังกลบซึ่งต้องมีการออกแบบตามหลักสุขาภิบาล ออกแบบก่อสร้าง และติดตั้งท่อรวบรวมน้ำเสียและท่อระบายก๊าซ โดยการติดตั้งเครื่องดูดก๊าซมีเทนในบ่อฝังกลบตามท่อแนวตั้งและท่อแนวนอน โดยขยะอินทรีย์ที่อยู่ในขยะทั่วไปจะเกิดการย่อยสลายแบบไม่ใช้อากาศในบ่อฝังกลบและเกิดก๊าซมีเทน และดูดก๊าซมีเทนที่เกิดขึ้นเพื่อไปผลิตไฟฟ้าต่อไป โดยมีปัจจัยที่ควรคำนึงถึง ได้แก่ – ความลึกของชั้นฝังกลบขยะมูลฝอยซึ่งควรมีความลึกมากกว่า 12 เมตร ขึ้นไป – สภาวะไร้ออกซิเจนในพื้นที่ฝังกลบ – ปริมาณขยะมูลฝอยในพื้นที่ฝังกลบตลอดอายุการดำเนินงานฝังกลบ (เฉลี่ยประมาณ 20 ปี) ซึ่งถ้านำมาผลิตไฟฟ้าควรมีปริมาณ 1 ล้านตัน ขึ้นไป และมีขยะใหม่เข้าระบบไม่น้อยกว่า 350 ตันต่อวัน	1. กำจัดขยะได้ทุกประเภทยกเว้นขยะอันตราย แต่ต้องมีขยะที่เข้าระบบอย่างน้อย 300 – 350 ตันต่อวัน 2. ไม่จำเป็นต้องใช้ผู้ควบคุมระบบฝังกลบที่มีความรู้สูง แต่ต้องมีผู้ควบคุมระบบรวบรวมก๊าซ 3. สามารถใช้ก๊าซมีเทนจากระบบบำบัดน้ำเสียเพื่อผลิตพลังงานได้ด้วย	1. ไม่เหมาะกับการกำจัดขยะเก่าเนื่องจากไม่มีศักยภาพในการเกิดก๊าซมีเทน 2. ต้องอาศัยพื้นที่ขนาดใหญ่ ดังนั้นไม่เหมาะกับพื้นที่ที่มีราคาที่ดินสูง 3. สำหรับขยะใหม่ ก๊าซมักเกิดขึ้นในช่วง 2 – 5 ปีแรก และหลังจากนั้นจะเกิดน้อยลง 4. อาจเกิดกลิ่นเหม็นจากก๊าซไข่เน่า 5. จำเป็นต้องออกแบบระบบท่อและระบบดูดก๊าซให้มีความต่อเนื่องตลอดความลึกของบ่อ เนื่องจากอาจเกิดการตกท้องช้างของท่อในแนวนอนซึ่งส่งผลต่อการดูดก๊าซได้

ภาคผนวก ข

แนวคิดการจัดลำดับความสำคัญของสถานที่กำจัดขยะมูลฝอยที่ไม่ถูกต้อง

การกำหนดค่าปัจจัย (Factor)

การจัดลำดับความสำคัญของสถานที่กำจัดขยะมูลฝอยที่ไม่ถูกต้อง เพื่อให้ทราบถึงความเร่งด่วนและความสำคัญของพื้นที่ (Priority) ในการแก้ไขปัญหาและวางแนวทางการบริหารจัดการขยะมูลฝอยขององค์กรปกครองส่วนท้องถิ่น ที่สะท้อนสถานการณ์/สภาพปัญหาที่เกิดขึ้นในลักษณะเชิงพื้นที่ (Area Approach) โดยมองถึงปัจจัยที่ส่งผลกระทบต่อประชาชน และการสร้างความยั่งยืนให้เกิดความดุลยภาพทั้ง 3 มิติ คือ เศรษฐกิจ (Economy) สังคม (Social) และสิ่งแวดล้อม (Environmental) ซึ่งปัจจัยหลักที่การนำมาพิจารณาจัดลำดับความสำคัญ ประกอบด้วย

1) ปริมาณขยะมูลฝอยที่กำจัดไม่ถูกต้องในสถานที่กำจัดขยะมูลฝอยที่ไม่ถูกต้อง
2) ปริมาณขยะมูลฝอยสะสมในสถานที่กำจัดขยะมูลฝอยที่ไม่ถูกต้อง

โดยนำปัจจัยหลักดังกล่าวมาวิเคราะห์เป็นค่า Factor 2 Factor คูณด้วย ค่าถ่วงน้ำหนักความสำคัญในแต่ละ Factor และนำผลคะแนนรวมที่ได้จากการวิเคราะห์ มาจัดเรียงลำดับความเร่งด่วนและความสำคัญของพื้นที่ (Priority) ดังนี้

1) ขยะมูลฝอยที่กำจัดไม่ถูกต้อง (Factor A)

พิจารณาจากร้อยละของปริมาณขยะมูลฝอยที่กำจัดไม่ถูกต้องในสถานที่กำจัดขยะมูลฝอยเทียบกับผลรวมของปริมาณขยะมูลฝอยที่กำจัดไม่ถูกต้องในสถานที่กำจัดขยะมูลฝอยของแต่ละกลุ่ม

$$Factor\ A = \frac{\text{ปริมาณขยะมูลฝอยที่กำจัดไม่ถูกต้องในสถานที่กำจัดขยะมูลฝอย} \times 100}{\text{ผลรวมของปริมาณขยะมูลฝอยที่กำจัดไม่ถูกต้องในสถานที่กำจัดขยะมูลฝอยของแต่ละกลุ่ม}}$$

2) ขยะมูลฝอยสะสม (Factor B)

พิจารณาจากร้อยละของปริมาณขยะมูลฝอยสะสมในสถานที่กำจัดขยะมูลฝอยเทียบกับผลรวมของปริมาณขยะมูลฝอยสะสมในสถานที่กำจัดขยะมูลฝอยของแต่ละกลุ่ม

$$Factor\ B = \frac{\text{ปริมาณขยะมูลฝอยสะสมในสถานที่กำจัดขยะมูลฝอย} \times 100}{\text{ผลรวมของปริมาณขยะมูลฝอยสะสมในสถานที่กำจัดขยะมูลฝอยของแต่ละกลุ่ม}}$$

การกำหนดค่าถ่วงน้ำหนัก (Weighted)

ค่าถ่วงน้ำหนักความสำคัญในแต่ละ Factor ใช้วิธีการวิเคราะห์การตัดสินใจแบบหลายหลักเกณฑ์ (Multiple Criteria Decision Analysis : MCA) ในการกำหนด โดยพิจารณาผลกระทบ 3 ด้าน ที่เกิดจาก Factor A และ Factor B ดังนี้

ผลกระทบด้านสิ่งแวดล้อม (Environmental)	ผลกระทบด้านสังคม (Social)	ผลกระทบด้านเศรษฐกิจ (Economy)
- อากาศ - น้ำ - ดิน	- การก่อเหตุรำคาญ - ทัศนอุจาด - การใช้ที่ดิน - สุขภาพอนามัย - ความปลอดภัยต่อชีวิตและทรัพย์สิน	- ราคาที่ดิน - ค่าฟื้นฟูระบบและสภาพแวดล้อม

โดยพิจารณาให้คะแนนผลกระทบที่เกิดขึ้นจาก Factor A และ Factor B ดังนี้

- คะแนน 1 หมายถึง มีผลกระทบน้อย
- คะแนน 3 หมายถึง มีผลกระทบมาก

รายละเอียดดังตารางที่ ฉ

ตารางที่ ข การกำหนดค่าถ่วงน้ำหนักในการจัดลำดับความสำคัญของสถานที่กำจัดขยะมูลฝอยที่ไม่ถูกต้อง

ผลกระทบ	รายละเอียด	ขยะมูลฝอยที่กำจัดไม่ถูกต้อง (Factor A)	ขยะมูลฝอยสะสม (Factor B)
ด้านสิ่งแวดล้อม (Environmental)	1. อากาศ	3	1
	พิจารณาจากก๊าซเรือนกระจกที่มีศักยภาพในการทำให้โลกร้อนถึง 28 เท่าเทียบกับ CO_2	เกิดก๊าซ CH_4 H_2S CO_2 และ Dioxins ปริมาณก๊าซมาก	เกิดก๊าซ CH_4 H_2S CO_2 และ Dioxins ปริมาณก๊าซน้อย
	2. น้ำ	3	3
	พิจารณาจากการแพร่กระจายของความสกปรกน้ำชะขยะมูลฝอย	ความสกปรกสูง ไม่มีระบบป้องกันการซึมผ่าน	ความสกปรกสูง ไม่มีระบบป้องกันการซึมผ่าน
	3. ดิน	3	3
	พิจารณาจากความเป็นพิษโลหะหนักของดิน	มีการสะสมของโลหะหนักในดินสูง	มีการสะสมของโลหะหนักในดินสูง
ด้านสังคม (Social)	4. การก่อเหตุรำคาญ	3	1
	พิจารณาจากกลิ่น ฝุ่น ขยะมูลฝอยปลิว	กลิ่นแรง	กลิ่นน้อยกว่า
	5. ทัศนุจาด	1	3
	พิจารณาจากมีการกลบทับด้วยดิน	มีการกลบทับด้วยดินเป็นครั้งคราว	ไม่มีการกลบทับด้วยดินหรือมีน้อย
	6. การใช้ที่ดิน	3	3
	พิจารณาจากการใช้ประโยชน์ที่ดินผิดประเภท ทำให้ที่ดินเสื่อมโทรม	ที่ดินเสื่อมโทรมมาก	ที่ดินเสื่อมโทรมมาก
	7. สุขภาพอนามัย	3	1
	พิจารณาจากการเกิดโรคและการแพร่กระจายของเชื้อโรค	เชื้อโรคมากสามารถแพร่กระจายได้มาก	เชื้อโรคน้อยสามารถแพร่กระจายได้น้อย
	8. ความปลอดภัยต่อชีวิตและทรัพย์สิน	1	3
	พิจารณาจากการทับถมของขยะมูลฝอย ทำให้เกิดความเสี่ยงในการเกิดไฟไหม้	มีความเสี่ยงในการเกิดไฟไหม้ต่ำ	มีความเสี่ยงในการเกิดไฟไหม้สูง
ด้านเศรษฐกิจ (Economy)	9. ราคาที่ดิน	3	3
	พิจารณาจากราคาที่ดินที่อยู่ใกล้สถานที่กำจัดขยะมูลฝอย	ราคาที่ดินตก	ราคาที่ดินตก
	10. ค่าฟื้นฟูระบบและสภาพแวดล้อม	3	3
	พิจารณาจากค่าใช้จ่ายที่เกิดขึ้นในการฟื้นฟูระบบและสภาพแวดล้อม	ค่าใช้จ่ายในการฟื้นฟูระบบและสภาพแวดล้อมสูง	ค่าใช้จ่ายในการฟื้นฟูระบบและสภาพแวดล้อมสูง
รวม		**26**	**24**

ภาคผนวก ค

ตารางที่ ค รายละเอียดกลุ่มที่ 1 สถานที่กำจัดขยะมูลฝอยที่อยู่ในพื้นที่ป่า

ที่	จังหวัด	สถานที่กำจัดขยะมูลฝอย	ที่ตั้ง	ผู้ดำเนินการ	พิกัด Latitude	พิกัด longitude	ขนาดพื้นที่ (ไร่)	การกำจัด	ปริมาณขยะ (ตัน/วัน)	ขยะตกค้าง (ตัน)	ข้อเสนอ	ประเภทของป่า
1	ลำปาง	ทต.เวียงมอก หมู่ 13	บ้านแม่พุเหนือ ม.13 ต.เวียงมอก อ.เถิน จ.ลำปาง 52160	ทต.เวียงมอก	17.332475	99.435096	0.5	เทกอง	4	456	ปิด (ใช้ ทต.เวียงมอก ม.9)	ป่าสงวนแห่งชาติป่าเพื่อเศรษฐกิจ (E) ป่าแม่มอก
2	ลำปาง	ทต.เวียงมอก หมู่ 4	บ้านปางอ้า ม.4 ต.เวียงมอก อ.เถิน จ.ลำปาง 52160	ทต.เวียงมอก	17.407848	99.364802	5	เทกอง	6	572	Semi-aerobic composting	ป่าสงวนแห่งชาติป่าเพื่อการอนุรักษ์ (C) ป่าแม่มอก
3	ลำปาง	ทต.เวียงมอก หมู่ 8	บ้านหนองหอย ม.8 ต.เวียงมอก อ.เถิน จ.ลำปาง 52160	ทต.เวียงมอก	17.509423	99.342433	5	เทกอง	6	1,045	ปิด พื้นที่ลุ่มน้ำชั้น 1-2 (ใช้ ทต.เวียงมอก ม.9)	ป่าสงวนแห่งชาติป่าเพื่อเศรษฐกิจ (E) ป่าแม่มอก
4	ลำปาง	ทต.เวียงมอก หมู่ 9	บ้านหอรบ ม.9 ต.เวียงมอก อ.เถิน จ.ลำปาง 52160	ทต.เวียงมอก	17.335154	99.454001	1	เทกอง	5	63	Semi-aerobic composting	ป่าสงวนแห่งชาติป่าเพื่อเศรษฐกิจ (E) ป่าแม่มอก
5	ลำปาง	ทต.เถินบุรี หมู่ 2	บ้านป่าตาล ม.2 ต.เถินบุรี อ.เถิน จ.ลำปาง 52160	ทต.เถินบุรี	17.602639	99.170995	3	เทกอง	2	21	ปิด (ใช้ ทต.เถินบุรี ม.3 และจัดหารถเก็บขนขยะ)	
6	ลำปาง	ทต.เถินบุรี หมู่ 5	บ้านสองแควปินหวาน ม.5 ต.เถินบุรี อ.เถิน จ.ลำปาง 52160	ทต.เถินบุรี	17.561465	99.176365	2	เทกอง	2	0	ปิด (ใช้ ทต.เถินบุรี ม.3)	
7	ลำปาง	อบต.แม่ปะ หมู่ 1	บ้านแม่ปะหลวง ม.1 ต.แม่ปะ อ.เถิน จ.ลำปาง 52160	อบต.แม่ปะ	17.624626	99.265394	0.5	เทกอง	0.6	142	ปิด (ใช้ อบต.แม่ปะ ม.2)	ป่าสงวนแห่งชาติป่าเพื่อการอนุรักษ์ (C)ป่าแม่เลิม ป่าแม่ปะ
8	ลำปาง	อบต.แม่ปะ หมู่ 2	บ้านแม่ปะแพะ ม.2 ต.แม่ปะ อ.เถิน จ.ลำปาง 52160	อบต.แม่ปะ	17.631587	99.27187	0.5	เทกอง	0.6	217	Semi-aerobic composting	ป่าสงวนแห่งชาติป่าเพื่อเศรษฐกิจ (E) ป่าแม่เลิม ป่าแม่ปะ
9	ลำปาง	อบต.แม่ปะ หมู่ 3	บ้านท่ามะเกว๋น ม.3 ต.แม่ปะ อ.เถิน จ.ลำปาง 52160	อบต.แม่ปะ	17.664326	99.300929	0.5	เทกอง	0.6	360	ปิด พื้นที่ลุ่มน้ำชั้น 1-2 (ใช้ อบต.แม่ปะ ม.2)	ป่าสงวนแห่งชาติป่าเพื่อเศรษฐกิจ (E) ป่าแม่เลิม ป่าแม่ปะ
10	ลำปาง	อบต.แม่ปะ หมู่ 4	บ้านปางกุ่ม ม.4 ต.แม่ปะ อ.เถิน จ.ลำปาง 52160	อบต.แม่ปะ	17.703188	99.358161	0.5	เทกอง	0.6	43	Semi-aerobic composting	ป่าสงวนแห่งชาติป่าเพื่อเศรษฐกิจ (E) ป่าแม่เลิม ป่าแม่ปะ

ที่	จังหวัด	สถานที่กำจัดขยะมูลฝอย	ที่ตั้ง	ผู้ดำเนินการ	พิกัด Latitude	พิกัด longitude	ขนาดพื้นที่ (ไร่)	การกำจัด	ปริมาณขยะ (ตัน/วัน)	ขยะตกค้าง (ตัน)	ข้อเสนอ	ประเภทของป่า
11	ลำปาง	อบต.แม่ปะ หมู่ 5	บ้านท่าผา ม.5 ต.แม่ปะ อ.เถิน จ.ลำปาง 52160	อบต.แม่ปะ	17.677558	99.24299	0.5	เทกอง	0.6	0	Semi-aerobic composting	ป่าสงวนแห่งชาติป่าเพื่อเศรษฐกิจ (E) ป่าแม่เลิม ป่าแม่ปะ
12	ลำปาง	ทต.เสริมงาม	ม.6 ต. อ.เสริมงาม จ.ลำปาง 52210	ทต.เสริมงาม	18.05681	99.228268	17.25	เทกอง	3.5	0	ปรับปรุงเป็นสถานี ขนถ่ายไป อบจ.ลำปาง	ป่าสงวนแห่งชาติป่าเพื่อเกษตรกรรม (A) ป่าแม่เสริม
13	ลำปาง	อบต.เมืองมาย หมู่ 1	บ้านแม่เย็น ม.1 ต.เมืองมาย อ.แจ้ห่ม จ.ลำปาง 52120	อบต.เมืองมาย	18.658647	99.694071	0.25	เทกอง	2	20	ปิด พื้นที่ลุ่มน้ำชั้น 1-2 (ใช้ อบต.เมืองมาย ม.5)	ป่าสงวนแห่งชาติป่าเพื่อการอนุรักษ์ (C)ป่าแม่ต๋า ป่าแม่มาย
14	ลำปาง	อบต.เมืองมาย หมู่ 5	บ้านไผ่แพะ ม.5 ต.เมืองมาย อ.แจ้ห่ม จ.ลำปาง 52120	อบต.เมืองมาย	18.587484	99.627439	1	เทกอง	2	20	Semi-aerobic Composting	ป่าสงวนแห่งชาติป่าเพื่อเศรษฐกิจ (E) ป่าแม่ต๋า ป่าแม่มาย
15	ลำปาง	ทต.สิริราช	บ้านแม่วะ ม.3 ต.สันดอนแก้ว อ.แม่ทะ จ.ลำปาง 52150	ทต.สิริราช	18.00189	99.446387	20	เทกอง	8.9	3	ปิดและจัดหารถเก็บขนไปสถานีขนถ่าย ทต.ป่าตันนาครัว	ป่าสงวนแห่งชาติป่าเพื่อเศรษฐกิจ (E)ป่าแม่ทาน
16	ลำปาง	ทต.ป่าตันนาครัว	บ้านนาคตแพะ ม.4 ต.ป่าตัน อ.แม่ทะ จ.ลำปาง 52150	ทต.ป่าตันนาครัว	18.140788	99.488791	18	เทกอง	12.2	144	ปรับปรุงเป็นสถานีขนถ่ายไป อบจ.ลำปาง	
17	ลำปาง	ทต.แม่ทะ	ม.1 ต.แม่ทะ อ.แม่ทะ จ.ลำปาง 52150	ทต.แม่ทะ	18.2076	99.6095	88	เทกอง	10.6	0	ปิด (ไปสถานีขนถ่าย ทต.ป่าตันนาครัว)	ป่าสงวนแห่งชาติป่าเพื่อเศรษฐกิจ (E)ป่าแม่จาง
18	ลำปาง	ทต.พระบาทวังตวง หมู่ 1	บ้านเกาะหัวช้าง ม.1 ต.พระบาทวังตวง อ.แม่พริก จ.ลำปาง 52180	ทต.พระบาทวังตวง	17.5024	99.165449	19	เทกอง	0.9	35	Semi-aerobic Composting	ป่าสงวนแห่งชาติป่าเพื่อเศรษฐกิจ (E) ป่าแม่วะ
19	ลำปาง	ทต.พระบาทวังตวง หมู่ 2	บ้านท่าชุม ม.2 ต.พระบาทวังตวง อ.แม่พริก จ.ลำปาง 52180	ทต.พระบาทวังตวง	17.484519	99.163345	1	เทกอง	0.9	1	Semi-aerobic Composting	ป่าสงวนแห่งชาติป่าเพื่อเศรษฐกิจ (E) ป่าแม่วะ
20	ลำปาง	ทต.พระบาทวังตวง หมู่ 4	บ้านแม่เชียงรายบน ม.4 ต.พระบาทวังตวง อ.แม่พริก จ.ลำปาง 52180	ทต.พระบาทวังตวง	17.3686	99.1334	2	เทกอง	0.9	12	Semi-aerobic Composting	ป่าสงวนแห่งชาติป่าเพื่อเศรษฐกิจ (E) ป่าแม่วะ

ที่	จังหวัด	สถานที่กำจัดขยะมูลฝอย	ที่ตั้ง	ผู้ดำเนินการ	พิกัด Latitude	พิกัด longitude	ขนาดพื้นที่ (ไร่)	การกำจัด	ปริมาณขยะ (ตัน/วัน)	ขยะตกค้าง (ตัน)	ข้อเสนอ	ประเภทของป่า
21	ลำปาง	ทต.พระบาทวังตวง หมู่ 5	บ้านพระบาท ม.5 ต.พระบาทวังตวง อ.แม่พริก จ.ลำปาง 52180	ทต.พระบาทวังตวง	17.456227	99.151845	1	เผากลางแจ้ง	0.9	4	Semi-aerobic Composting	ป่าสงวนแห่งชาติป่าเพื่อเศรษฐกิจ (E) ป่าแม่วะ
22	ลำปาง	ทต.พระบาทวังตวง หมู่ 7	บ้านดอยคำ ม.7 ต.พระบาทวังตวง อ.แม่พริก จ.ลำปาง 52180	ทต.พระบาทวังตวง	17.412769	99.142153	1	เทกอง	0.9	34	Semi-aerobic Composting	
23	ลำปาง	ทต.เมืองปาน หมู่ 4	บ้านดอนแก้ว ม.4 ต.เมืองปาน อ.เมืองปาน จ.ลำปาง 52240	ทต.เมืองปาน	18.797492	99.517567	1	เทกอง	2	126	Semi-aerobic Composting	ป่าสงวนแห่งชาติป่าเพื่อเกษตรกรรม (A) ป่าแม่สุก ป่าแม่สอย
24	ลำปาง	ทต.บ้านใหม่	บ้านใหม่ ม.6 ถ.วังเหนือ แม่ขะจาน ต.วังเหนือ อ.วังเหนือ จ.ลำปาง 52140	ทต.บ้านใหม่	19.184393	99.604676	1.2	เผาในเตา	1.2	0	Semi-aerobic Composting	ป่าสงวนแห่งชาติป่าเพื่อเกษตรกรรม (A)ป่าขุนวัง แปลงที่ 3
25	ลำปาง	อบต.วังทอง หมู่ 7	บ้านป่าทอง ม.7 ต.วังทอง อ.วังเหนือ จ.ลำปาง 52140	อบต.วังทอง	19.086289	99.69137	1	เทกอง	0.9	311	Semi-aerobic Composting	ป่าสงวนแห่งชาติป่าเพื่อการอนุรักษ์ (C) ป่าขุนวัง แปลงที่ 2
26	ลำปาง	อบต.นายาง หมู่ 3	บ้านนาปราบ ม.3 ต.นายาง อ.สบปราบ จ.ลำปาง 52170	อบต.นายาง	17.8905	99.3018	1	เทกอง	0.7	5	ปิด (ใช้ อบต.แม่กัวะ ม.2)	
27	ลำปาง	อบต.นายาง หมู่ 4	บ้านหนองวัวแดง ม.4 ต.นายาง อ.สบปราบ จ.ลำปาง 52170	อบต.นายาง	17.8957	99.3211	1	เทกอง	0.7	6	ปิด (ใช้ อบต.แม่กัวะ ม.2)	
28	ลำปาง	อบต.นายาง หมู่ 6	บ้านนาไม้แดง ม.6 ต.นายาง อ.สบปราบ จ.ลำปาง 52170	อบต.นายาง	17.924225	99.282074	1	เทกอง	0.7	1	ปิด (ใช้ อบต.แม่กัวะ ม.2)	
29	ลำปาง	อบต.นายาง หมู่ 7	บ้านแก่น ม.7 ต.นายาง อ.สบปราบ จ.ลำปาง 52170	อบต.นายาง	17.93	99.2698	1	เทกอง	0.7	0	ปิด (ใช้ อบต.แม่กัวะ ม.2)	
30	ลำปาง	อบต.นายาง หมู่ 8	บ้านไร่ ม.8 ต.นายาง อ.สบปราบ จ.ลำปาง 52170	อบต.นายาง	17.8721	99.3047	1	เทกอง	0.7	7	ปิด (ใช้ อบต.แม่กัวะ ม.2)	

ที่	จังหวัด	สถานที่กำจัดขยะมูลฝอย	ที่ตั้ง	ผู้ดำเนินการ	พิกัด Latitude	พิกัด longitude	ขนาดพื้นที่ (ไร่)	การกำจัด	ปริมาณขยะ (ตัน/วัน)	ขยะตกค้าง (ตัน)	ข้อเสนอ	ประเภทของป่า
31	ลำปาง	อบต.นายาง หมู่ 9	บ้านแม่ยอง ม.9 ต.นายาง อ.สบปราบ จ.ลำปาง 52170	อบต.นายาง	17.909	99.2819	1	เทกอง	0.7	3	ปิด (ใช้ อบต.แม่กัวะ ม.2)	ป่าสงวนแห่งชาติป่าเพื่อเศรษฐกิจ (E)ป่าแม่ราบ
32	ลำปาง	อบต.แม่กัวะ หมู่ 2	บ้านอ้อ ม.2 ต.แม่กัวะ อ.สบปราบ จ.ลำปาง 52170	อบต.แม่กัวะ	17.945742	99.3249	3	เผากลางแจ้ง	0.7	0	ปรับปรุงเป็นสถานี ขนถ่ายไป อบจ.ลำปาง และจัดหารถเก็บขนขยะ	ป่าสงวนแห่งชาติป่าเพื่อเศรษฐกิจ (E)ป่าแม่สะเลียม
33	ลำปาง	อบต.แม่กัวะ หมู่ 3	บ้านปงกา ม.3 ต.แม่กัวะ อ.สบปราบ จ.ลำปาง 52170	อบต.แม่กัวะ	17.9614	99.3451	1	เทกอง	2.9	22	ปิด (ใช้ อบต.แม่กัวะ ม.2)	ป่าสงวนแห่งชาติป่าเพื่อการอนุรักษ์ (C)ป่าแม่ทาน
34	ลำปาง	ทต.แม่ปุ หมู่ 2	บ้านแม่ปุ ม.2 ต.แม่ปุ อ.แม่พริก จ.ลำปาง 52180	ทต.แม่ปุ	17.540932	99.142612	80	เทกอง	0.6	33	ปิด (ใช้ อบต.แม่กัวะ ม.2)	
35	ลำปาง	ทต.เถินบุรี หมู่ 3	บ้านท่าใหม่ ม.3 ต.เถินบุรี อ.เถิน จ.ลำปาง 52160	ทต.เถินบุรี	17.589953	99.166587	1	เทกอง	2	1	Semi-aerobic composting	
36	ลำปาง	ทต.เถินบุรี หมู่ 4	บ้านท่าหลวง ม.4 ต.เถินบุรี อ.เถิน จ.ลำปาง 52160	ทต.เถินบุรี	17.562907	99.175661	1	เทกอง	2	57	ปิด (ใช้ ทต.เถินบุรี ม.3)	
37	ลำปาง	อบต.แม่ปะ หมู่ 6	บ้านหัวทุ่ง ม.6 ต.แม่ปะ อ.เถิน จ.ลำปาง 52160	อบต.แม่ปะ	17.645686	99.283948	0.5	เทกอง	0.6	169	ปิด พื้นที่ลุ่มน้ำชั้น 1-2 (ใช้ อบต.แม่ปะ ม.2)	ป่าสงวนแห่งชาติป่าเพื่อเศรษฐกิจ (E)ป่าแม่เลิม ป่าแม่ปะ
38	ลำปาง	อบต.แม่ปะ หมู่ 8	บ้านสันทราย ม.8 ต.แม่ปะ อ.เถิน จ.ลำปาง 52160	อบต.แม่ปะ	17.648951	99.270302	0.5	เทกอง	0.6	60	ปิด พื้นที่ลุ่มน้ำชั้น 1-2 (ใช้ อบต.แม่ปะ ม.2)	ป่าสงวนแห่งชาติป่าเพื่อเศรษฐกิจ (E)ป่าแม่เลิม ป่าแม่ปะ
39	ลำปาง	อบต.แม่ปะ หมู่ 9	บ้านท่าอุดม ม.9 ต.แม่ปะ อ.เถิน จ.ลำปาง 52160	อบต.แม่ปะ	17.673128	99.313767	0.5	เทกอง	0.6	214	ปิด (ใช้ อบต.แม่ปะ ม.2)	ป่าสงวนแห่งชาติป่าเพื่อการอนุรักษ์ (C) ป่าแม่เลิม ป่าแม่ปะ
40	ลำปาง	ทต.เสริมซ้าย หมู่ 10	ม.10 ต.เสริมซ้าย อ.เสริมงาม จ.ลำปาง 52210	ทต.เสริมซ้าย	17.975692	99.174647	1	เทกอง	15.2	11	ปิด (ใช้ ทต.เสริมงาม และจัดหารถเก็บขนขยะ)	ป่าสงวนแห่งชาติป่าเพื่อเศรษฐกิจ (E) ป่าแม่เสริม
41	ลำปาง	อบต.นายาง หมู่ 2	บ้านดง ม.2 ต.นายาง อ.สบปราบ จ.ลำปาง 52170	อบต.นายาง	17.8615	99.2904	1	เทกอง	0.7	5	ปิด พื้นที่ลุ่มน้ำชั้น 1-2	ป่าสงวนแห่งชาติป่าเพื่อการอนุรักษ์ (C) ป่าแม่ราบ

ที่	จังหวัด	สถานที่กำจัดขยะมูลฝอย	ที่ตั้ง	ผู้ดำเนินการ	พิกัด Latitude	พิกัด longitude	ขนาดพื้นที่ (ไร่)	การกำจัด	ปริมาณขยะ (ตัน/วัน)	ขยะตกค้าง (ตัน)	ข้อเสนอ	ประเภทของป่า
42	ลำปาง	อบต.นายาง หมู่ 5	บ้านนายาง ม.5 ต.นายาง อ.สบปราบ จ.ลำปาง 52170	อบต.นายาง	17.914338	99.31167	1	เทกอง	0.7	23	ปิด (ใช้ อบต.แม่กัวะ ม.2)	ป่าสงวนแห่งชาติป่าเพื่อเศรษฐกิจ (E)ป่าแม่สะเลียม
43	ลำปาง	อบต.แม่กัวะ หมู่ 7	บ้านแม่กัวะพัฒนา ม.7 ต.แม่กัวะ อ.สบปราบ จ.ลำปาง 52170	อบต.แม่กัวะ	17.9516	99.3829	3	เทกอง	2.9	8	ปิด (ใช้ อบต.แม่กัวะ ม.2)	ป่าสงวนแห่งชาติป่าเพื่อเศรษฐกิจ (E) ป่าแม่ทาน
44	ลำปาง	อบต.สมัย หมู่ 5	ม.5 ต. อ.ห้างฉัตร จ.ลำปาง 52190	อบต.สมัย	17.92003	99.41918	5	เทกอง	0.4	150	ปิด (ใช้ อบต.แม่กัวะ ม.2 และจัดหารถเก็บขนขยะ)	ป่าสงวนแห่งชาติป่าเพื่อเศรษฐกิจ (E) ป่าแม่ทาน
45	ลำปาง	อบต.สมัย หมู่ 8	บ้านไผ่พัฒนา ม.8 ต. อ.ห้างฉัตร จ.ลำปาง 52190	อบต.สมัย	17.857632	99.39298	3	เทกอง	0.4	132	ปิด (ใช้ อบต.แม่กัวะ ม.2)	
46	ลำปาง	อบต.สมัย หมู่ 12	บ้านน้ำหลงสันติสุข ม.12 ต. อ.ห้างฉัตร จ.ลำปาง 52190	อบต.สมัย	17.913635	99.385675	5	เทกอง	0.4	297	ปิด (ใช้ อบต.แม่กัวะ ม.2)	ป่าสงวนแห่งชาติป่าเพื่อเศรษฐกิจ (E) ป่าแม่ทาน
47	ลำปาง	อบต.แม่ถอด หมู่ 1	ม.1 ต.แม่ถอด อ.เถิน จ.ลำปาง 52160	อบต.แม่ถอด	17.8035	99.2613	3	เทกอง	1.2	248	Semi-aerobic Composting	
48	ลำปาง	อบต.แม่ถอด หมู่ 3	บ้านแม่เติน ม.3 ต.แม่ถอด อ.เถิน จ.ลำปาง 52160	อบต.แม่ถอด	17.693877	99.170901	0.3	เทกอง	1.2	480	Semi-aerobic Composting	
49	ลำปาง	อบต.แม่ถอด หมู่ 4	บ้านแม่แก่ง ม.4 ต.แม่ถอด อ.เถิน จ.ลำปาง 52160	อบต.แม่ถอด	17.689953	99.17152	1	เทกอง	1.2	260	ปิด (ใช้ อบต.แม่ถอด ม.7)	
50	ลำปาง	อบต.แม่ถอด หมู่ 5	บ้านนาบ้านไร่ ม.5 ต.แม่ถอด อ.เถิน จ.ลำปาง 52160	อบต.แม่ถอด	17.701571	99.214722	0.2	เทกอง	1.2	357	ปิด (ใช้ อบต.แม่ถอด ม.7)	ป่าสงวนแห่งชาติป่าเพื่อเศรษฐกิจ (E) ป่าแม่อาบ
51	ลำปาง	อบต.แม่ถอด หมู่ 7	บ้านดงชัย ม.7 ต.แม่ถอด อ.เถิน จ.ลำปาง 52160	อบต.แม่ถอด	17.671822	99.180394	0.3	เทกอง	1.2	693	Semi-aerobic Composting	
52	ลำปาง	อบต.แม่ถอด หมู่ 8	บ้านแม่เตี๊ยะนอก ม.8 ต.แม่ถอด อ.เถิน จ.ลำปาง 52160	อบต.แม่ถอด	17.792009	99.223248	0.3	เทกอง	1.2	242	Semi-aerobic Composting	ป่าสงวนแห่งชาติป่าเพื่อเศรษฐกิจ (E)
53	ลำปาง	อบต.แม่ถอด หมู่ 10	บ้านแม่ถอดใต้ ม.10 ต.แม่ถอด อ.เถิน จ.ลำปาง 52160	อบต.แม่ถอด	17.747822	99.223248	0.3	เทกอง	1.2	565	Semi-aerobic Composting	
54	ลำปาง	ทต.แม่ปุ หมู่ 4	บ้านโป่งขาม ม.4 ต.แม่ปุ อ.แม่พริก จ.ลำปาง 52180	ทต.แม่ปุ	17.543377	99.135889	30	เทกอง	0.6	50	ปิด (ใช้ อบต.แม่กัวะ ม.2)	ป่าสงวนแห่งชาติป่าเพื่อเกษตรกรรม (A) ป่าแม่พริก

ที่	จังหวัด	สถานที่กำจัดขยะมูลฝอย	ที่ตั้ง	ผู้ดำเนินการ	พิกัด Latitude	พิกัด longitude	ขนาดพื้นที่ (ไร่)	การกำจัด	ปริมาณขยะ (ตัน/วัน)	ขยะตกค้าง (ตัน)	ข้อเสนอ	ประเภทของป่า
55	ลำปาง	อบต.สบปราบ หมู่ 4	บ้านแพะ ม.4 ต.สบปราบ อ.สบปราบ จ.ลำปาง 52170	อบต.สบปราบ	17.85662	99.344087	2	เทกอง	0.3	20	ปิด (ใช้ อบต.แม่กัวะ ม.2)	ป่าสงวนแห่งชาติป่าเพื่อเศรษฐกิจ (E) ป่าแม่ทาน
56	ลำปาง	อบต.วังทอง หมู่ 6	บ้านสารภี ม.6 ต.วังทอง อ.วังเหนือ จ.ลำปาง 52140	อบต.วังทอง	19.086409	99.691405	1	เทกอง	0.9	0	ปิด (ใช้ อบต.วังทอง ม.7)	ป่าสงวนแห่งชาติป่าเพื่อการอนุรักษ์ (C)ป่าขุนวังแปลงที่ 2
57	ลำปาง	อบต.นายาง หมู่ 1	ม.1 ต.นายาง อ.สบปราบ จ.ลำปาง 52170	อบต.นายาง	17.879	99.3014	1	เทกอง	0.7	8	ปิด (ใช้ อบต.แม่กัวะ ม.2)	ป่าสงวนแห่งชาติป่าเพื่อเศรษฐกิจ (E) ป่าแม่ปราบ
58	ลำปาง	ทต.เถินบุรี หมู่ 1	บ้านน้ำโท้ง ม.1 ต.เถินบุรี อ.เถิน จ.ลำปาง 52160	ทต.เถินบุรี	17.61941	99.18539	3	เทกอง	2	0	ปิด (ใช้ ทต.เถินบุรี ม.3)	
59	ลำปาง	ทต.เมืองปาน หมู่ 6	ม.6 ต.เมืองปาน อ.เมืองปาน จ.ลำปาง 52240	ทต.เมืองปาน	18.81958	99.46789	1	เทกอง	2	71	Semi-aerobic Composting	
60	พะเยา	ทต.บ้านถ้ำ	ม.2 ต.บ้านถ้ำ อ.ดอกคำใต้ จ.พะเยา 56120	ทต.บ้านถ้ำ	19.1254	100.0707	7	เทกอง	7.7	0	Semi-aerobic Composting	
61	พะเยา	ทต.หนองหล่ม หมู่ 5	บ้านสันม่วง ม.5 ถ.ดอกคำใต้ เชียงม่วน ต.หนองหล่ม อ.ดอกคำใต้ จ.พะเยา 56120	ทต.หนองหล่ม	18.94958	100.06953	14	เทกอง	3	0	Semi-aerobic Composting	ป่าสงวนแห่งชาติป่าเพื่อเศรษฐกิจ (E) ป่าแม่จุน
62	พะเยา	อบต.บ้านปิน หมู่ 7	ม.7 ต.บ้านปิน อ.ดอกคำใต้ จ.พะเยา 56120	อบต.บ้านปิน	19.03166	100.03533	3	เทกอง	1.9	0	Semi-aerobic Composting	ป่าสงวนแห่งชาติป่าเพื่อเศรษฐกิจ (E)ป่าแม่ร่องขุย
63	พะเยา	ทต.หงส์หิน หมู่ 11	ม.11 ต.หงส์หิน อ.จุน จ.พะเยา 56150	ทต.หงส์หิน	19.50469	100.09205	2.5	เทกอง	1.3	0	ปิด (ใช้ ทต.หงส์หิน ม.7)	
64	พะเยา	อบต.พระธาตุขิงแกง หมู่ 1	บ้านแม่วังช้าง ม.1 ถ.จุนปง ต.พระธาตุขิงแกง อ.จุน จ.พะเยา 56150	อบต.พระธาตุขิงแกง	19.2725	100.2448	1	เทกอง	0.2	317	Semi-aerobic Composting	ป่าสงวนแห่งชาติป่าเพื่อเกษตรกรรม (A)ป่าแม่ปืน ป่าดงประดู่
65	พะเยา	อบต.ห้วยยางขาม หมู่ 2	ม.2 ต.ห้วยยางขาม อ.จุน จ.พะเยา 56150	อบต.ห้วยยางขาม	19.3933	100.18143	3	เทกอง	1.2	0	Semi-aerobic Composting	ป่าสงวนแห่งชาติป่าเพื่อเศรษฐกิจ (E)ป่าแม่ปืน ป่าดงประดู่

ที่	จังหวัด	สถานที่กำจัดขยะมูลฝอย	ที่ตั้ง	ผู้ดำเนินการ	พิกัด Latitude	พิกัด longitude	ขนาดพื้นที่ (ไร่)	การกำจัด	ปริมาณขยะ (ตัน/วัน)	ขยะตกค้าง (ตัน)	ข้อเสนอ	ประเภทของป่า
66	พะเยา	อบต.ออย หมู่ 9	บ้านแม่ทาย ม.9 ต.ออย อ.ปง จ.พะเยา 56140	อบต.ออย	19.28182	100.31714	1	เทกอง	0.3	0	ปิด (ใช้ อบต.งิม ม.1)	ป่าสงวนแห่งชาติป่าเพื่อเศรษฐกิจ (E) ป่าแม่ยม
67	พะเยา	ทต.สบบง	ม.3 ต.สบบง อ.ภูซาง จ. พะเยา 56110	ทต.สบบง	19.58028	100.25604	7	เทกอง	7.7	0	Semi-aerobic landfill และจัดหารถเก็บขน	
68	พะเยา	อบต.ทุ่งกล้วย หมู่ 1	ม.1 ต.ทุ่งกล้วย อ.ภูซาง จ. พะเยา 56110	อบต.ทุ่งกล้วย	19.58717	100.33915	0.5	เทกอง	0.2	0	ปิด (ใช้ ทต.สบบง และจัดหารถเก็บขน)	
69	พะเยา	อบต.สระ หมู่ 1	ม.1 ต.สระ อ.เชียงม่วน จ. พะเยา 56160	อบต.สระ	19.0239	100.2964	4	เทกอง	0.3	0	ปิด (ใช้ อบต.สระ ม.2 และจัดหารถเก็บขน)	
70	พะเยา	อบต.สระ หมู่ 2	ม.2 ต.สระ อ.เชียงม่วน จ. พะเยา 56160	อบต.สระ	19.002	100.2682	6	เทกอง	0.3	0	Semi-aerobic landfill และจัดหารถเก็บขน	
71	พะเยา	อบต.สระ หมู่ 7	ม.7 ต.สระ อ.เชียงม่วน จ. พะเยา 56160	อบต.สระ	19.0114	100.2689	4	เทกอง	0.3	0	ปิด (ใช้ อบต.สระ ม.2 และจัดหารถเก็บขน)	ป่าสงวนแห่งชาติป่าเพื่อการอนุรักษ์ (C) ป่าแม่ยม
72	พะเยา	อบต.สระ หมู่ 10	ม.10 ต.สระ อ.เชียงม่วน จ. พะเยา 56160	อบต.สระ	18.9293	100.2261	4	เทกอง	0.3	0	ปิด (ใช้ อบต.สระ ม.2 และจัดหารถเก็บขน)	ป่าสงวนแห่งชาติป่าเพื่อเศรษฐกิจ (E)ป่าแม่ยม
73	พะเยา	ทต.หงส์หิน หมู่ 7	ม.7 ต.หงส์หิน อ.จุน จ.พะเยา 56150	ทต.หงส์หิน	19.5374	100.0937	2.5	เทกอง	1.3	0	Semi-aerobic Composting	ป่าสงวนแห่งชาติป่าเพื่อเศรษฐกิจ (E)ป่าแม่ลอยไร่ ป่าสักลอ ป่าน้ำพุง
74	พะเยา	อบต.งิม หมู่ 1	บ้านทุ่งแต ม.1 ต.งิม อ.ปง จ. พะเยา 56140	อบต.งิม	19.31218	100.33712	1	เทกอง	0.7	0	ปิด (ใช้ อบต.งิม ม.1)	ป่าสงวนแห่งชาติป่าเพื่อการอนุรักษ์ (C)ป่าแม่ยม
75	พะเยา	อบต.งิม หมู่ 7	ดอยผีปันน้ำ ม.7 ต.งิม อ.ปง จ.พะเยา 56140	อบต.งิม	19.13797	100.31877	1	เทกอง	0.7	0	ปิด (ใช้ อบต.งิม ม.1)	ป่าสงวนแห่งชาติป่าเพื่อการอนุรักษ์ (C)ป่าแม่ยม
76	พะเยา	อบต.งิม หมู่ 12	หลังวัด ม.12 ต.งิม อ.ปง จ. พะเยา 56140	อบต.งิม	19.31013	100.32328	1	เทกอง	0.7	0	ปิด (ใช้ อบต.งิม ม.1)	ป่าสงวนแห่งชาติป่าเพื่อเศรษฐกิจ (E)แม่ยม
77	พะเยา	อบต.งิม หมู่ 16	ม.16 ต.งิม อ.ปง จ.พะเยา 56140	อบต.งิม	19.33057	100.35544	1	เทกอง	0.7	0	ปิด (ใช้ อบต.งิม ม.1)	ป่าสงวนแห่งชาติป่าเพื่อเกษตรกรรม (A) ป่าแม่ยม
78	พะเยา	อบต.ออย หมู่ 4	บ้านหล่าย ม.4 ต.ออย อ.ปง จ.พะเยา 56140	อบต.ออย	19.2077	100.3192	0.25	เทกอง	0.3	162	ปิด (ใช้ อบต.งิม ม.1)	ป่าสงวนแห่งชาติป่าเพื่อเกษตรกรรม (A) ป่าแม่ยม

ที่	จังหวัด	สถานที่กำจัดขยะมูลฝอย	ที่ตั้ง	ผู้ดำเนินการ	พิกัด Latitude	พิกัด longitude	ขนาดพื้นที่ (ไร่)	การกำจัด	ปริมาณขยะ (ตัน/วัน)	ขยะตกค้าง (ตัน)	ข้อเสนอ	ประเภทของป่า
79	พะเยา	อบต.ออย หมู่ 3	บ้านดอนไชยป่าแขม ม.3 ต.ออย อ.ปง จ.พะเยา 56140	อบต.ออย	19.2134	100.3728	0.25	เทกอง	0.3	3	ปิด (ใช้ อบต.งิม ม.1)	เขตรักษาพันธ์สัตวป่า ดอยผาช้าง
80	พะเยา	อบต.ทุ่งกล้วย หมู่ 2	ม.2 ต.ทุ่งกล้วย อ.ภูซาง จ.พะเยา 56110	อบต.ทุ่งกล้วย	19.59868	100.38259	0.8	เทกอง	0.2	0	ปิด (ใช้ ทต.สบบง และจัดหารถเก็บขน)	
81	พะเยา	อบต.ทุ่งกล้วย หมู่ 3	ม.3 ต.ทุ่งกล้วย อ.ภูซาง จ.พะเยา 56110	อบต.ทุ่งกล้วย	19.5697	100.3858	0.8	เทกอง	0.2	0	ปิด (ใช้ ทต.สบบง และจัดหารถเก็บขน)	
82	พะเยา	อบต.ทุ่งกล้วย หมู่ 4	ม.4 ต.ทุ่งกล้วย อ.ภูซาง จ.พะเยา 56110	อบต.ทุ่งกล้วย	19.59503	100.37989	2	เทกอง	2	0	ปิด (ใช้ ทต.สบบง และจัดหารถเก็บขน)	
83	พะเยา	อบต.ทุ่งกล้วย หมู่ 6	ม.6 ต.ทุ่งกล้วย อ.ภูซาง จ.พะเยา 56110	อบต.ทุ่งกล้วย	19.60736	100.39005	1	เทกอง	0.2	0	ปิด (ใช้ ทต.สบบง และจัดหารถเก็บขน)	ป่าสงวนแห่งชาติป่าเพื่อเศรษฐกิจ (E)ป่าน้ำเปื่อย ป่าน้ำหย่วน ป่าน้ำลาว
84	พะเยา	อบต.ทุ่งกล้วย หมู่ 7	ม.7 ต.ทุ่งกล้วย อ.ภูซาง จ.พะเยา 56110	อบต.ทุ่งกล้วย	19.60783	100.39016	1	เทกอง	0.2	0	ปิด (ใช้ ทต.สบบง และจัดหารถเก็บขน)	ป่าสงวนแห่งชาติป่าเพื่อเศรษฐกิจ (E)ป่าน้ำเปื่อย ป่าน้ำหย่วน ป่าน้ำลาว
85	พะเยา	อบต.ทุ่งกล้วย หมู่ 8	ม.8 ต.ทุ่งกล้วย อ.ภูซาง จ.พะเยา 56110	อบต.ทุ่งกล้วย	19.60738	100.39506	1	เทกอง	0.2	0	ปิด (ใช้ ทต.สบบง และจัดหารถเก็บขน)	ป่าสงวนแห่งชาติป่าเพื่อเศรษฐกิจ (E)ป่าน้ำเปื่อย ป่าน้ำหย่วน ป่าน้ำลาว
86	พะเยา	อบต.ทุ่งกล้วย หมู่ 9	ม.9 ต.ทุ่งกล้วย อ.ภูซาง จ.พะเยา 56110	อบต.ทุ่งกล้วย	19.5977	100.386	2	เทกอง	0.2	0	ปิด (ใช้ ทต.สบบง และจัดหารถเก็บขน)	
87	พะเยา	อบต.บ้านมาง หมู่ 7	ม.7 ต.บ้านมาง อ.เชียงม่วน จ.พะเยา 56160	อบต.บ้านมาง	18.8742	100.2705	0.5	เทกอง	17.6	0	ปิด ทิ้งกับ ทต.เชียงม่วน ม.6	
88	พะเยา	อบต.บ้านมาง หมู่ 6	ม.6 ต.บ้านมาง อ.เชียงม่วน จ.พะเยา 56160	อบต.บ้านมาง	18.8994	100.2851	0.5	เทกอง	17.6	0	ปิด ทิ้งกับ ทต.เชียงม่วน ม.6	ป่าสงวนแห่งชาติป่าเพื่อเกษตรกรรม (A) ป่าแม่ยม
89	พะเยา	อบต.บ้านมาง หมู่ 5	ม.5 ต.บ้านมาง อ.เชียงม่วน จ.พะเยา 56160	อบต.บ้านมาง	18.8792	100.2835	0.5	เทกอง	17.6	0	ปิด ทิ้งกับ ทต.เชียงม่วน ม.6	
90	พะเยา	อบต.ออย หมู่ 7	บ้านฝายแก้ว ม.7 ต.ออย อ.ปง จ.พะเยา 56140	อบต.ออย	19.2122	100.3227	0.25	เทกอง	0.5	0	ปิด (ใช้ อบต.งิม ม.1)	ป่าสงวนแห่งชาติป่าเพื่อเกษตรกรรม (A) ป่าแม่ยม

ที่	จังหวัด	สถานที่กำจัดขยะมูลฝอย	ที่ตั้ง	ผู้ดำเนินการ	พิกัด Latitude	พิกัด longitude	ขนาดพื้นที่ (ไร่)	การกำจัด	ปริมาณขยะ (ตัน/วัน)	ขยะตกค้าง (ตัน)	ข้อเสนอ	ประเภทของป่า
91	พะเยา	อบต.ออย หมู่ 5	บ้านต้นฝาง ม.5 ต.ออย อ.ปง จ.พะเยา 56140	อบต.ออย	19.2175	100.3349	0.25	เทกอง	0.5	13	Semi-aerobic Composting	ป่าสงวนแห่งชาติป่าเพื่อเกษตรกรรม (A) ป่าแม่ยม
92	น่าน	อบต.น้ำมวบ หมู่ 1	บ้านหาดไร่ ม.1 ต.น้ำมวบ อ.เวียงสา จ.น่าน 55110	อบต.น้ำมวบ	18.5505	100.928	1	เทกอง	1	280	Semi-aerobic Composting	ป่าสงวนแห่งชาติป่าเพื่อการอนุรักษ์ (C)ป่าน้ำว้า ป่าห้วยสาลี
93	น่าน	อบต.ทุ่งศรีทอง หมู่ 2	บ้านทุ่งเจริญ ม.2 ต.ทุ่งศรีทอง อ.เวียงสา จ.น่าน 55110	อบต.ทุ่งศรีทอง	18.3866	100.9774	1	เทกอง	1	0	ปิด (ใช้ อบต.น้ำมวบ ม.4)	ป่าสงวนแห่งชาติป่าเพื่อการอนุรักษ์ (C)ป่าน้ำว้า ป่าห้วยสาลี
94	น่าน	อบต.แสนทอง หมู่ 3	บ้านพ่อ ม.3 ต.แสนทอง อ.ท่าวังผา จ.น่าน 55140	อบต.แสนทอง	19.11908	100.77305	17	เทกอง	1	500	ปรับปรุงเป็นสถานี ขนถ่ายไป ทม.น่านหรือ ทต.ท่าวังผา	ป่าสงวนแห่งชาติป่าเพื่อเศรษฐกิจ (E)ป่าน้ำยาว ป่าน้ำสวด
95	น่าน	อบต.แสนทอง หมู่ 4	บ้านฮวก ม.4 ต.แสนทอง อ.ท่าวังผา จ.น่าน 55140	อบต.แสนทอง	19.15799	100.75089	1	เทกอง	1	180	ปิด (ใช้ อบต.แสนทอง ม.5)	ป่าสงวนแห่งชาติป่าเพื่อเศรษฐกิจ (E)ป่าน้ำยาว ป่าน้ำสวด
96	น่าน	อบต.ชนแดน หมู่ 1	บ้านห้วยเลา ม.1 ต.ชนแดน อ.สองแคว จ.น่าน 55160	อบต.ชนแดน	19.49728	100.66624	0.05	เทกอง	0.5	28	Semi-aerobic Composting	
97	น่าน	อบต.ชนแดน หมู่ 2	บ้านวังเสา ม.2 ต.ชนแดน อ.สองแคว จ.น่าน 55160	อบต.ชนแดน	19.43261	100.66927	0.05	เทกอง	0.5	23	Semi-aerobic Composting	
98	น่าน	อบต.ชนแดน หมู่ 3	บ้านน้ำปาน ม.3 ต.ชนแดน อ.สองแคว จ.น่าน 55160	อบต.ชนแดน	19.44082	100.67508	0.03	เทกอง	0.5	42	Semi-aerobic Composting	
99	น่าน	อบต.ชนแดน หมู่ 4	บ้านห้วยแกลบ ม.4 ต.ชนแดน อ.สองแคว จ.น่าน 55160	อบต.ชนแดน	19.44771	100.67429	0.05	เทกอง	0.5	25	Semi-aerobic Composting	
100	น่าน	อบต.ชนแดน หมู่ 5	บ้านปางกอม ม.5 ต.ชนแดน อ.สองแคว จ.น่าน 55160	อบต.ชนแดน	19.40579	100.69085	0.05	เทกอง	0.5	50	Semi-aerobic Composting	
101	น่าน	อบต.ชนแดน หมู่ 6	บ้านสบพาง ม.6 ต.ชนแดน อ.สองแคว จ.น่าน 55160	อบต.ชนแดน	19.42341	100.67761	0.07	เทกอง	0.5	8	Semi-aerobic Composting	

ที่	จังหวัด	สถานที่กำจัดขยะมูลฝอย	ที่ตั้ง	ผู้ดำเนินการ	พิกัด Latitude	พิกัด longitude	ขนาดพื้นที่ (ไร่)	การกำจัด	ปริมาณขยะ (ตัน/วัน)	ขยะตกค้าง (ตัน)	ข้อเสนอ	ประเภทของป่า
102	น่าน	อบต.บ้านพี้ หมู่ 1	บ้านเกษตรสมบูรณ์ ม.1 ต.บ้านพี้ อ.บ้านหลวง จ.น่าน 55190	อบต.บ้านพี้	18.88874	100.43537	2	เทกอง	0.5	810	Semi-aerobic Composting	ป่าสงวนแห่งชาติป่าเพื่อเศรษฐกิจ (E)ป่าน้ำยาว ป่าน้ำสวด
103	น่าน	อบต.น้ำมวบ หมู่ 7	บ้านวนาไพร ม.7 ต.น้ำมวบ อ.เวียงสา จ.น่าน 55110	อบต.น้ำมวบ	18.49051	100.93179	1	เทกอง	0.5	90	Semi-aerobic Composting	
104	น่าน	อบต.น้ำมวบ หมู่ 6	บ้านสันรุ่งเรือง ม.6 ถนนน้ำมวบเวียงสา ต.น้ำมวบ อ.เวียงสา จ.น่าน 55110	อบต.น้ำมวบ	18.4885	100.9221	1	เทกอง	0.5	450	พื้นที่กำจัดขยะติดกับ อบต.น้ำมวบ ม.7	ป่าสงวนแห่งชาติป่าเพื่อเศรษฐกิจ (E)ป่าน้ำว้า ป่าห้วยสาลี
105	น่าน	อบต.น้ำมวบ หมู่ 4	บ้านสาลี่ ม.4 ถนนน้ำมวบบ่อเบี้ย ต.น้ำมวบ อ.เวียงสา จ.น่าน 55110	อบต.น้ำมวบ	18.3878	100.9771	1	เทกอง	0.5	120	Semi-aerobic Composting	ป่าสงวนแห่งชาติป่าเพื่อการอนุรักษ์ (C)ป่าน้ำว้า ป่าห้วยสาลี
106	น่าน	อบต.ทุ่งศรีทอง หมู่ 1	บ้านทุ่งทอง ม.1 ต.ทุ่งศรีทอง อ.เวียงสา จ.น่าน 55110	อบต.ทุ่งศรีทอง	18.6547	100.68407	1	เทกอง	0.5	0	ปิด (ใช้ อบต.ทุ่งศรีทอง ม.4)	ป่าสงวนแห่งชาติป่าเพื่อเศรษฐกิจ (E)ป่าห้วยแม่ขะนิง
107	น่าน	อบต.ทุ่งศรีทอง หมู่ 4	บ้านศรีนาชื่น ม.4 ต.ทุ่งศรีทอง อ.เวียงสา จ.น่าน 55110	อบต.ทุ่งศรีทอง	18.65602	100.6803	1	เทกอง	0.5	0	Semi-aerobic Composting	ป่าสงวนแห่งชาติป่าเพื่อเศรษฐกิจ (E)ป่าห้วยแม่ขะนิง
108	น่าน	อบต.ทุ่งศรีทอง หมู่ 5	บ้านชื่นใหม่ ม.5 ต.ทุ่งศรีทอง อ.เวียงสา จ.น่าน 55110	อบต.ทุ่งศรีทอง	18.65868	100.68973	1	เทกอง	0.5	0	ปิด (ใช้ อบต.ทุ่งศรีทอง ม.4)	
109	น่าน	ทต.หนองแดง หมู่ 4	บ้านนาคา ม.4 ต.หนองแดง อ.แม่จริม จ.น่าน 55170	ทต.หนองแดง	18.70913	101.02578	1	เทกอง ควบคุม	1	17	ปิด พื้นที่ลุ่มน้ำชั้น 1-2	ป่าสงวนแห่งชาติป่าเพื่อการอนุรักษ์ (C)ป่าแม่น้ำน่าน ฝั่งตะวันออกตอนใต้
110	น่าน	อบต.ศรีภูมิ	บ้านห้วยม่วง ม.8 ต.ศรีภูมิ อ.ท่าวังผา จ.น่าน 55140	อบต.ศรีภูมิ	19.05224	100.73318	1.5	เทกอง	3	505	ปิด (ใช้ อบต.แสนทอง ม.5)	ป่าสงวนแห่งชาติป่าเพื่อการอนุรักษ์ (C)ป่าน้ำยาว ป่าน้ำสวด
111	น่าน	อบต.จอมพระ หมู่ 2	บ้านนาฝ่า ม.2 ต.จอมพระ อ.ท่าวังผา จ.น่าน 55140	อบต.จอมพระ	19.14354	100.87053	0.5	เทกอง	0.5	0	ปิด (ใช้ อบต.แสนทอง ม.5)	

ที่	จังหวัด	สถานที่กำจัดขยะมูลฝอย	ที่ตั้ง	ผู้ดำเนินการ	พิกัด Latitude	พิกัด longitude	ขนาดพื้นที่ (ไร่)	การกำจัด	ปริมาณขยะ (ตัน/วัน)	ขยะตกค้าง (ตัน)	ข้อเสนอ	ประเภทของป่า
112	น่าน	อบต.จอมพระ หมู่ 3	บ้านใหม่ ม.3 ต.จอมพระ อ.ท่าวังผา จ.น่าน 55140	อบต.จอมพระ	19.08398	100.85901	0.5	เทกอง	0.5	0	ปิด (ใช้ อบต.แสนทอง ม.5)	
113	น่าน	อบต.จอมพระ หมู่ 4	บ้านนาเฝือก ม.4 ต.จอมพระ อ.ท่าวังผา จ.น่าน 55140	อบต.จอมพระ	19.08419	100.85844	0.5	เทกอง	0.5	0	ปิด (ใช้ อบต.แสนทอง ม.5)	
114	น่าน	อบต.จอมพระ หมู่ 6	บ้านสลี ม.6 ต.จอมพระ อ.ท่าวังผา จ.น่าน 55140	อบต.จอมพระ	19.0635	100.89081	0.5	เทกอง	0.5	0	ปิด (ใช้ อบต.แสนทอง ม.5)	
115	น่าน	อบต.จอมพระ หมู่ 8	บ้านป่าคา ม.8 ต.จอมพระ อ.ท่าวังผา จ.น่าน 55140	อบต.จอมพระ	19.07024	100.88194	0.5	เทกอง	0.5	0	ปิด (ใช้ อบต.แสนทอง ม.5)	
116	น่าน	อบต.จอมพระ หมู่ 7	บ้านน้ำฮาว ม.7 ต.จอมพระ อ.ท่าวังผา จ.น่าน 55140	อบต.จอมพระ	19.14281	100.87005	0.5	เทกอง	0.5	0	ปิด (ใช้ อบต.แสนทอง ม.5)	
117	น่าน	อบต.แสนทอง หมู่ 6	บ้านห้วยม่วง ม.6 ถนนนาหนุนสบขุ่น ต.แสนทอง อ.ท่าวังผา จ.น่าน 55140	อบต.แสนทอง	19.1329	100.7149	1	เทกอง	0.5	180	ปิด (ใช้ อบต.แสนทอง ม.5)	ป่าสงวนแห่งชาติป่าเพื่อการอนุรักษ์ (C)ป่าน้ำยาว ป่าน้ำสวด
118	น่าน	อบต.ป่าคา หมู่ 4	บ้านหนองม่วง ม.4 ต.ป่าคา อ.ท่าวังผา จ.น่าน 55140	อบต.ป่าคา	19.07129	100.81281	1	เทกอง	3	36	ปิด (ใช้ อบต.แสนทอง ม.5)	
119	น่าน	อบต.ป่าคา หมู่ 1	บ้านฝายมูล ม.1 ต.ป่าคา อ.ท่าวังผา จ.น่าน 55140	อบต.ป่าคา	19.08209	100.81575	1	เทกอง	3	42	ปิด (ใช้ อบต.แสนทอง ม.5)	
120	น่าน	อบต.ป่าคา หมู่ 5	บ้านหนองบัว ม.5 ต.ป่าคา อ.ท่าวังผา จ.น่าน 55140	อบต.ป่าคา	19.09386	100.77898	1	เทกอง	3	65	ปิด (ใช้ อบต.แสนทอง ม.5)	
121	น่าน	อบต.ป่าคา หมู่ 6	บ้านหนองบัว ม.6 ต.ป่าคา อ.ท่าวังผา จ.น่าน 55140	อบต.ป่าคา	19.08848	100.77539	1	เทกอง	3	36	ปิด (ใช้ อบต.แสนทอง ม.5)	
122	น่าน	อบต.ชนแดน หมู่ 8	บ้านห้วยมอย ม.8 ต.ชนแดน อ.สองแคว จ.น่าน 55160	อบต.ชนแดน	19.46119	100.67763	0.03	เทกอง	0.5	450	Semi-aerobic Composting	
123	น่าน	อบต.ชนแดน หมู่ 9	บ้านใหม่ชายแดน ม.9 ต.ชนแดน อ.สองแคว จ.น่าน 55160	อบต.ชนแดน	19.45284	100.69328	0.02	เทกอง	1	15	Semi-aerobic Composting	

ที่	จังหวัด	สถานที่กำจัดขยะมูลฝอย	ที่ตั้ง	ผู้ดำเนินการ	พิกัด Latitude	พิกัด longitude	ขนาดพื้นที่ (ไร่)	การกำจัด	ปริมาณขยะ (ตัน/วัน)	ขยะตกค้าง (ตัน)	ข้อเสนอ	ประเภทของป่า
124	น่าน	อบต.บ้านพี้ หมู่ 4	บ้านพี้เหนือ ม.4 ต.บ้านพี้ อ.บ้านหลวง จ.น่าน 55190	อบต.บ้านพี้	18.89211	100.45658	5	เทกอง	0.5	1,350	Semi-aerobic Composting	ป่าสงวนแห่งชาติป่าเพื่อเศรษฐกิจ (E)ป่าน้ำยาว ป่าน้ำสวด
125	น่าน	อบต.ดู่พงษ์ หมู่ 5	บ้านโป่งคำ ม.5 ต.ดู่พงษ์ อ.สันติสุข จ.น่าน 55210	อบต.ดู่พงษ์	18.87971	100.92607	1	เทกอง	0.5	0	Semi-aerobic Composting	ป่าสงวนแห่งชาติป่าเพื่อการอนุรักษ์ (C)ป่าแม่น้ำน่าน ฝั่งตะวันออกตอนใต้
126	น่าน	อบต.ดู่พงษ์ หมู่ 7	บ้านต้นผึ้ง ม.7 ต.ดู่พงษ์ อ.สันติสุข จ.น่าน 55210	อบต.ดู่พงษ์	18.90884	100.943	0.5	เทกอง	0.5	675	Semi-aerobic Composting	
127	น่าน	อบต.บ่อเกลือใต้ หมู่ 1	บ้านบ่อหลวง ม.1 ต.บ่อเกลือใต้ อ.บ่อเกลือ จ.น่าน 55220	อบต.บ่อเกลือใต้	19.13612	101.15231	0.5	เทกอง	1.5	305	ปิด พื้นที่ลุ่มน้ำชั้น 1-2 และหาพื้นที่ใหม่	
128	น่าน	อบต.บ่อเกลือใต้ หมู่ 3	บ้านนาขาม ม.3 ต.บ่อเกลือใต้ อ.บ่อเกลือ จ.น่าน 55220	อบต.บ่อเกลือใต้	19.10285	101.14843	0.5	เทกอง	1.5	125	ปิด พื้นที่ลุ่มน้ำชั้น 1-2 และหาพื้นที่ใหม่	
129	น่าน	อบต.บ่อเกลือใต้ หมู่ 4	บ้านผักเฮือก ม.4 ต.บ่อเกลือใต้ อ.บ่อเกลือ จ.น่าน 55220	อบต.บ่อเกลือใต้	19.07028	101.1288	0.5	เทกอง	1.5	144	ปิด พื้นที่ลุ่มน้ำชั้น 1-2 และหาพื้นที่ใหม่	อุทยานแห่งชาติดอยภูคา, ป่าสงวนแห่งชาติป่าเพื่อการอนุรักษ์ (C)ป่าดอยภูคา ป่าดอยผาแดง
130	น่าน	อบต.บ่อเกลือใต้ หมู่ 5	บ้านนาขวาง ม.5 ต.บ่อเกลือใต้ อ.บ่อเกลือ จ.น่าน 55220	อบต.บ่อเกลือใต้	19.06978	101.18876	0.5	เทกอง	1.5	60	ปิด พื้นที่ลุ่มน้ำชั้น 1-2 และหาพื้นที่ใหม่	ป่าสงวนแห่งชาติป่าเพื่อการอนุรักษ์ (C)ป่าดอยภูคา ป่าดอยผาแดง
131	น่าน	อบต.บ่อเกลือใต้ หมู่ 6	บ้านนาคอก ม.6 ต.บ่อเกลือใต้ อ.บ่อเกลือ จ.น่าน 55220	อบต.บ่อเกลือใต้	19.10666	101.15295	0.5	เทกอง	1.5	50	ปิด พื้นที่ลุ่มน้ำชั้น 1-2 และหาพื้นที่ใหม่	
132	น่าน	อบต.บ่อเกลือใต้ หมู่ 7	บ้านนาเปรื่อง ม.7 ต.บ่อเกลือใต้ อ.บ่อเกลือ จ.น่าน 55220	อบต.บ่อเกลือใต้	19.10436	101.15365	0.5	เทกอง	1.5	95	ปิด พื้นที่ลุ่มน้ำชั้น 1-2 และหาพื้นที่ใหม่	

ที่	จังหวัด	สถานที่กำจัดขยะมูลฝอย	ที่ตั้ง	ผู้ดำเนินการ	พิกัด Latitude	พิกัด longitude	ขนาดพื้นที่ (ไร่)	การกำจัด	ปริมาณขยะ (ตัน/วัน)	ขยะตกค้าง (ตัน)	ข้อเสนอ	ประเภทของป่า
133	แพร่	ทต.ห้วยหม้าย	บ้านต้นหนุน ม.5 ต.ห้วยหม้าย อ.สอง จ.แพร่ 54120	ทต.ห้วยหม้าย	18.3604	100.1447	10	เทกอง	2.2	0	ขนส่งไป ทม.แพร่	ป่าสงวนแห่งชาติป่าเพื่อเศรษฐกิจ (E)ป่าแม่ยมตะวันตก
134	แพร่	อบต.ป่าแดง	บ้านหนองแขม ม.2 ต.ป่าแดง อ.เมืองแพร่ จ.แพร่ 54000	อบต.ป่าแดง	18.1025	100.2248	10	เทกอง	0.2	0	จัดหารถเก็บขนขยะไป ทม.แพร่ (ป่าแมต)	ป่าสงวนแห่งชาติป่าเพื่อเศรษฐกิจ (E)ป่าแม่ก๋อน ป่าแม่สาย
135	แพร่	ทต.บ้านปิน	บ้านเหล่าป่าม่วง ม.5 ต.บ้านปิน อ.ลอง จ.แพร่ 54150	ทต.บ้านปิน	18.11057	99.85023	5	เทกอง	1.9	113	ปรับปรุงเป็นสถานี ขนถ่ายไป ทม.แพร่	
136	แพร่	อบต.บ้านปิน หมู่ 2	บ้านบ่อ ม.2 ต.บ้านปิน อ.ลอง จ.แพร่ 54150	ทต.บ้านปิน	18.1189	99.8827	1	เทกอง	0.1	0	ปิด ขนส่งขยะไป ทต.บ้านปิน เพื่อไป ทม.แพร่	
137	แพร่	อบต.บ้านปิน หมู่ 3	บ้านทุ่งตะกร้า ม.3 ต.บ้านปิน อ.ลอง จ.แพร่ 54150	ทต.บ้านปิน	18.1254	99.8507	1	เทกอง	0.1	0	ปิด ขนส่งขยะไป ทต.บ้านปิน เพื่อไป ทม.แพร่	ป่าสงวนแห่งชาติป่าเพื่อเศรษฐกิจ (E)ป่าแม่ลาน ป่าแม่กาง
138	แพร่	อบต.บ้านปิน หมู่ 5	บ้านเหล่าป่าม่วง ม.5 ต.บ้านปิน อ.ลอง จ.แพร่ 54150	ทต.บ้านปิน	18.1193	99.8487	1	เทกอง	0.3	2	ปิด ขนส่งขยะไป ทต.บ้านปิน เพื่อไป ทม.แพร่	
139	แพร่	อบต.บ้านปิน หมู่ 6	บ้านผาคอ ม.6 ต.บ้านปิน อ.ลอง จ.แพร่ 54150	ทต.บ้านปิน	18.2207	99.8813	1.5	เทกอง	0.1	0	ปิด ขนส่งขยะไป ทต.บ้านปิน เพื่อไป ทม.แพร่	
140	แพร่	อบต.บ้านปิน หมู่ 7	บ้านห้วยแม่ต้า ม.7 ต.บ้านปิน อ.ลอง จ.แพร่ 54150	ทต.บ้านปิน	18.0666	99.9215	1.5	เทกอง	0.1	0	ปิด ขนส่งขยะไป ทต.บ้านปิน เพื่อไป ทม.แพร่	
141	แพร่	อบต.บ้านปิน หมู่ 8	บ้านหัวตะกร้า ม.8 ต.บ้านปิน อ.ลอง จ.แพร่ 54150	ทต.บ้านปิน	18.12389	99.8837	1	เทกอง	0.1	2	ปิด ขนส่งขยะไป ทต.บ้านปิน เพื่อไป ทม.แพร่	ป่าสงวนแห่งชาติป่าเพื่อเศรษฐกิจ (E)ป่าแม่ลาน ป่าแม่กาง
142	แพร่	ทต.แม่ปาน	บ้านโคนป่าหิน ม.4 ต.แม่ปาน อ.ลอง จ.แพร่ 54150	ทต.แม่ปาน	18.0052	99.89581	2	เทกอง	2.1	15	ปิด ขนส่งขยะไป ทต.บ้านปิน เพื่อไป ทม.แพร่	ป่าสงวนแห่งชาติป่าเพื่อการอนุรักษ์ (C)ป่าแม่ลู่ ป่าแม่แป๋น

ที่	จังหวัด	สถานที่กำจัดขยะมูลฝอย	ที่ตั้ง	ผู้ดำเนินการ	พิกัด Latitude	พิกัด longitude	ขนาดพื้นที่ (ไร่)	การกำจัด	ปริมาณขยะ (ตัน/วัน)	ขยะตกค้าง (ตัน)	ข้อเสนอ	ประเภทของป่า
143	แพร่	อบต.น้ำรัด	บ้านน้ำรัด ม.2 ต.น้ำรัด อ.หนองม่วงไข่ จ.แพร่ 54170	อบต.น้ำรัด	18.26683	100.12944	1	เทกอง	1.4	0	ปิด ขนส่งขยะไป ทต.บ้านปิน เพื่อไป ทม.แพร่	ป่าสงวนแห่งชาติป่าเพื่อเศรษฐกิจ (E)ป่าห้วยเบี้ย ป่าห้วยบ่อทอง
144	แพร่	อบต.บ้านปิน หมู่ 12	บ้านก้องฝาย ม.12 ต.บ้านปิน อ.ลอง จ.แพร่ 54150	อบต.บ้านปิน	18.11395	99.86912	1	เทกอง	0.1	0	ปิด ขนส่งขยะไป ทต.บ้านปิน เพื่อไป ทม.แพร่	
145	กำแพงเพชร	ทต.ไทรงาม	202 หมู่ 1 ต.หนองคล้า อ.ไทรงาม จ. กำแพงเพชร 62150	ทต.ไทรงาม	16.4673	99.8557	32	เทกองควบคุม	6.5	0	Semi-Aerobic landfill	ป่าสงวนแห่งชาติป่าเพื่อเกษตรกรรม (A)ป่าหนองคล้า ป่าดงฉัตร
146	กำแพงเพชร	ทต.คลองลานพัฒนา	บ้านแปลงสี่ ม.17 ต.คลองลานพัฒนาอ.คลองลาน กำแพงเพชร 62180	ทต.คลองลานพัฒนา	16.0816	99.3043	5	เทกองควบคุม	10	0	ปิด พื้นที่ลุ่มน้ำชั้น 1-2 (หาพื้นที่ใหม่)	
147	กำแพงเพชร	ทต.พรานกระต่าย	ม.5 ต.พรานกระต่าย อ.พรานกระต่าย กำแพงเพชร 62110	ทต.พรานกระต่าย	16.6318	99.557	70	เทกองควบคุม	10	0	Semi-Aerobic landfill	ป่าสงวนแห่งชาติป่าเพื่อเศรษฐกิจ (E)ป่าเขาเขียว ป่าเขาสว่าง ป่าคลองห้วยทราย
148	นครสวรรค์	อบต.แม่เปิน	บ้านสระสวัสดิ ม.5 ต.แม่เปิน อ.แม่เปิน นครสวรรค์ 60150	อบต.แม่เปิน	15.9092	99.5286	7	เทกองควบคุม	3	0	Semi-Aerobic landfill	ป่าสงวนแห่งชาติป่าเพื่อเกษตรกรรม (A)ป่าแม่วงก์ ป่าแม่เปิน
149	นครสวรรค์	อบต.นิคมเขาบ่อแก้ว	ม.3 ต.นิคมเขาบ่อแก้ว อ.พยุหะคีรี นครสวรรค์ 60130	อบต.นิคมเขาบ่อแก้ว	15.4674	100.2398	20	เทกองควบคุม	4	0	ปิด และใช้พื้นที่ อบต. เนินมะกอก (10 กม.)	
150	กาญจนบุรี	ทต.ลิ่นถิ่น	บ้านหนองเจริญ ม.6 ต.ลิ่นถิ่น อ.ทองผาภูมิ จ.กาญจนบุรี 71180	ทต.ลิ่นถิ่น	14.5621	98.78522	2	เทกอง	3	480	Semi-Aerobic composting	
151	กาญจนบุรี	อบต.หนองลู	บ้านพระเจดีย์สามองค์ ม.9 ต.หนองลู อ.สังขละบุรี จ. กาญจนบุรี 71240	อบต.หนองลู	15.28699	98.41394	7	เทกอง	14	192	Semi-Aerobic landfill	ป่าสงวนแห่งชาติป่าเพื่อเศรษฐกิจ (E)ป่าเขาช้างเผือก

ที่	จังหวัด	สถานที่กำจัดขยะมูลฝอย	ที่ตั้ง	ผู้ดำเนินการ	พิกัด Latitude	พิกัด longitude	ขนาดพื้นที่ (ไร่)	การกำจัด	ปริมาณขยะ (ตัน/วัน)	ขยะตกค้าง (ตัน)	ข้อเสนอ	ประเภทของป่า
152	กาญจนบุรี	ทต.สหกรณ์นิคม	ม.1 ต.สหกรณ์นิคม อ.ทองผาภูมิ จ.กาญจนบุรี 71180	ทต.สหกรณ์นิคม	14.66156	98.70492	1	เทกอง	1	20	Semi-Aerobic composting	
153	เพชรบุรี	อบต.หนองชุมพล	บ้านชัดหลังเต่า ม.7 ต.หนองชุมพล อ.เขาย้อย จ.เพชรบุรี 76140	อบต.หนองชุมพล	13.26968	99.75812	11	เทกอง	10	20	ปิด และขนไป ทต.เขาย้อย	
154	พิษณุโลก	ทต.บ้านแยง	ม.3 ต.บ้านแยง อ.นครไทย จ.พิษณุโลก 65120	ทต.บ้านแยง	16.8884	100.7865	16	เทกอง	2	0	Semi-Aerobic landfill	ป่าสงวนแห่งชาติป่าเพื่อเศรษฐกิจ (E)ป่าเขากระยาง
155	พิษณุโลก	อบต.แก่งโสภา	บ้านแก่งซอง ม.9 ต.แก่งโสภา อ.วังทอง จ.พิษณุโลก 65130	อบต.แก่งโสภา	16.8655	100.6227	4	เทกองควบคุม	7	0	Semi-Aerobic landfill	
156	ตาก	ทต.วังเจ้า	บ้านเชียงทอง ม.14 ต.เชียงทอง อ.วังเจ้า จ.ตาก 63000	ทต.วังเจ้า	16.6888	99.2471	8	เทกองควบคุม	5	0	Semi-Aerobic Landfill	ป่าสงวนแห่งชาติป่าเพื่อเศรษฐกิจ (E)ป่าประดาง ป่าวังก์เจ้า
157	ตาก	ทต.ทุ่งกระเชาะ	ป่าแม่ท้อห้วยตากฝั่งขวา ม.10 ต.ทุ่งกระเชาะ อ.บ้านตาก จ.ตาก 63120	ทต.ทุ่งกระเชาะ	16.9613	98.9934	29	เทกองควบคุม	2	0	ปิด และนำไปกำจัดที่ อบต.ป่ามะม่วง	ป่าสงวนแห่งชาติป่าเพื่อเศรษฐกิจ (E)ป่าแม่ท้อ ป่าห้วยตากฝั่งขวา
158	ตาก	อบต.สมอโคน	บ้านสมอโคน ม.3 ต.สมอโคน อ.บ้านตาก จ.ตาก 63120	อบต.สมอโคน	17.0252	99.1206	20	เทกอง	2	36	ปิด ไปกำจัด อบต.ป่ามะม่วง	ป่าสงวนแห่งชาติป่าเพื่อเศรษฐกิจ (E)ป่าแม่สลิด ป่าโป่งแดง
159	ตาก	ทต.สามเงา	ม.4 ต.สามเงา อ.สามเงา จ.ตาก 63130	ทต.สามเงา	17.2403	99.0499	20	เทกองควบคุม	8	0	Semi-Aerobic Landfill	
160	ตาก	อบต.แม่ท้อ	บ้านลานสาง ม.4 ต.แม่ท้อ อ.เมือง จ.ตาก	อบต.แม่ท้อ	16.8114	99.0269	4	เทกอง	5	0	ปิด และไปกำจัดที่ อบต.ป่ามะม่วง	ป่าสงวนแห่งชาติป่าเพื่อเศรษฐกิจ (E)ป่าแม่ท้อ ป่าห้วยตากฝั่งขวา
161	ตาก	อบต.ป่ามะม่วง	บ้านชะลาด ม.5 ต.ป่ามะม่วง อ.เมือง จ.ตาก	อบต.ป่ามะม่วง	16.8665	99.0774	10	เทกองควบคุม	2	0	Semi-Aerobic Landfill	ป่าสงวนแห่งชาติป่าเพื่อเศรษฐกิจ (E)ป่าแม่ท้อ ป่าห้วยตากฝั่งขวา

ที่	จังหวัด	สถานที่กำจัดขยะมูลฝอย	ที่ตั้ง	ผู้ดำเนินการ	พิกัด Latitude	พิกัด longitude	ขนาดพื้นที่ (ไร่)	การกำจัด	ปริมาณขยะ (ตัน/วัน)	ขยะตกค้าง (ตัน)	ข้อเสนอ	ประเภทของป่า
162	ตาก	ทต.แม่จัน	ม.2 ต.แม่จัน อ.อุ้มผาง จ.ตาก 63170	ทต.แม่จัน	16.0295	98.6465	5	เทกอง	10	45	Semi-aerobic Composting	ป่าสงวนแห่งชาติป่าเพื่อการอนุรักษ์ (C)ป่าแม่กลอง ป่าอุ้มผาง
163	ตาก	ทต.แม่กลอง หมู่ 1 บ้านแม่กลองใหม่	บ้านแม่กลองใหม่ ม.1 ต.แม่กลอง อ.อุ้มผาง จ.ตาก 63170	ทต.แม่กลอง	16.0514	98.8275	10	เทกอง	1.5	45	Semi-aerobic Composting	เขตรักษาพันธ์สัตวป่าอุ้มผาง, ป่าสงวนแห่งชาติป่าเพื่อการอนุรักษ์ (C)ป่าแม่กลอง ป่าอุ้มผาง
164	ตาก	ทต.แม่กลอง หมู่ 1 บ้านหนองหลวง	บ้านหนองหลวง ม.1 ต.หนองหลวง อ.อุ้มผาง จ.ตาก 63170	ทต.แม่กลอง	16.0809	98.763	10	เทกอง	1.5	45	Semi-aerobic Composting	เขตรักษาพันธ์สัตวป่าอุ้มผาง, ป่าสงวนแห่งชาติป่าเพื่อการอนุรักษ์ (C)ป่าแม่กลอง ป่าอุ้มผาง
165	ตาก	อบต.โมโกร หมู่ 1	บ้านปรอผาโค้ ม.1 ถ.แม่สอด อุ้มผาง ต.โมโกร อ.อุ้มผาง จ.ตาก 63170	อบต.โมโกร	16.095	98.8771	1	เทกอง	1.5	0	Semi-aerobic Composting	เขตรักษาพันธ์สัตวป่าอุ้มผาง, ป่าสงวนแห่งชาติป่าเพื่อการอนุรักษ์ (C)ป่าแม่กลอง ป่าอุ้มผาง
166	ตาก	อบต.โมโกร หมู่ 3	บ้านแม่กลองดี ม.3 ต.โมโกร อ.อุ้มผาง จ.ตาก 63170	อบต.โมโกร	16.2428	98.9046	1	เทกอง	1.5	0	ปิด พื้นที่ลุ่มน้ำชั้น 1-2 ขนไป ทต.แม่กลอง ม.1	เขตรักษาพันธ์สัตวป่าอุ้มผาง, ป่าสงวนแห่งชาติป่าเพื่อเศรษฐกิจ (E)ป่าแม่กลอง ป่าอุ้มผาง
167	ตาก	ทต.อุ้มผาง	ม.3 ต.อุ้มผาง อ.อุ้มผาง จ.ตาก 63170	ทต.อุ้มผาง	15.9865	98.8589	5	เทกองควบคุม	10	0	Semi-aerobic Composting	เขตรักษาพันธ์สัตวป่าอุ้มผาง, ป่าสงวนแห่งชาติป่าเพื่อการอนุรักษ์ (C)ป่าแม่กลอง ป่าอุ้มผาง
168	ตาก	อบต.ช่องแคบ	ม.15 ต.ช่องแคบ อ.พบพระ จ.ตาก 63160	อบต.ช่องแคบ	16.4763	98.6864	15	เผาในเตา	5	0	Semi-aerobic Composting	ป่าสงวนแห่งชาติป่าเพื่อเศรษฐกิจ (E)ป่าช่องแคบ ป่าแม่โกนเกน

ที่	จังหวัด	สถานที่กำจัดขยะมูลฝอย	ที่ตั้ง	ผู้ดำเนินการ	พิกัด Latitude	พิกัด longitude	ขนาดพื้นที่ (ไร่)	การกำจัด	ปริมาณขยะ (ตัน/วัน)	ขยะตกค้าง (ตัน)	ข้อเสนอ	ประเภทของป่า
169	ตาก	อบต.พบพระ	บ้านพระทรายงาม ม.7 ต.พบพระ อ.พบพระ จ.ตาก 63160	อบต.พบพระ	16.3696	98.6851	20	เทกอง	6	0	Semi-aerobic Composting	ป่าสงวนแห่งชาติป่าเพื่อเศรษฐกิจ (E) ป่าแม่สอด
170	ตาก	อบต.รวมไทยพัฒนา หมู่ 11	ม.11 ต.รวมไทยพัฒนา อ.พบพระ จ.ตาก 63160	อบต.รวมไทยพัฒนา	16.4563	98.7673	10	เทกอง	5	0	Semi-aerobic Composting	ป่าสงวนแห่งชาติป่าเพื่อเศรษฐกิจ (E) ป่าแม่สอด
171	ตาก	ทต.แม่ต้าน	บ้านลำร้อง ม.2 ต.แม่ต้าน อ.ท่าสองยาง จ.ตาก 63150	ทต.แม่ต้าน	17.2378	98.233	3	เทกอง	6	0	Semi-aerobic Composting	ป่าสงวนแห่งชาติป่าเพื่อเศรษฐกิจ (E) ป่าท่าสองยาง
172	ตาก	อบต.ท่าสองยาง	บ้านท่าสองยาง ม.9 ต.ท่าสองยาง อ.ท่าสองยาง จ.ตาก 63150	อบต.ท่าสองยาง	17.5134	97.9801	5	เทกอง	2	0	ปิด พื้นที่ลุ่มน้ำชั้น 1-2 ไปบ่อ อบต.แม่หละ	
173	อุตรดิตถ์	อบต.น้ำอ่าง	ม.5 ต.น้ำอ่าง อ.ตรอน จ.อุตรดิตถ์ 53140	อบต.น้ำอ่าง	17.42998	100.21067	4	เทกอง	1	0	Semi-aerobic landfill	
174	อุตรดิตถ์	ทต.ทองแสนขัน	ม.9 ต.บ่อทอง อ.ทองแสนขัน จ.อุตรดิตถ์ 53230	ทต.ทองแสนขัน	17.47444	100.34377	4	เทกอง	2.5	0	Semi-aerobic landfill	ป่าสงวนแห่งชาติป่าเพื่อเศรษฐกิจ (E) ป่าเขาใหญ่
175	อุตรดิตถ์	อบต.ห้วยมุ่น หมู่ 1	ป่าชุมชน ม.1 แผ่นดินหมายเลข1239 ต.ห้วยมุ่น อ.น้ำปาด จ.อุตรดิตถ์ 53110	อบต.ห้วยมุ่น	17.78402	100.90136	1	เทกอง	1	0	Semi-aerobic composting	ป่าสงวนแห่งชาติป่าเพื่อการอนุรักษ์ (C) ป่านำปาด
176	อุตรดิตถ์	อบต.ห้วยมุ่น หมู่ 2	ป่าชุมชน ม.2 แผ่นดินหมายเลข1239 ต.ห้วยมุ่น อ.น้ำปาด จ.อุตรดิตถ์ 53110	อบต.ห้วยมุ่น	17.80095	100.91133	0.5	เทกอง	1.5	0	Semi-aerobic composting	ป่าสงวนแห่งชาติป่าเพื่อการอนุรักษ์ (C) ป่านำปาด
177	อุตรดิตถ์	อบต.ห้วยมุ่น หมู่ 5	ป่าชุมชน ม.5 ต.ห้วยมุ่น อ.น้ำปาด จ.อุตรดิตถ์ 53110	อบต.ห้วยมุ่น	17.87923	100.96419	0.62	เทกอง	1	0	Semi-aerobic composting	ป่าสงวนแห่งชาติป่าเพื่อเศรษฐกิจ (E) ป่านำปาด
178	อุตรดิตถ์	อบต.นาขุม	ถนนโพนหญ้านางปางควาย ม.7 ต.นาขุม อ.บ้านโคก จ.อุตรดิตถ์ 53180	อบต.นาขุม	17.90949	100.97901	0.15	เทกอง	0.6	0	Semi-aerobic composting	ป่าสงวนแห่งชาติป่าเพื่อเศรษฐกิจ (E) ป่านำปาด

ที่	จังหวัด	สถานที่กำจัดขยะมูลฝอย	ที่ตั้ง	ผู้ดำเนินการ	พิกัด Latitude	พิกัด longitude	ขนาดพื้นที่ (ไร่)	การกำจัด	ปริมาณขยะ (ตัน/วัน)	ขยะตกค้าง (ตัน)	ข้อเสนอ	ประเภทของป่า
179	เพชรบูรณ์	ทต.ท้ายดง	บ้านวังกระดาษ ม.2 ต.ท้ายดง อ.วังโป่ง จ.เพชรบูรณ์ 67240	ทต.ท้ายดง	16.3336	100.728	3	เทกอง	3	0	Semi-aerobic composting	
180	เพชรบูรณ์	อบต.น้ำหนาว	บ้านทรัพย์สว่าง ม.3 ต.น้ำหนาว อ.น้ำหนาว จ. เพชรบูรณ์ 67260	อบต.น้ำหนาว	16.7731	101.6414	30	เทกอง	2	0	Semi-aerobic landfill	ป่าสงวนแห่งชาติป่าเพื่อการอนุรักษ์ (C) ป่าน้ำหนาว
181	เชียงใหม่	อบต.ป่าแป๋ หมู่ 5	บ้านแม่เลา หมู่ 5 ถ.แม่มาลัยปาย ต.ป่าแป๋ อ.แม่แตง	อบต.ป่าแป๋	19.2119	98.671	40	เทกอง	2	0	ปิด พื้นที่ลุ่มน้ำชั้น 1-2 (หาพื้นที่อื่น)	ป่าสงวนแห่งชาติป่าเพื่อการอนุรักษ์ (C) ป่าแม่แตง
182	เชียงใหม่	อบต.ป่าแป๋ หมู่ 8	บ้านแม่แสะ หมู่ 8 ถ.แม่มาลัยปาย ต.ป่าแป๋ อ.แม่แตง	อบต.ป่าแป๋	19.2366	98.6616	1	เทกอง	1	0	ปิด พื้นที่ลุ่มน้ำชั้น 1-2 (หาพื้นที่อื่น)	ป่าสงวนแห่งชาติป่าเพื่อการอนุรักษ์ (C) ป่าแม่แตง
183	เชียงใหม่	ทต.เมืองงาย	บ้านเมืองงาย หมู่ 1 ถ.แม่ช้อนนาหวาย ต.เมืองงาย อ.เชียงดาว จ.เชียงใหม่	ทต.เมืองงาย	19.4976	98.9578	20	เทกอง	15	450	Semi-Aerobic composting	ป่าสงวนแห่งชาติป่าเพื่อเศรษฐกิจ (E) ป่าชียงดาว
184	เชียงใหม่	ทต.เมืองนะ หมู่ 3	บ้านนาหวาย หมู่ 3 ต.เมืองนะ อ.เชียงดาว จ.เชียงใหม่	ทต.เมืองนะ	19.6371	98.9558	1	เทกอง	1.5	0	ปิด พื้นที่ลุ่มน้ำชั้น 1-2 ขนไป ทต.เมืองนะ ม.6	ป่าสงวนแห่งชาติป่าเพื่อการอนุรักษ์ (C) ป่าเชียงดาว
185	เชียงใหม่	ทต.เมืองนะ หมู่ 6	บ้านน้ำรู หมู่ 6 ต.เมืองนะ อ.เชียงดาว จ.เชียงใหม่	ทต.เมืองนะ	19.6225	99.0003	1	เทกอง	1.5	0	Semi-Aerobic composting	ป่าสงวนแห่งชาติป่าเพื่อเกษตรกรรม (A) ป่าเชียงดาว
186	เชียงใหม่	ทต.เมืองนะ หมู่ 7	บ้านห้วยไส้ หมู่ 7 ต.เมืองนะ อ.เชียงดาว จ.เชียงใหม่	ทต.เมืองนะ	19.5822	98.9621	1	เทกอง	1.5	0	Semi-Aerobic composting	ป่าสงวนแห่งชาติป่าเพื่อการอนุรักษ์ (C)ป่าเชียงดาว
187	เชียงใหม่	ทต.เมืองนะ หมู่ 10	อรุโณทัย หมู่ 10 ต.เมืองนะ อ.เชียงดาว จ.เชียงใหม่	ทต.เมืองนะ	19.7466	98.9717	1	เทกอง	2	0	Semi-Aerobic composting	
188	เชียงใหม่	ทต.แม่แจ่ม	บ้านช่างเคิ่งบน หมู่ ที่ 12 ต.แม่แจ่ม อ.แม่แจ่ม จ. เชียงใหม่	ทต.แม่แจ่ม	18.5178	98.3781	30	เทกอง	4	0	ปรับปรุงเป็นสถานี ขนถ่ายไปอำเภอฮอด	ป่าสงวนแห่งชาติป่าเพื่อการอนุรักษ์ (C)ป่าแม่แจ่ม

ที่	จังหวัด	สถานที่กำจัดขยะมูลฝอย	ที่ตั้ง	ผู้ดำเนินการ	พิกัด Latitude	พิกัด longitude	ขนาดพื้นที่ (ไร่)	การกำจัด	ปริมาณขยะ (ตัน/วัน)	ขยะตกค้าง (ตัน)	ข้อเสนอ	ประเภทของป่า
189	เชียงใหม่	ทต.ท่าผา หมู่ 6	บ้านยางหลวง หมู่ ที่ 6 ต.ท่าผา อ.แม่แจ่ม จ.เชียงใหม่	ทต.ท่าผา	18.466	98.3883	10	เทกอง	2	0	ปิด ขนส่งไป ทต.แม่แจ่ม และจัดหารถเก็บขนขยะ	ป่าสงวนแห่งชาติป่าเพื่อเศรษฐกิจ (E)ป่าแม่แจ่ม
190	เชียงใหม่	ทต.ท่าผา หมู่ 10	บ้านไร่ หมู่ ที่ 10 ต.ท่าผา อ.แม่แจ่ม จ.เชียงใหม่	ทต.ท่าผา	18.4777	98.3474	2	เทกอง	1	0	ปิด พื้นที่ลุ่มน้ำชั้น 1-2 ขนส่งไป อบต.แม่แจ่ม และจัดหารถเก็บขนขยะ	ป่าสงวนแห่งชาติป่าเพื่อการอนุรักษ์ (C)ป่าแม่แจ่ม
191	เชียงใหม่	อบต.กองแขก หมู่ 3	บ้านหัวดอย หมู่ 3 ต.กองแขก อ.แม่แจ่ม จ.เชียงใหม่	อบต.กองแขก	18.3034	98.3654	1	เทกอง	2	0	Semi-Aerobic composting	ป่าสงวนแห่งชาติป่าเพื่อเศรษฐกิจ (E)ป่าแม่แจ่ม
192	เชียงใหม่	อบต.กองแขก หมู่ 8	บ้านอมเม็ง หมู่ 8 ต.กองแขก อ.แม่แจ่ม จ.เชียงใหม่	อบต.กองแขก	18.2567	98.2341	0.5	เทกอง	3	0	ปิด พื้นที่ลุ่มน้ำชั้น 1-2 ขนส่งไป อบต.แม่แจ่ม และจัดหารถเก็บขนขยะ	ป่าสงวนแห่งชาติป่าเพื่อการอนุรักษ์ (C)ป่าแม่แจ่ม
193	เชียงใหม่	อบต.กองแขก หมู่ 11	บ้านกองแขกใต้ หมู่ 11 ต.กองแขก อ.แม่แจ่ม จ.เชียงใหม่	อบต.กองแขก	18.4339	98.3895	10	เทกอง	3	0	ปิด ขนส่งไป ทต.แม่แจ่ม และจัดหารถเก็บขนขยะ	
194	เชียงใหม่	อบต.ช่างเคิ่ง หมู่ 9	บ้านห้วยริน หมู่ 9 ต.ช่างเคิ่ง อ.แม่แจ่ม จ.เชียงใหม่	อบต.ช่างเคิ่ง	18.5061	98.3784	5	เทกอง	3	0	ปิด ขนส่งไป ทต.แม่แจ่ม และจัดหารถเก็บขนขยะ	ป่าสงวนแห่งชาติป่าเพื่อการอนุรักษ์ (C)ป่าแม่แจ่ม
195	เชียงใหม่	อบต.ช่างเคิ่ง หมู่ 19	บ้านใหม่ปูเลย หมู่ 19 ต.ช่างเคิ่ง อ.แม่แจ่ม จ.เชียงใหม่	อบต.ช่างเคิ่ง	18.3055	98.2411	2	เทกอง	1	0	ปิด พื้นที่ลุ่มน้ำชั้น 1-2 ไป อบต.กองแขก ม.3 และจัดหารถเก็บขน	ป่าสงวนแห่งชาติป่าเพื่อการอนุรักษ์ (C)ป่าแม่แจ่ม
196	เชียงใหม่	อบต.ช่างเคิ่ง หมู่ 15	บ้านพุทธเอ้น หมู่ 15 ต.ช่างเคิ่ง อ.แม่แจ่ม จ.เชียงใหม่	อบต.ช่างเคิ่ง	18.5209	98.3512	0.24	เทกอง	1	0	ปิด พื้นที่ลุ่มน้ำชั้น 1-2	ป่าสงวนแห่งชาติป่าเพื่อการอนุรักษ์ (C)ป่าแม่แจ่ม
197	เชียงใหม่	อบต.บ้านทับ	บ้านสองธาร หมู่ 1 ต.บ้านทับ อ.แม่แจ่ม จ.เชียงใหม่	อบต.บ้านทับ	18.4633	98.305	0.12	เทกอง	3	0	ปิด ขนส่งไป ทต.แม่แจ่ม และจัดหารถเก็บขนขยะ	ป่าสงวนแห่งชาติป่าเพื่อการอนุรักษ์ (C)ป่าแม่แจ่ม
198	เชียงใหม่	ทต.แสนไห หมู่ 1	บ้านสันดวงดี หมู่ 1 ต.แสนไห อ.เวียงแหง จ.เชียงใหม่	ทต.แสนไห	19.6477	98.6291	2	เทกอง	2	0	ปิด ขนส่งไป ทต.แสนไห ม.4 และจัดหารถเก็บขนขยะเพิ่ม	

ที่	จังหวัด	สถานที่กำจัดขยะมูลฝอย	ที่ตั้ง	ผู้ดำเนินการ	พิกัด Latitude	พิกัด longitude	ขนาดพื้นที่ (ไร่)	การกำจัด	ปริมาณขยะ (ตัน/วัน)	ขยะตกค้าง (ตัน)	ข้อเสนอ	ประเภทของป่า
199	เชียงใหม่	ทต.แสนไห หมู่ 2	บ้านสามปู หมู่ 2 ต.แสนไห อ.เวียงแหง จ.เชียงใหม่	ทต.แสนไห	19.6442	98.6125	2	เทกอง	1	0	ปิด ขนส่งไป ทต.แสนไห ม. 4 และจัดหารถเก็บขนขยะเพิ่ม	ป่าสงวนแห่งชาติป่าเพื่อการอนุรักษ์ (C)ป่าเชียงดาว
200	เชียงใหม่	ทต.แสนไห หมู่ 4	บ้านมหาธาตุ หมู่ 4 ต.แสนไห อ.เวียงแหง จ.เชียงใหม่	ทต.แสนไห	19.6185	98.6154	4	เทกอง	5	0	Semi-Aerobic landfill	ป่าสงวนแห่งชาติป่าเพื่อการอนุรักษ์ (C)ป่าเชียงดาว
201	เชียงใหม่	ทต.แสนไห หมู่ 5	บ้านปางป๋อ หมู่ 5 ต.แสนไห อ.เวียงแหง จ.เชียงใหม่	ทต.แสนไห	19.6003	98.6233	2	เทกอง	5	0	ปิด ขนส่งไป ทต.แสนไห ม. 4 และจัดหารถเก็บขนขยะเพิ่ม	ป่าสงวนแห่งชาติป่าเพื่อเศรษฐกิจ (E) ป่าเชียงดาว
202	เชียงใหม่	อบต.เปียงหลวง หมู่ 3	บ้านใหม่มะกายยอน หมู่ 3 ต.เปียงหลวง อ.เวียงแหง จ.เชียงใหม่	อบต.เปียงหลวง	19.6503	98.6283	2	เทกอง	15	0	Semi-Aerobic composting	ป่าสงวนแห่งชาติป่าเพื่อการอนุรักษ์ (C)ป่าเชียงดาว
203	เชียงใหม่	อบต.เปียงหลวง หมู่ 4	บ้านม่วงเครือ หมู่ 4 ต.เปียงหลวง อ.เวียงแหง จ.เชียงใหม่	อบต.เปียงหลวง	19.6631	98.6518	ไม่มีข้อมูล	เทกอง	15	0	ปิด และขนไป อบต. เปียงหลวง ม.5	อุทยานแห่งชาติเชียงดาว, ป่าสงวนแห่งชาติป่าเพื่อการอนุรักษ์ (C)ป่าเชียงดาว
204	เชียงใหม่	อบต.เมืองแหง หมู่ 1	หมู่ 1 แม่หาด ต.เมืองแหง อ.เวียงแหง จ.เชียงใหม่	อบต.เมืองแหง	19.5869	98.6081	1	เทกอง	5	0	ปิด ขนส่งไป ทต.แสนไห ม. 4 และจัดหารถเก็บขนขยะเพิ่ม	
205	เชียงใหม่	อบต.เมืองแหง หมู่ 2	หมู่ 2 กองลม ต.เมืองแหง อ.เวียงแหง จ.เชียงใหม่	อบต.เมืองแหง	19.5892	98.6475	1	เทกอง	5	0	ปิด ขนส่งไป ทต.แสนไห ม. 4 และจัดหารถเก็บขนขยะเพิ่ม	อุทยานแห่งชาติเชียงดาว, ป่าสงวนแห่งชาติป่าเพื่อการอนุรักษ์ (C)ป่าเชียงดาว
206	เชียงใหม่	อบต.เมืองแหง หมู่ 12	หมู่ 12 แม่แตะ ต.เมืองแหง อ.เวียงแหง จ.เชียงใหม่	อบต.เมืองแหง	19.5449	98.6696	1	เทกอง	3	0	ปิด ขนส่งไป ทต.แสนไห ม. 4 และจัดหารถเก็บขนขยะเพิ่ม	อุทยานแห่งชาติเชียงดาว, ป่าสงวนแห่งชาติป่าเพื่อการอนุรักษ์ (C)ป่าเชียงดาว
207	เชียงใหม่	ทต.อมก๋อย	หมู่ 1 ต.อมก๋อย อ.อมก๋อย จ.เชียงใหม่	ทต.อมก๋อย	17.8152	98.369	10	เทกอง	5	0	Semi-Aerobic landfill	ป่าสงวนแห่งชาติป่าเพื่อการอนุรักษ์ (C) ป่าอมก๋อย
208	เชียงใหม่	ทต.เมืองนะ หมู่ 1	เมืองนะ หมู่ 1 ต.เมืองนะ อ.เชียงดาว จ.เชียงใหม่	ทต.เมืองนะ	19.7288	98.8963	1	เทกอง	5	0	Semi-Aerobic composting	

ที่	จังหวัด	สถานที่กำจัดขยะมูลฝอย	ที่ตั้ง	ผู้ดำเนินการ	พิกัด Latitude	พิกัด longitude	ขนาดพื้นที่ (ไร่)	การกำจัด	ปริมาณขยะ (ตัน/วัน)	ขยะตกค้าง (ตัน)	ข้อเสนอ	ประเภทของป่า
209	เชียงใหม่	ทต.ท่าผา หมู่ 2	บ้านผานัง หมู่ 2 ต.ท่าผา อ.แม่แจ่ม จ.เชียงใหม่	ทต.ท่าผา	18.5032	98.4087	1	เทกอง	5	0	ปิด ขนส่งไป ทต.แม่แจ่ม และจัดหารถเก็บขนขยะ	ป่าสงวนแห่งชาติป่าเพื่อการอนุรักษ์ (C) ป่าแม่แจ่ม
210	เชียงใหม่	ทต.เมืองนะ บ้านดินหลวง	บ้านดินหลวง ต.เมืองนะ อ.เชียงดาว จ.เชียงใหม่	ทต.เมืองนะ	19.6986	98.9632	2	เทกอง	5	0	ปิด พื้นที่ลุ่มน้ำชั้น 1-2 ขนไป ทต.เมืองนะ ม.6	ป่าสงวนแห่งชาติป่าเพื่อเศรษฐกิจ (E) ป่าเชียงดาว
211	เชียงใหม่	ทต.แสนไห หมู่ 3	บ้านม่วงป๊อก หมู่ 3 ต.แสนไห อ.เวียงแหง จ.เชียงใหม่	ทต.แสนไห	19.6335	98.6409	2	เทกอง	2	0	ปิด ขนส่งไป ทต.แสนไห ม.4 และจัดหารถเก็บขนขยะเพิ่ม	อุทยานแห่งชาติเชียงดาว
212	เชียงราย	อบต.ปอ หมู่ 5 (บ่อ 1)	บ้านปอกลาง หมู่ 5 ต.ปอ อ.เวียงแก่น จ.เชียงราย 57310	อบต.ปอ	20.0156	100.4789	0.5	เทกอง	1.5	0	Semi-Aerobic composting	
213	เชียงราย	อบต.ปอ หมู่ 5 (บ่อ 2)	บ้านปอกลาง หมู่ 5 ต.ปอ อ.เวียงแก่น จ.เชียงราย 57310	อบต.ปอ	20.0157	100.4789	0.5	เทกอง	1.5	0	Semi-Aerobic composting	
214	เชียงราย	ทต.บ้านเหล่า	หมู่ 11 ต.ทุ่งก่อ อ.เวียงเชียงรุ้ง จ.เชียงราย 57210	ทต.บ้านเหล่า	19.9924	100.048	10	เทกอง	3	0	ปิด และใช้สถานที่กำจัดขยะ อบต.แม่เปา	ป่าสงวนแห่งชาติป่าเพื่อเศรษฐกิจ (E)ป่าห้วยสัก ป่าแม่กกฝั่งขวา
215	เชียงราย	ทต.พญาเม็งราย	หมู่ 1 ต.เม็งราย อ.พญาเม็งราย จ.เชียงราย 57290	ทต.พญาเม็งราย	19.8894	100.161	52	เทกอง	6	0	Semi-Aerobic composting	ป่าสงวนแห่งชาติป่าเพื่อการอนุรักษ์ (C)ป่าขุนห้วยงิ้ว ป่าเชียงเคี่ยน ป่าขุนห้วยโป่ง
216	เชียงราย	ทต.ครึ่ง หมู่ 10	บ้านครึ่งเหนือไชยปราการ หมู่ที่ 10 ต.ครึ่ง อ.เชียงของ จ.เชียงราย 57140	ทต.ครึ่ง	20.0472	100.36	0.25	เทกอง	1	0	ปิดและขนไปสถานที่กำจัดขยะของ ทต.บ้านครึ่งใต้ ประชาภิวัฒน์	
217	เชียงราย	ทต.สันมะเค็ด	ต.สันมะเค็ด อ.พาน จ.เชียงราย 57120	ทต.สันมะเค็ด	19.6229	99.8749	0.7	เผาในเตา	2	0	ปรับปรุงประสิทธิภาพ หากไม่สามารถใช้งานได้ให้ใช้ อบต.ป่าหุ่ง ม.16	

ที่	จังหวัด	สถานที่กำจัดขยะมูลฝอย	ที่ตั้ง	ผู้ดำเนินการ	พิกัด Latitude	พิกัด longitude	ขนาดพื้นที่ (ไร่)	การกำจัด	ปริมาณขยะ (ตัน/วัน)	ขยะตกค้าง (ตัน)	ข้อเสนอ	ประเภทของป่า
218	เชียงราย	อบต.ปอ หมู่ 1	หมู่ 1 ต.ปอ อ.เวียงแก่น จ.เชียงราย 57310	อบต.ปอ	19.8843	100.399	0.25	เทกอง	1	0	Semi-Aerobic composting	ป่าสงวนแห่งชาติป่าเพื่อการอนุรักษ์ (C)ป่าแม่อิงฝั่งขวา ป่าแม่งาว
219	เชียงราย	อบต.ปอ หมู่ 2	หมู่ 2 ต.ปอ อ.เวียงแก่น จ.เชียงราย 57310	อบต.ปอ	19.9719	100.3998	0.5	เทกอง	1	0	Semi-Aerobic composting	ป่าสงวนแห่งชาติป่าเพื่อการอนุรักษ์ (C)ป่าแม่อิงฝั่งขวา ป่าแม่งาว
220	เชียงราย	อบต.ปอ หมู่ 3	หมู่ 3 ต.ปอ อ.เวียงแก่น จ.เชียงราย 57310	อบต.ปอ	20.0082	100.4747	0.25	เทกอง	1	0	ปิด และขนไป อบต.ปอ ม.12	ป่าสงวนแห่งชาติป่าเพื่อเศรษฐกิจ (E)ป่าแม่อิงฝั่งขวา ป่าแม่งาว
221	เชียงราย	อบต.ปอ หมู่ 4	หมู่ 4 ต.ปอ อ.เวียงแก่น จ.เชียงราย 57310	อบต.ปอ	19.9104	100.4151	0.25	เทกอง	1	0	ปิด พื้นที่ลุ่มน้ำชั้น 1-2 และขนไป อบต.ปอ ม.1	ป่าสงวนแห่งชาติป่าเพื่อการอนุรักษ์ (C)ป่าแม่อิงฝั่งขวา ป่าแม่งาว
222	เชียงราย	อบต.ปอ หมู่ 12	หมู่ 12 ต.ปอ อ.เวียงแก่น จ.เชียงราย 57310	อบต.ปอ	20.0156	100.4789	0.5	เทกอง	1	0	Semi-Aerobic composting	
223	เชียงราย	อบต.ปอ หมู่ 6	หมู่ 6 ต.ปอ อ.เวียงแก่น จ.เชียงราย 57310	อบต.ปอ	19.9293	100.4196	0.25	เทกอง	1	0	ปิด พื้นที่ลุ่มน้ำชั้น 1-2 และขนไป อบต.ปอ ม.1	ป่าสงวนแห่งชาติป่าเพื่อการอนุรักษ์ (C)ป่าแม่อิงฝั่งขวา ป่าแม่งาว
224	เชียงราย	อบต.ปอ หมู่ 7	หมู่ 7 ต.ปอ อ.เวียงแก่น จ.เชียงราย 57310	อบต.ปอ	19.9542	100.4477	0.25	เทกอง	1	0	Semi-Aerobic composting	ป่าสงวนแห่งชาติป่าเพื่อการอนุรักษ์ (C)ป่าแม่อิงฝั่งขวา ป่าแม่งาว
225	เชียงราย	อบต.ปอ หมู่ 8	หมู่ 8 ต.ปอ อ.เวียงแก่น จ.เชียงราย 57310	อบต.ปอ	19.8921	100.4356	0.25	เทกอง	1	0	ปิด พื้นที่ลุ่มน้ำชั้น 1-2 และขนไป อบต.ปอ ม.11	ป่าสงวนแห่งชาติป่าเพื่อการอนุรักษ์ (C)ป่าแม่อิงฝั่งขวา ป่าแม่งาว
226	เชียงราย	อบต.ปอ หมู่ 9	หมู่ 9 ต.ปอ อ.เวียงแก่น จ.เชียงราย 57310	อบต.ปอ	19.906	100.453	0.5	เทกอง	1	0	ปิด พื้นที่ลุ่มน้ำชั้น 1-2 และขนไป อบต.ปอ ม.11	ป่าสงวนแห่งชาติป่าเพื่อการอนุรักษ์ (C)ป่าแม่อิงฝั่งขวา ป่าแม่งาว

ที่	จังหวัด	สถานที่กำจัดขยะมูลฝอย	ที่ตั้ง	ผู้ดำเนินการ	พิกัด Latitude	พิกัด longitude	ขนาดพื้นที่ (ไร่)	การกำจัด	ปริมาณขยะ (ตัน/วัน)	ขยะตกค้าง (ตัน)	ข้อเสนอ	ประเภทของป่า
227	เชียงราย	อบต.ปอ หมู่ 10	หมู่ 10 ต.ปอ อ.เวียงแก่น จ.เชียงราย 57310	อบต.ปอ	19.948	100.5092	0.5	เทกอง	1	0	Semi-Aerobic composting	ป่าสงวนแห่งชาติป่าเพื่อการอนุรักษ์ (C)ป่าแม่อิงฝั่งขวา ป่าแม่งาว
228	เชียงราย	อบต.ปอ หมู่ 11	หมู่ 11 ต.ปอ อ.เวียงแก่น จ.เชียงราย 57310	อบต.ปอ	19.913	100.4952	0.25	เทกอง	1	0	Semi-Aerobic composting	ป่าสงวนแห่งชาติป่าเพื่อการอนุรักษ์ (C)ป่าแม่อิงฝั่งขวา ป่าแม่งาว
229	เชียงราย	ทต.บ้านดู่	บ้านโป่งพระบาท ม.6 ต.บ้านดู่ อ.เมืองเชียงราย จ.เชียงราย	ทต.บ้านดู่	19.9743	99.805	5	เทกอง	25	0	Semi-Aerobic composting	ป่าสงวนแห่งชาติป่าเพื่อเศรษฐกิจ (E)ป่าดอยบ่อ
230	เชียงราย	ทต.นางแล	บ้านนางแลเหนือ ม.3 ต.นางแล อ.เมืองเชียงราย จ.เชียงราย	ทต.นางแล	20.00625	99.8451	0.04	เทกอง	2	0	ปิด ขนไป ทต.บ้านดู่	ป่าสงวนแห่งชาติป่าเพื่อการอนุรักษ์ (C)ป่าดอยนางแล ป่าดอยยาง ป่าดอยพระบาท
231	เชียงราย	ทต.ไม้ยา	บ้านสันโค้ง ม.8 ต.ไม้ยา อ.พญาเม็งราย จ.เชียงราย	ทต.ไม้ยา	19.7998	100.1260	1	เทกอง	4	0	ปิด และใช้สถานที่กำจัดขยะ อบต.แม่เปา	ป่าสงวนแห่งชาติป่าเพื่อเกษตรกรรม (A)ป่าขุนห้วยงิ้ว ป่าเชียงเคี่ยน ป่าขุนห้วยโป่ง
232	เชียงราย	ทต.สันมะค่า	บ้านวังอวน ม.6 ต.ป่าแดดจุน สันมะค่า อ.ป่าแดด จ.เชียงราย	ทต.สันมะค่า	19.450138	100.0235	5	เทกอง	1	0	Semi-aerobic landfill	ป่าสงวนแห่งชาติป่าเพื่อการอนุรักษ์ (C)ป่าแม่ลอยไร่ ป่าสักลอ ป่าน้ำพุง
233	เชียงราย	อบต.เทอดไทย หมู่ 1	เทอดไทย ม.1 ต.เทอดไทย อ.แม่ฟ้าหลวง จ.เชียงราย	อบต.เทอดไทย	20.238	99.6793	7	เทกอง	4	0	ปิด พื้นที่ลุ่มน้ำชั้น 1-2 และให้หาพื้นที่ใหม่	ป่าสงวนแห่งชาติป่าเพื่อการอนุรักษ์ (C)ป่าน้ำแม่คำ ป่าน้ำแม่สลอง ป่าน้ำแม่จันฝั่งซ้าย
234	เชียงราย	อบต.เทอดไทย หมู่ 15	เทอดไทย ม.15 ต.เทอดไทย อ.แม่ฟ้าหลวง จ.เชียงราย	อบต.เทอดไทย	20.3274	99.5766	0.5	เทกอง	4	0	ปิด พื้นที่ลุ่มน้ำชั้น 1-2 และให้หาพื้นที่ใหม่	ป่าสงวนแห่งชาติป่าเพื่อการอนุรักษ์ (C)ป่าน้ำแม่คำ

ที่	จังหวัด	สถานที่กำจัดขยะมูลฝอย	ที่ตั้ง	ผู้ดำเนินการ	พิกัด Latitude	พิกัด longitude	ขนาดพื้นที่ (ไร่)	การกำจัด	ปริมาณขยะ (ตัน/วัน)	ขยะตกค้าง (ตัน)	ข้อเสนอ	ประเภทของป่า
												ป่าน้ำแม่สลอง ป่าน้ำแม่จันฝั่งซ้าย
235	เชียงราย	อบต.ป่าหุ่ง หมู่ 1	บ้านป่าหุ่ง ม.1 ต.ป่าหุ่ง อ.พาน จ.เชียงราย	อบต.ป่าหุ่ง	19.19	99.6975	ไม่มีข้อมูล	เทกอง	1	0	ปิด พื้นที่ลุ่มน้ำชั้น 1-2 และไป อบต.ป่าหุ่ง ม.16	อุทยานแห่งชาติดอยหลวง, ป่าสงวนแห่งชาติป่าเพื่อการอนุรักษ์ (C)ป่าขุนวังแปลงที่ 2
236	เชียงราย	อบต.ป่าหุ่ง หมู่ 2	ต.ป่าหุ่ง อ.พาน จ.เชียงราย	อบต.ป่าหุ่ง	19.5597	99.6994	ไม่มีข้อมูล	เทกอง	1	0	ปิด พื้นที่ลุ่มน้ำชั้น 1-2 และไป อบต.ป่าหุ่ง ม.16	ป่าสงวนแห่งชาติป่าเพื่อเศรษฐกิจ (E)ป่าแม่ต้ำ ป่าแม่นาเรือ
237	เชียงราย	อบต.ป่าหุ่ง หมู่ 16	บ้านป่าหัด ม.2 ต.ป่าหุ่ง อ.พาน จ.เชียงราย	อบต.ป่าหุ่ง	19.5269	99.6619	ไม่มีข้อมูล	เทกอง	1	0	Semi-aerobic composting	อุทยานแห่งชาติดอยหลวง, ป่าสงวนแห่งชาติป่าเพื่อการอนุรักษ์ (C)ป่าแม่ต้ำ ป่าแม่นาเรือ
238	เชียงราย	ทต.ห้วยไคร้	บ้านห้วยไคร้เหนือ ม.11 ต.ห้วยไคร้ อ.แม่สาย จ.เชียงราย	ทต.ห้วยไคร้	20.2871	99.8639	63	เทกอง	7	0	Sanitary Landfill	
239	เชียงราย	ทต.โรงช้าง	บ้านดอนแก้ว ม.7 ต.โรงช้าง อ.ป่าแดด จ.เชียงราย	ทต.โรงช้าง	19.5225	99.9456	ไม่มีข้อมูล	เทกอง	2	0	Semi-aerobic composting	ป่าสงวนแห่งชาติป่าเพื่อเศรษฐกิจ (E)ป่าแม่ปืม ป่าแม่พุง
240	แม่ฮ่องสอน	อบต.ปางหมู หมู่ 1	บ้านปางหมู หมู่ 1 ต.ปางหมู อ.เมือง จ.แม่ฮ่องสอน	อบต.ปางหมู	19.3665	97.9534	2	เทกอง	8	0	Semi-aerobic composting	ป่าสงวนแห่งชาติป่าเพื่อเกษตรกรรม (A)ป่าแม่ปายฝั่งขวา (ตอนล่าง)
241	แม่ฮ่องสอน	อบต.ปางหมู หมู่ 3	บ้านทุ่งกองมู หมู่ 3 อ.เมือง จ.แม่ฮ่องสอน	อบต.ปางหมู	19.3265	97.9527	1	เทกอง	4	0	Semi-aerobic composting	ป่าสงวนแห่งชาติป่าเพื่อการอนุรักษ์ (C)ป่าแม่ปายฝั่งซ้ายตอนล่าง
242	แม่ฮ่องสอน	อบต.ปางหมู หมู่ 4	บ้านในสอย หมู่ 4 ต.ปางหมู อ.เมือง จ.แม่ฮ่องสอน	อบต.ปางหมู	19.3905	97.8745	1.5	เทกอง	4	0	ปิด พื้นที่ลุ่มน้ำชั้น 1-2 และหาพื้นที่ใหม่	ป่าสงวนแห่งชาติป่าเพื่อการอนุรักษ์ (C)ป่าแม่ปายฝั่งขวา (ตอนล่าง)

ที่	จังหวัด	สถานที่กำจัดขยะมูลฝอย	ที่ตั้ง	ผู้ดำเนินการ	พิกัด Latitude	พิกัด longitude	ขนาดพื้นที่ (ไร่)	การกำจัด	ปริมาณขยะ (ตัน/วัน)	ขยะตกค้าง (ตัน)	ข้อเสนอ	ประเภทของป่า
243	แม่ฮ่องสอน	อบต.ปางหมู หมู่ 7	บ้านสบสอย หมู่ 7 ต.ปางหมู อ.เมือง จ.แม่ฮ่องสอน	อบต.ปางหมู	19.3349	97.9402	1	เทกอง	4	0	ปิด พื้นที่ลุ่มน้ำชั้น 1-2 และหาพื้นที่ใหม่	ป่าสงวนแห่งชาติป่าเพื่อการอนุรักษ์ (C)ป่าแม่ปาย ฝั่งขวา (ตอนล่าง)
244	แม่ฮ่องสอน	อบต.หมอกจำแป่ หมู่ 1	บ้านหมอกจำแป่ หมู่ 1 ต.หมอกจำแป่ อ.เมือง จ.แม่ฮ่องสอน	อบต.หมอกจำแป่	19.4255	97.9661	1	เทกอง	0.9	0	ปิด พื้นที่ลุ่มน้ำชั้น 1-2 และหาพื้นที่ใหม่	เขตรักษาพันธ์สัตวป่าลุ่มน้ำปาย
245	แม่ฮ่องสอน	อบต.หมอกจำแป่ หมู่ 5	บ้านห้วยมะเขือส้ม หมู่ 5 ต.หมอกจำแป่ อ.เมือง จ.แม่ฮ่องสอน	อบต.หมอกจำแป่	19.5062	97.9182	2	เทกอง	0.1	0	ปิด พื้นที่ลุ่มน้ำชั้น 1-2 และหาพื้นที่ใหม่	ป่าสงวนแห่งชาติป่าเพื่อการอนุรักษ์ (C)ป่าแม่ปาย ฝั่งขวา (ตอนล่าง)
246	แม่ฮ่องสอน	อบต.หมอกจำแป่ หมู่ 6	บ้านรักไทย หมู่ 6 ต.หมอกจำแป่ อ.เมือง จ.แม่ฮ่องสอน	อบต.หมอกจำแป่	19.575	97.9414	1	เทกอง	0.1	0	ปิด พื้นที่ลุ่มน้ำชั้น 1-2 และหาพื้นที่ใหม่	ป่าสงวนแห่งชาติป่าเพื่อการอนุรักษ์ (C)ป่าแม่ปาย ฝั่งขวา (ตอนล่าง)
247	แม่ฮ่องสอน	อบต.หมอกจำแป่ หมู่ 7	บ้านห้วยโป่งอ่อน หมู่ 7 ต.หมอกจำแป่ อ.เมือง จ.แม่ฮ่องสอน	อบต.หมอกจำแป่	19.4287	97.9226	0.25	เทกอง	0.1	0	ปิด พื้นที่ลุ่มน้ำชั้น 1-2 และหาพื้นที่ใหม่	ป่าสงวนแห่งชาติป่าเพื่อการอนุรักษ์ (C)ป่าแม่ปาย ฝั่งขวา (ตอนล่าง)
248	แม่ฮ่องสอน	ทต.แม่ลาน้อย	บ้านแม่ลาน้อย หมู่ 1 ทางหลวง108 ต.แม่ลาน้อย อ.แม่ลาน้อย จ.แม่ฮ่องสอน 58120	ทต.แม่ลาน้อย	18.4031	97.9407	12	เทกอง	3	0	Semi-aerobic landfill	ป่าสงวนแห่งชาติป่าเพื่อการอนุรักษ์ (C)ป่าแม่ยวม ฝั่งซ้าย แปลงที่ 2
249	แม่ฮ่องสอน	อบต.ขุนแม่ลาน้อย หมู่ 1	บ้านขุนแม่ลาน้อย หมู่ 1 ต.ขุนแม่ลาน้อย อ.แม่ลาน้อย จ.แม่ฮ่องสอน 58120	อบต.ขุนแม่ลาน้อย	18.6259	98.1139	2	เทกอง	1	0	ปิด พื้นที่ลุ่มน้ำชั้น 1-2 และหาพื้นที่ใหม่	ป่าสงวนแห่งชาติป่าเพื่อการอนุรักษ์ (C)ป่าแม่ยวม ฝั่งซ้าย แปลงที่ 1
250	แม่ฮ่องสอน	อบต.ขุนแม่ลาน้อย หมู่ 2	บ้านส้มป่อย หมู่ 2 ต.ขุนแ ม่ลาน้อย อ.แม่ลาน้อย จ.แม่ฮ่องสอน 58120	อบต.ขุนแม่ลาน้อย	18.5989	98.1611	1	เทกอง	0.5	0	ปิด พื้นที่ลุ่มน้ำชั้น 1-2 และหาพื้นที่ใหม่	ป่าสงวนแห่งชาติป่าเพื่อการอนุรักษ์ (C)ป่าแม่ยวม ฝั่งซ้าย แปลงที่ 1

ที่	จังหวัด	สถานที่กำจัดขยะมูลฝอย	ที่ตั้ง	ผู้ดำเนินการ	พิกัด Latitude	พิกัด longitude	ขนาดพื้นที่ (ไร่)	การกำจัด	ปริมาณขยะ (ตัน/วัน)	ขยะตกค้าง (ตัน)	ข้อเสนอ	ประเภทของป่า
251	แม่ฮ่องสอน	อบต.ขุนแม่ลาน้อย หมู่ 3	บ้านแม่ลาป่าแก่ หมู่ 3 ต.ขุนแม่ลาน้อย อ.แม่ลาน้อย จ.แม่ฮ่องสอน 58120	อบต.ขุนแม่ลาน้อย	18.583	98.1556	2	เทกอง	0.5	0	ปิด พื้นที่ลุ่มน้ำชั้น 1-2 และหาพื้นที่ใหม่	ป่าสงวนแห่งชาติป่าเพื่อการอนุรักษ์ (C)ป่าแม่ยวมฝั่งซ้าย แปลงที่ 1
252	แม่ฮ่องสอน	อบต.ขุนแม่ลาน้อย หมู่ 4	บ้านฟักทอง หมู่ 4 ต.ขุนแม่ลาน้อย อ.แม่ลาน้อย จ.แม่ฮ่องสอน 58120	อบต.ขุนแม่ลาน้อย	18.5519	98.1476	2	เทกอง	0.5	0	ปิด พื้นที่ลุ่มน้ำชั้น 1-2 และหาพื้นที่ใหม่	ป่าสงวนแห่งชาติป่าเพื่อการอนุรักษ์ (C)ป่าแม่ยวมฝั่งซ้าย แปลงที่ 1
253	แม่ฮ่องสอน	อบต.แม่ลาน้อย หมู่ 10	บ้านทุ่งรวงทอง หมู่ 10 ต.แม่ลาน้อย อ.แม่ลาน้อย จ.แม่ฮ่องสอน 58120	อบต.แม่ลาน้อย	18.3463	97.9369	5	เทกอง	0.5	0	ปิด พื้นที่ลุ่มน้ำชั้น 1-2 และหาพื้นที่ใหม่	ป่าสงวนแห่งชาติป่าเพื่อเศรษฐกิจ (E)ป่าแม่ยวมฝั่งซ้าย แปลงที่ 2
254	แม่ฮ่องสอน	อบต.แม่นาเติง หมู่ 1	บ้านแม่นาเติงนอก หมู่ 1 ต.แม่นาเติง อ.ปาย จ.แม่ฮ่องสอน 58130	อบต.แม่นาเติง	19.3911	98.4294	3	เทกอง	1	0	Semi-aerobic composting	
255	แม่ฮ่องสอน	อบต.แม่นาเติง หมู่ 2 (บ่อ 1)	บ้านแม่นาเติงใน หมู่ 2 ต.แม่นาเติง อ.ปาย จ.แม่ฮ่องสอน (บ่อ 1) 58130	อบต.แม่นาเติง	19.3904	98.4247	0.5	เทกอง	1	0	ปิด พื้นที่ลุ่มน้ำชั้น 1-2 และหาพื้นที่ใหม่	
256	แม่ฮ่องสอน	อบต.แม่นาเติง หมู่ 2 (บ่อ 2)	บ้านแม่นาเติงใน หมู่ 2 ต.แม่นาเติง อ.ปาย จ.แม่ฮ่องสอน (บ่อ 2) 58130	อบต.แม่นาเติง	19.3996	98.4194	0.5	เทกอง	1	0	Semi-aerobic composting	
257	แม่ฮ่องสอน	อบต.แม่นาเติง หมู่ 3	บ้านม่วงสร้อย หมู่ 3 ต.แม่นาเติง อ.ปาย จ.แม่ฮ่องสอน 58130	อบต.แม่นาเติง	19.3945	98.4003	0.5	เทกอง	1	0	Semi-aerobic composting	
258	แม่ฮ่องสอน	อบต.แม่นาเติง หมู่ 6	บ้านนาจลอง หมู่ 6 ต.แม่นาเติง อ.ปาย จ.แม่ฮ่องสอน 58130	อบต.แม่นาเติง	19.4004	98.4376	0.5	เทกอง	1	0	Semi-aerobic composting	
259	แม่ฮ่องสอน	อบต.เวียงใต้	บ้านแสงทองเวียงใต้ หมู่ 8 ต.เวียงใต้ อ.ปาย จ.แม่ฮ่องสอน 58130	อบต.เวียงใต้	19.3516	98.4183	50	เทกอง	3	0	Semi-aerobic composting	

ที่	จังหวัด	สถานที่กำจัดขยะมูลฝอย	ที่ตั้ง	ผู้ดำเนินการ	พิกัด Latitude	พิกัด longitude	ขนาดพื้นที่ (ไร่)	การกำจัด	ปริมาณขยะ (ตัน/วัน)	ขยะตกค้าง (ตัน)	ข้อเสนอ	ประเภทของป่า
260	แม่ฮ่องสอน	อบต.หมอกจำแป่ หมู่ 3	บ้านห้วยขาน หมู่ 3 ต.หมอกจำแป่ อ.เมือง จ.แม่ฮ่องสอน	อบต.หมอกจำแป่	19.463	97.9658	1	เทกอง	0.9	0	ปิด พื้นที่ลุ่มน้ำชั้น 1-2 และหาพื้นที่ใหม่	ป่าสงวนแห่งชาติป่าเพื่อการอนุรักษ์ (C)ป่าแม่ปายฝั่งขวา (ตอนล่าง)
261	แม่ฮ่องสอน	อบต.ห้วยผา หมู่ 5	บ้านทุ่งมะส้าน หมู่ 5 ต.ห้วยผา อ.เมือง จ.แม่ฮ่องสอน	อบต.ห้วยผา	19.4471	97.9986	0.25	เทกอง	1	0	ปิด พื้นที่ลุ่มน้ำชั้น 1-2 และหาพื้นที่ใหม่	ป่าสงวนแห่งชาติป่าเพื่อการอนุรักษ์ (C)ป่าแม่ปายฝั่งขวา (ตอนล่าง)
262	แม่ฮ่องสอน	อบต.ห้วยผา หมู่ 1	บ้านห้วยผา หมู่ 1 ต.ห้วยผา อ.เมือง จ.แม่ฮ่องสอน	อบต.ห้วยผา	19.4282	97.9966	0.25	เทกอง	1	0	ปิด พื้นที่ลุ่มน้ำชั้น 1-2 และหาพื้นที่ใหม่	
263	แม่ฮ่องสอน	อบต.ห้วยผา หมู่ 6	บ้านแม่สุยะ หมู่ 6 ต.ห้วยผา อ.เมือง จ.แม่ฮ่องสอน	อบต.ห้วยผา	19.5327	98.0959	0.25	เทกอง	1	0	ปิด พื้นที่ลุ่มน้ำชั้น 1-2 และหาพื้นที่ใหม่	เขตรักษาพันธ์สัตวป่าลุ่มน้ำปาย
264	แม่ฮ่องสอน	อบต.ห้วยผา หมู่ 7	บ้านรุ่งอรุน หมู่ 7 ต.ห้วยผา อ.เมือง จ.แม่ฮ่องสอน	อบต.ห้วยผา	19.5184	98.0876	0.25	เทกอง	1	0	ปิด พื้นที่ลุ่มน้ำชั้น 1-2 และหาพื้นที่ใหม่	เขตรักษาพันธ์สัตวป่าลุ่มน้ำปาย
265	แม่ฮ่องสอน	อบต.ห้วยผา หมู่ 3	บ้านห้วยผึ้ง หมู่ 3 ต.ห้วยผา อ.เมือง จ.แม่ฮ่องสอน	อบต.ห้วยผา	19.5524	98.0051	0.25	เทกอง	0.5	0	ปิด พื้นที่ลุ่มน้ำชั้น 1-2 และหาพื้นที่ใหม่	ป่าสงวนแห่งชาติป่าเพื่อการอนุรักษ์ (C)ป่าแม่ปายฝั่งขวา (ตอนล่าง)
266	แม่ฮ่องสอน	อบต.ห้วยผา หมู่ 8	บ้านห้วยซลอบ หมู่ 8 ต.ห้วยผา อ.เมือง จ.แม่ฮ่องสอน	อบต.ห้วยผา	19.4499	98.0181	0.25	เทกอง	1	0	ปิด พื้นที่ลุ่มน้ำชั้น 1-2 และหาพื้นที่ใหม่	ป่าสงวนแห่งชาติป่าเพื่อการอนุรักษ์ (C)ป่าแม่ปายฝั่งขวา (ตอนล่าง)
267	แม่ฮ่องสอน	อบต.ห้วยผา หมู่ 2	บ้านน้ำกัด หมู่ 2 ต.ห้วยผา อ.เมือง จ.แม่ฮ่องสอน	อบต.ห้วยผา	19.5184	98.0876	0.25	เทกอง	1	0	ปิด พื้นที่ลุ่มน้ำชั้น 1-2 และหาพื้นที่ใหม่	เขตรักษาพันธ์สัตวป่าลุ่มน้ำปาย
268	แม่ฮ่องสอน	อบต.ห้วยผา หมู่ 4	บ้านนาปลาจาด หมู่ 4 ต.ห้วยผา อ.เมือง จ.แม่ฮ่องสอน 58120	อบต.ห้วยผา	19.5002	98.0019	0.25	เทกอง	1	0	ปิด พื้นที่ลุ่มน้ำชั้น 1-2 และหาพื้นที่ใหม่	ป่าสงวนแห่งชาติป่าเพื่อการอนุรักษ์ (C)ป่าแม่ปายฝั่งขวา (ตอนล่าง)
269	แม่ฮ่องสอน	อบต.แม่ลาน้อย หมู่ 8	บ้านแม่แลบ หมู่ 8 ต.แม่ลาน้อย อ.แม่ลาน้อย จ.แม่ฮ่องสอน 58120	อบต.แม่ลาน้อย	18.3751	97.8842	1	เทกอง	1	0	ปิด พื้นที่ลุ่มน้ำชั้น 1-2 และหาพื้นที่ใหม่	ป่าสงวนแห่งชาติป่าเพื่อการอนุรักษ์ (C) แม่น้ำยวมฝั่งขวา

ที่	จังหวัด	สถานที่กำจัดขยะมูลฝอย	ที่ตั้ง	ผู้ดำเนินการ	พิกัด Latitude	พิกัด longitude	ขนาดพื้นที่ (ไร่)	การกำจัด	ปริมาณขยะ (ตัน/วัน)	ขยะตกค้าง (ตัน)	ข้อเสนอ	ประเภทของป่า
270	แม่ฮ่องสอน	อบต.แม่ลาน้อย หมู่ 6	บ้านท่าสองแคว หมู่ 6 ต.แม่ลาน้อย อ.แม่ลาน้อย จ. แม่ฮ่องสอน 58120	อบต.แม่ลาน้อย	18.3326	97.9182	1	เทกอง	0.5	0	ปิด พื้นที่ลุ่มน้ำชั้น 1-2 และหาพื้นที่ใหม่	ป่าสงวนแห่งชาติป่าเพื่อการอนุรักษ์ (C) ป่าแม่ยวมฝั่งซ้าย แปลงที่ 2
271	แม่ฮ่องสอน	อบต.แม่ลาน้อย หมู่ 14	บ้านห้วยริน หมู่ 14 ต.แม่ลาน้อย อ.แม่ลาน้อย จ. แม่ฮ่องสอน 58120	อบต.แม่ลาน้อย	18.3892	97.9151	1	เทกอง	0.5	0	ปิด พื้นที่ลุ่มน้ำชั้น 1-2 และหาพื้นที่ใหม่	ป่าสงวนแห่งชาติป่าเพื่อการอนุรักษ์ (C) ป่าแม่ยวมฝั่งซ้าย แปลงที่ 2
272	แม่ฮ่องสอน	อบต.แม่นาเติง หมู่ 4	บ้านหมอแปง หมู่ 4 ต.แม่นาเติง อ.ปาย จ.แม่ฮ่องสอน 58130	อบต.แม่นาเติง	19.3811	98.3997	0.5	เทกอง	1	0	Semi-aerobic composting	
273	แม่ฮ่องสอน	อบต.แม่นาเติง หมู่ 5	บ้านแม่ของ หมู่ 5 ต.แม่นาเติง อ.ปาย จ.แม่ฮ่องสอน 58130	อบต.แม่นาเติง	19.4004	98.4376	0.5	เทกอง	1	0	Semi-aerobic composting	
274	แม่ฮ่องสอน	อบต.เวียงเหนือ หมู่ 3	หมู่ 3 ต.เวียงเหนือ อ.ปาย จ.แม่ฮ่องสอน 58130	อบต.เวียงเหนือ	19.3958	98.4734	1	เทกอง	8	0	Semi-aerobic composting	อุทยานแห่งชาติห้วยน้ำดัง, ป่าสงวนแห่งชาติป่าเพื่อการอนุรักษ์ (C) ป่าแม่ปายฝั่งซ้ายตอนบน
275	แม่ฮ่องสอน	ทม.แม่ฮ่องสอน	บ้านห้วยเดื่อ ม.3 ต.ผาบ่อง อ.เมืองแม่ฮ่องสอน จ. แม่ฮ่องสอน	ทม.แม่ฮ่องสอน	19.2255	97.9317	41	เทกอง	15	0	Sanitary landfill	ป่าสงวนแห่งชาติป่าเพื่อการอนุรักษ์ (C) ป่าแม่ปายฝั่งซ้ายตอนล่าง
276	แม่ฮ่องสอน	อบต.ท่าผาปุ้ม หมู่ 5	บ้านแม่เตี๊ย ม.5 ต.ท่าผาปุ้ม อ.แม่ลาน้อย จ.แม่ฮ่องสอน	อบต.ท่าผาปุ้ม	18.2913	97.9284	0.25	เทกอง	1.2	0	ปิด พื้นที่ลุ่มน้ำชั้น 1-2 และหาพื้นที่ใหม่	ป่าสงวนแห่งชาติป่าเพื่อการอนุรักษ์ (C) ป่าแม่ยวมฝั่งซ้าย แปลงที่ 2
277	แม่ฮ่องสอน	อบต.ท่าผาปุ้ม หมู่ 4	บ้านท่าผาปุ้ม ม.4 ต.ท่าผาปุ้ม อ.แม่ลาน้อย จ.แม่ฮ่องสอน	อบต.ท่าผาปุ้ม	18.3108	97.9177	0.25	เทกอง	1.2	0	ปิด พื้นที่ลุ่มน้ำชั้น 1-2 และหาพื้นที่ใหม่	ป่าสงวนแห่งชาติป่าเพื่อการอนุรักษ์ (C) ป่าแม่ยวมฝั่งซ้าย แปลงที่ 2

ที่	จังหวัด	สถานที่กำจัดขยะมูลฝอย	ที่ตั้ง	ผู้ดำเนินการ	พิกัด Latitude	พิกัด longitude	ขนาดพื้นที่ (ไร่)	การกำจัด	ปริมาณขยะ (ตัน/วัน)	ขยะตกค้าง (ตัน)	ข้อเสนอ	ประเภทของป่า
278	แม่ฮ่องสอน	อบต.ท่าผาปุ้ม หมู่ 8	บ้านใหม่พัฒนา ม.8 ต.ท่าผาปุ้ม อ.แม่ลาน้อย จ. แม่ฮ่องสอน	อบต.ท่าผาปุ้ม	18.304	97.9049	0.25	เทกอง	1	0	ปิด พื้นที่ลุ่มน้ำชั้น 1-2 และหาพื้นที่ใหม่	ป่าสงวนแห่งชาติป่าเพื่อเศรษฐกิจ (E)ป่าแม่ยวมฝั่งขวา
279	แม่ฮ่องสอน	อบต.แม่โถ หมู่ 8	บ้านห้วยไม้ซาง ม.8 ต.แม่โถ อ.แม่ลาน้อย จ.แม่ฮ่องสอน	อบต.แม่โถ	18.7028	97.9804	0.56	เทกอง	0.2	0	ปิด พื้นที่ลุ่มน้ำชั้น 1-2 และหาพื้นที่ใหม่	ป่าสงวนแห่งชาติป่าเพื่อการอนุรักษ์ (C)ป่าแม่ยวมฝั่งซ้าย แปลงที่ 1
280	แม่ฮ่องสอน	อบต.แม่โถ หมู่ 6	บ้านแม่จอ ม.6 ต.แม่โถ อ.แม่ลาน้อย จ.แม่ฮ่องสอน	อบต.แม่โถ	18.7807	98.0288	0.56	เทกอง	0.2	0	ปิด พื้นที่ลุ่มน้ำชั้น 1-2 และหาพื้นที่ใหม่	ป่าสงวนแห่งชาติป่าเพื่อการอนุรักษ์ (C)ป่าแม่ยวมฝั่งซ้าย แปลงที่ 1
281	แม่ฮ่องสอน	อบต.แม่โถ หมู่ 4	บ้านแม่โถใต้ ม.4 ต.แม่โถ อ.แม่ลาน้อย จ.แม่ฮ่องสอน	อบต.แม่โถ	18.6091	97.9998	0.56	เทกอง	0.2	0	ปิด พื้นที่ลุ่มน้ำชั้น 1-2 และหาพื้นที่ใหม่	ป่าสงวนแห่งชาติป่าเพื่อการอนุรักษ์ (C)ป่าแม่ยวมฝั่งซ้าย แปลงที่ 1
282	แม่ฮ่องสอน	อบต.แม่โถ หมู่ 3	บ้านแม่โถ ม.3 ต.แม่โถ อ.แม่ลาน้อย จ.แม่ฮ่องสอน	อบต.แม่โถ	18.6179	98.0295	0.56	เทกอง	0.2	0	ปิด พื้นที่ลุ่มน้ำชั้น 1-2 และหาพื้นที่ใหม่	ป่าสงวนแห่งชาติป่าเพื่อเศรษฐกิจ (E)ป่าแม่ยวมฝั่งซ้าย แปลงที่ 1
283	แม่ฮ่องสอน	อบต.แม่โถ หมู่ 2	บ้านผาแดงหลวง ม.2 ต.แม่โถ อ.แม่ลาน้อย จ.แม่ฮ่องสอน	อบต.แม่โถ	18.5772	98.0177	0.56	เทกอง	0.2	0	ปิด พื้นที่ลุ่มน้ำชั้น 1-2 และหาพื้นที่ใหม่	ป่าสงวนแห่งชาติป่าเพื่อการอนุรักษ์ (C)ป่าแม่ยวมฝั่งซ้าย แปลงที่ 1
284	แม่ฮ่องสอน	อบต.แม่โถ หมู่ 5	แม่อุมพาย ม.5 ต.แม่โถ อ.แม่ลาน้อย จ.แม่ฮ่องสอน	อบต.แม่โถ	18.6057	98.0264	0.56	เทกอง	0.2	0	ปิด พื้นที่ลุ่มน้ำชั้น 1-2 และหาพื้นที่ใหม่	ป่าสงวนแห่งชาติป่าเพื่อการอนุรักษ์ (C)ป่าแม่ยวมฝั่งซ้าย แปลงที่ 1
285	แม่ฮ่องสอน	อบต.แม่โถ หมู่ 1	บ้านหัวแม่โถ ม.1 ต.แม่โถ อ.แม่ลาน้อย จ.แม่ฮ่องสอน	อบต.แม่โถ	18.6487	98.0678	0.56	เทกอง	0.2	0	ปิด พื้นที่ลุ่มน้ำชั้น 1-2 และหาพื้นที่ใหม่	ป่าสงวนแห่งชาติป่าเพื่อการอนุรักษ์ (C)ป่าแม่ยวมฝั่งซ้าย แปลงที่ 1
286	แม่ฮ่องสอน	อบต.แม่โถ หมู่ 7	บ้านห้วยผึ้งใหม่ ม.7 ต.แม่โถ อ.แม่ลาน้อย จ.แม่ฮ่องสอน	อบต.แม่โถ	18.6164	98.0961	0.56	เทกอง	0.2	0	ปิด พื้นที่ลุ่มน้ำชั้น 1-2 และหาพื้นที่ใหม่	ป่าสงวนแห่งชาติป่าเพื่อการอนุรักษ์ (C)ป่าแม่ยวมฝั่งซ้าย แปลงที่ 1

ที่	จังหวัด	สถานที่กำจัดขยะมูลฝอย	ที่ตั้ง	ผู้ดำเนินการ	พิกัด Latitude	พิกัด longitude	ขนาดพื้นที่ (ไร่)	การกำจัด	ปริมาณขยะ (ตัน/วัน)	ขยะตกค้าง (ตัน)	ข้อเสนอ	ประเภทของป่า
287	แม่ฮ่องสอน	อบต.แม่ลาหลวง หมู่ 8	บ้านทุ่งป่าคา ม.8 ต.แม่ลาหลวง อ.แม่ลาน้อย จ. แม่ฮ่องสอน	อบต.แม่ลาหลวง	18.4613	97.9296	ไม่มีข้อมูล	เทกอง	10	0	ปิด พื้นที่ลุ่มน้ำชั้น 1-2 และหาพื้นที่ใหม่	ป่าสงวนแห่งชาติป่าเพื่อการอนุรักษ์ (C)ป่าแม่ยวมฝั่งซ้าย แปลงที่ 1
288	แม่ฮ่องสอน	อบต.แม่ลาหลวง หมู่ 2	บ้านแม่สุ ม.2 ต.แม่ลาหลวง อ.แม่ลาน้อย จ.แม่ฮ่องสอน	อบต.แม่ลาหลวง	18.4832	97.9326	ไม่มีข้อมูล	เทกอง	0.3	0	Semi-aerobic composting	ป่าสงวนแห่งชาติป่าเพื่อการอนุรักษ์ (C)ป่าแม่ยวมฝั่งซ้าย แปลงที่ 1
289	แม่ฮ่องสอน	อบต.แม่ลาหลวง หมู่ 6	บ้านห้วยไก่ป่า ม.6 ต.แม่ลาหลวง อ.แม่ลาน้อย จ. แม่ฮ่องสอน	อบต.แม่ลาหลวง	18.5275	97.8874	ไม่มีข้อมูล	เทกอง	0.3	0	ปิด พื้นที่ลุ่มน้ำชั้น 1-2 และหาพื้นที่ใหม่	เขตรักษาพันธ์สัตวป่าแม่ยวมฝั่งขวา, ป่าสงวนแห่งชาติป่าเพื่อการอนุรักษ์ (C)ป่าแม่เงา ป่าแม่สำเพ็ง
290	แม่ฮ่องสอน	อบต.แม่ลาหลวง หมู่ 4	บ้านสันติสุข ม.4 ต.แม่ลาหลวง อ.แม่ลาน้อย จ. แม่ฮ่องสอน	อบต.แม่ลาหลวง	18.5441	97.9055	ไม่มีข้อมูล	เทกอง	0.3	0	ปิด พื้นที่ลุ่มน้ำชั้น 1-2 และหาพื้นที่ใหม่	ป่าสงวนแห่งชาติป่าเพื่อการอนุรักษ์ (C)ป่าแม่เงา ป่าแม่สำเพ็ง
291	แม่ฮ่องสอน	อบต.สันติคีรี	ม.1 ต.สันติคีรี อ.แม่ลาน้อย จ.แม่ฮ่องสอน	อบต.สันติคีรี	18.4882	97.9362	ไม่มีข้อมูล	เทกอง	0.3	0	Semi-aerobic composting	ป่าสงวนแห่งชาติป่าเพื่อการอนุรักษ์ (C)ป่าแม่ยวมฝั่งซ้าย แปลงที่ 1
292	แม่ฮ่องสอน	อบต.ห้วยห้อม หมู่ 6	บ้านแม่ละอูป ม.6 ต.ห้วยห้อม อ.แม่ลาน้อย จ.แม่ฮ่องสอน	อบต.ห้วยห้อม	18.3479	98.0589	1	เทกอง	4	0	ปิด พื้นที่ลุ่มน้ำชั้น 1-2 และหาพื้นที่ใหม่	ป่าสงวนแห่งชาติป่าเพื่อการอนุรักษ์ (C)ป่าแม่ยวมฝั่งซ้าย แปลงที่ 2
293	แม่ฮ่องสอน	ทต.แม่สะเรียง หมู่ 1	บ้านทุ่งแล้ง ม.1 ต.แม่สะเรียง อ.ขุนยวม จ.แม่ฮ่องสอน	ทต.แม่สะเรียง	18.1727	97.8985	20	เทกอง	2.2	0	Semi-aerobic composting	ป่าสงวนแห่งชาติป่าเพื่อเศรษฐกิจ (E)ป่าแม่ยวมฝั่งขวา
294	แม่ฮ่องสอน	ทต.แม่ยวม	บ้านห้วยทราย ม.5 ต.แม่ยวม อ.แม่สะเรียง จ.แม่ฮ่องสอน	ทต.แม่ยวม	18.0824	97.9147	2	เทกอง	9.5	0	Semi-aerobic composting	
295	แม่ฮ่องสอน	อบต.บ้านกาศ	บ้านแพะ ม.3 ต.บ้านกาศ อ.แม่สะเรียง จ.แม่ฮ่องสอน	อบต.บ้านกาศ	18.2302	97.9012	5	เทกอง	8.6	0	Semi-aerobic composting	ป่าสงวนแห่งชาติป่าเพื่อการอนุรักษ์ (C)ป่าแม่ยวมฝั่งขวา

ที่	จังหวัด	สถานที่กำจัดขยะมูลฝอย	ที่ตั้ง	ผู้ดำเนินการ	พิกัด Latitude	พิกัด longitude	ขนาดพื้นที่ (ไร่)	การกำจัด	ปริมาณขยะ (ตัน/วัน)	ขยะตกค้าง (ตัน)	ข้อเสนอ	ประเภทของป่า
296	แม่ฮ่องสอน	อบต.แม่เหาะ	ด้านข้างสำนักงาน ม.4 ต.หมายเลข108แม่เหาะ อ.แม่สะเรียง จ.แม่ฮ่องสอน	อบต.แม่เหาะ	18.1615	98.0432	ไม่มีข้อมูล	เทกอง	5.2	0	ปิด พื้นที่ลุ่มน้ำชั้น 1-2 และหาพื้นที่ใหม่	ป่าสงวนแห่งชาติป่าเพื่อการอนุรักษ์ (C)ป่าแม่ยวมฝั่งซ้าย แปลงที่ 2
297	แม่ฮ่องสอน	ทต.ขุนยวม	ม.1 ต.ขุนยวม อ.ขุนยวม จ.แม่ฮ่องสอน	ทต.ขุนยวม	18.8236	97.9245	20	เทกอง	3.7	0	Semi-aerobic composting	ป่าสงวนแห่งชาติป่าเพื่อการอนุรักษ์ (C)ป่าแม่เงา ป่าแม่สำเพ็ง
298	แม่ฮ่องสอน	อบต.เมืองปอน หมู่ 1	บ้านเมืองปอน ม.1 ต.เมืองปอน อ.ขุนยวม จ.แม่ฮ่องสอน	อบต.เมืองปอน	18.7696	97.9325	1	เทกอง	1	0	Semi-aerobic composting	ป่าสงวนแห่งชาติป่าเพื่อการอนุรักษ์ (C)ป่าแม่ยวมฝั่งซ้าย แปลงที่ 1
299	แม่ฮ่องสอน	อบต.เมืองปอน หมู่ 4	บ้านป่าฝาง ม.4 ต.เมืองปอน อ.ขุนยวม จ.แม่ฮ่องสอน	อบต.เมืองปอน	18.7529	97.9363	0.5	เทกอง	1	0	Semi-aerobic composting	ป่าสงวนแห่งชาติป่าเพื่อการอนุรักษ์ (C)ป่าแม่ยวมฝั่งซ้าย แปลงที่ 1
300	แม่ฮ่องสอน	อบต.เมืองปอน หมู่ 3	บ้านหางปอน ม.3 ต.เมืองปอน อ.ขุนยวม จ.แม่ฮ่องสอน	อบต.เมืองปอน	18.7	97.9133	0.5	เทกอง	0.3	0	ปิด พื้นที่ลุ่มน้ำชั้น 1-2 และหาพื้นที่ใหม่	ป่าสงวนแห่งชาติป่าเพื่อการอนุรักษ์ (C)ป่าแม่ยวมฝั่งซ้าย แปลงที่ 1
301	แม่ฮ่องสอน	อบต.เมืองปอน หมู่ 9	บ้านหนองแห้ง ม.9 ต.เมืองปอน อ.ขุนยวม จ.แม่ฮ่องสอน	อบต.เมืองปอน	18.6222	97.9483	0.5	เทกอง	0.3	0	ปิด พื้นที่ลุ่มน้ำชั้น 1-2 และหาพื้นที่ใหม่	ป่าสงวนแห่งชาติป่าเพื่อการอนุรักษ์ (C)ป่าแม่ยวมฝั่งซ้าย แปลงที่ 1
302	แม่ฮ่องสอน	อบต.แม่เงา	บ้านหลวง ม.8 ต.แม่เงา อ.ขุนยวม จ.แม่ฮ่องสอน	อบต.แม่เงา	18.8134	97.8888	3	เทกอง	2.1	0	ปิด พื้นที่ลุ่มน้ำชั้น 1-2 และหาพื้นที่ใหม่	ป่าสงวนแห่งชาติป่าเพื่อการอนุรักษ์ (C)ป่าแม่เงา ป่าแม่สำเพ็ง
303	แม่ฮ่องสอน	อบต.แม่ยวมน้อย หมู่ 5	บ้านแม่แจ๊ะ ม.5 ต.แม่ยวมน้อย อ.ขุนยวม จ.แม่ฮ่องสอน	อบต.แม่ยวมน้อย	18.7495	98.015	2	เทกอง	1	0	ปิด พื้นที่ลุ่มน้ำชั้น 1-2 และหาพื้นที่ใหม่	ป่าสงวนแห่งชาติป่าเพื่อการอนุรักษ์ (C)ป่าแม่ยวมฝั่งซ้าย แปลงที่ 1
304	แม่ฮ่องสอน	อบต.แม่ยวมน้อย หมู่ 6	บ้านแม่หาด ม.6 ต.แม่ยวมน้อย อ.ขุนยวม จ.แม่ฮ่องสอน	อบต.แม่ยวมน้อย	18.7861	98.0382	3	เทกอง	1	0	ปิด พื้นที่ลุ่มน้ำชั้น 1-2 และหาพื้นที่ใหม่	ป่าสงวนแห่งชาติป่าเพื่อการอนุรักษ์ (C)ป่าแม่ยวมฝั่งซ้าย แปลงที่ 1

ที่	จังหวัด	สถานที่กำจัดขยะมูลฝอย	ที่ตั้ง	ผู้ดำเนินการ	พิกัด Latitude	พิกัด longitude	ขนาดพื้นที่ (ไร่)	การกำจัด	ปริมาณขยะ (ตัน/วัน)	ขยะตกค้าง (ตัน)	ข้อเสนอ	ประเภทของป่า
305	แม่ฮ่องสอน	อบต.แม่ยวมน้อย หมู่ 7	บ้านหัวยมะบวบ ม.7 ต.แม่ยวมน้อย อ.ขุนยวม จ.แม่ฮ่องสอน	อบต.แม่ยวมน้อย	18.7158	98.0381	2	เทกอง	1	0	ปิด พื้นที่ลุ่มน้ำชั้น 1-2 และหาพื้นที่ใหม่	ป่าสงวนแห่งชาติป่าเพื่อการอนุรักษ์ (C)ป่าแม่ยวมฝั่งซ้าย แปลงที่ 1
306	แม่ฮ่องสอน	อบต.แม่ยวมน้อย หมู่ 8	บ้านหัวแม่ลาก๊ะ ม.8 ต.แม่ยวมน้อย อ.ขุนยวม จ.แม่ฮ่องสอน	อบต.แม่ยวมน้อย	18.7364	98.0678	3	เทกอง	1	0	ปิด พื้นที่ลุ่มน้ำชั้น 1-2 และหาพื้นที่ใหม่	ป่าสงวนแห่งชาติป่าเพื่อการอนุรักษ์ (C)ป่าแม่ยวมฝั่งซ้าย แปลงที่ 1
307	แม่ฮ่องสอน	อบต.แม่ยวมน้อย หมู่ 3	บ้านหว่าโน ม.3 ต.แม่ยวมน้อย อ.ขุนยวม จ.แม่ฮ่องสอน	อบต.แม่ยวมน้อย	18.7103	98.0602	3	เทกอง	1	0	ปิด พื้นที่ลุ่มน้ำชั้น 1-2 และหาพื้นที่ใหม่	ป่าสงวนแห่งชาติป่าเพื่อการอนุรักษ์ (C)ป่าแม่ยวมฝั่งซ้าย แปลงที่ 1
308	แม่ฮ่องสอน	อบต.แม่ยวมน้อย หมู่ 2	บ้านแม่โกปี่ ม.2 ต.แม่ยวมน้อย อ.ขุนยวม จ.แม่ฮ่องสอน	อบต.แม่ยวมน้อย	18.7107	98.0602	1	เทกอง	1	0	ปิด พื้นที่ลุ่มน้ำชั้น 1-2 และหาพื้นที่ใหม่	ป่าสงวนแห่งชาติป่าเพื่อการอนุรักษ์ (C)ป่าแม่ยวมฝั่งซ้าย แปลงที่ 1
309	แม่ฮ่องสอน	อบต.แม่ยวมน้อย หมู่ 1	บ้านหัวปอน ม.1 ต.แม่ยวมน้อย อ.ขุนยวม จ.แม่ฮ่องสอน	อบต.แม่ยวมน้อย	18.7932	98.052	3	เทกอง	1	0	ปิด พื้นที่ลุ่มน้ำชั้น 1-2 และหาพื้นที่ใหม่	ป่าสงวนแห่งชาติป่าเพื่อการอนุรักษ์ (C)ป่าแม่ยวมฝั่งซ้าย แปลงที่ 1
310	แม่ฮ่องสอน	อบต.แม่ยวมน้อย หมู่ 4	บ้านแม่ออ ม.4 ต.แม่ยวมน้อย อ.ขุนยวม จ.แม่ฮ่องสอน	อบต.แม่ยวมน้อย	18.7751	98.0216	3	เทกอง	1	0	ปิด พื้นที่ลุ่มน้ำชั้น 1-2 และหาพื้นที่ใหม่	ป่าสงวนแห่งชาติป่าเพื่อการอนุรักษ์ (C)ป่าแม่ยวมฝั่งซ้าย แปลงที่ 1
311	แม่ฮ่องสอน	อบต.แม่อูคอ หมู่ 4	บ้านปางตอง ม.3 ต.แม่อูคอ อ.ขุนยวม จ.แม่ฮ่องสอน	อบต.แม่อูคอ	18.8372	98.0521	0.5	เทกอง	1	0	ปิด พื้นที่ลุ่มน้ำชั้น 1-2 และหาพื้นที่ใหม่	ป่าสงวนแห่งชาติป่าเพื่อเศรษฐกิจ (E)ป่าแม่ยวมฝั่งซ้าย แปลงที่ 1
312	แม่ฮ่องสอน	อบต.แม่อูคอ หมู่ 3	บ้านแม่อูคอ ม.6 ต.แม่อูคอ อ.ขุนยวม จ.แม่ฮ่องสอน	อบต.แม่อูคอ	18.8661	98.083	0.25	เทกอง	1	0	Semi-aerobic composting	ป่าสงวนแห่งชาติป่าเพื่อการอนุรักษ์ (C)ป่าแม่สุรินทร์
313	แม่ฮ่องสอน	อบต.แม่อูคอ หมู่ 6	ม.1 ต.ขุนยวม อ.ขุนยวม จ.แม่ฮ่องสอน	อบต.แม่อูคอ	18.8236	97.9245	15	เทกอง	1	0	Semi-aerobic composting	ป่าสงวนแห่งชาติป่าเพื่อการอนุรักษ์ (C)ป่าแม่เงา ป่าแม่สำเพ็ง

ที่	จังหวัด	สถานที่กำจัดขยะมูลฝอย	ที่ตั้ง	ผู้ดำเนินการ	พิกัด Latitude	พิกัด longitude	ขนาดพื้นที่ (ไร่)	การกำจัด	ปริมาณขยะ (ตัน/วัน)	ขยะตกค้าง (ตัน)	ข้อเสนอ	ประเภทของป่า
314	แม่ฮ่องสอน	ทต.ปาย	บ้านห้วยปู ม.6 ต.เวียงใต้ อ.ปาย จ.แม่ฮ่องสอน	ทต.ปาย	19.377	98.435	15	เทกอง	1	0	Semi-aerobic composting	
315	แม่ฮ่องสอน	อบต.โป่งสา หมู่ 2	บ้านห้วยไร่ ม.2 ต.โป่งสา อ.ปาย จ.แม่ฮ่องสอน	อบต.โป่งสา	19.0946	98.5702	ไม่มีข้อมูล	เทกอง	1	0	Semi-aerobic composting	ป่าสงวนแห่งชาติป่าเพื่อการอนุรักษ์ (C)ป่าแม่ปายฝั่งซ้ายตอนบน
316	แม่ฮ่องสอน	อบต.โป่งสา หมู่ 4	บ้านแม่เหมืองหลวง ม.4 ต.โป่งสา อ.ปาย จ.แม่ฮ่องสอน	อบต.โป่งสา	19.1728	98.5584	ไม่มีข้อมูล	เทกอง	1	0	Semi-aerobic composting	เขตรักษาพันธ์สัตวป่าแม่เลา-แม่แสะ, ป่าสงวนแห่งชาติป่าเพื่อการอนุรักษ์ (C)ป่าแม่ปายฝั่งซ้ายตอนบน
317	แม่ฮ่องสอน	อบต.โป่งสา หมู่ 5	บ้านขุนสาใน ม.5 ต.โป่งสา อ.ปาย จ.แม่ฮ่องสอน	อบต.โป่งสา	19.0956	98.6388	ไม่มีข้อมูล	เทกอง	1	0	Semi-aerobic composting	เขตรักษาพันธ์สัตวป่าแม่เลา-แม่แสะ, ป่าสงวนแห่งชาติป่าเพื่อการอนุรักษ์ (C)ป่าแม่ปายฝั่งซ้ายตอนบน
318	แม่ฮ่องสอน	อบต.เมืองแปง	บ้านผาสำราญ ม.6 ต.เมืองแปง อ.ปาย จ.แม่ฮ่องสอน	อบต.เมืองแปง	19.2224	98.3221	92	เทกอง	1	0	ปิด พื้นที่ลุ่มน้ำชั้น 1-2 และหาพื้นที่ใหม่	
319	แม่ฮ่องสอน	อบต.แม่ฮี้ หมู่ 2	บ้านทรายขาว ม.2 ต.แม่ฮี้ อ.ปาย จ.แม่ฮ่องสอน	อบต.แม่ฮี้	19.3248	98.4588	2	เทกอง	1.3	0	Semi-aerobic composting	ป่าสงวนแห่งชาติป่าเพื่อการอนุรักษ์ (C)ป่าแม่ปายฝั่งซ้ายตอนบน
320	แม่ฮ่องสอน	อบต.แม่ฮี้ หมู่ 3	บ้านท่าปาย ม.3 ต.แม่ฮี้ อ.ปาย จ.แม่ฮ่องสอน	อบต.แม่ฮี้	19.3001	98.4758	1	เทกอง	1.3	0	Semi-aerobic composting	ป่าสงวนแห่งชาติป่าเพื่อการอนุรักษ์ (C)ป่าแม่ปายฝั่งซ้ายตอนบน
321	แม่ฮ่องสอน	อบต.ถ้ำลอด	ม.3 ต.ถ้ำลอด อ.ปางมะผ้า จ.แม่ฮ่องสอน	อบต.ถ้ำลอด	19.5465	98.2625	ไม่มีข้อมูล	เทกอง	3.2	0	ปิด พื้นที่ลุ่มน้ำชั้น 1-2 และหาพื้นที่ใหม่	เขตรักษาพันธ์สัตวป่าลุ่มน้ำปาย
322	แม่ฮ่องสอน	อบต.สบป่อง	บ้านแม่หนู ม.8 ต.สบป่อง อ.ปางมะผ้า จ.แม่ฮ่องสอน	อบต.สบป่อง	19.5104	98.2661	ไม่มีข้อมูล	เทกอง	0.5	0	ปิด พื้นที่ลุ่มน้ำชั้น 1-2 และหาพื้นที่ใหม่	เขตรักษาพันธ์สัตวป่าลุ่มน้ำปาย

ที่	จังหวัด	สถานที่กำจัดขยะมูลฝอย	ที่ตั้ง	ผู้ดำเนินการ	พิกัด Latitude	พิกัด longitude	ขนาดพื้นที่ (ไร่)	การกำจัด	ปริมาณขยะ (ตัน/วัน)	ขยะตกค้าง (ตัน)	ข้อเสนอ	ประเภทของป่า
323	แม่ฮ่องสอน	อบต.กองก๋อย	บ้านท่าสาย ม.7 ต.กองก๋อย อ.สบเมย จ.แม่ฮ่องสอน	อบต.กองก๋อย	18.0217	98.1729	5	เทกอง	4.7	0	ปิด พื้นที่ลุ่มน้ำชั้น 1-2 และหาพื้นที่ใหม่	ป่าสงวนแห่งชาติป่าเพื่อการอนุรักษ์ (C) ป่าแม่ยวมฝั่งซ้าย แปลงที่ 2
324	แม่ฮ่องสอน	อบต.แม่คะตวน หมู่ 5	524 บ้านควนผึ้ง ม.5 ต.แม่คะตวน อ.สบเมย จ.แม่ฮ่องสอน	อบต.แม่คะตวน	18.0673	97.9342	0.25	เทกอง	1.7	0	Semi-aerobic composting	ป่าสงวนแห่งชาติป่าเพื่อเศรษฐกิจ (E) ป่าแม่ยวมฝั่งซ้าย แปลงที่ 2
325	แม่ฮ่องสอน	อบต.แม่คะตวน หมู่ 1	บ้านผาผ่า ม.1 ต.แม่คะตวน อ.สบเมย จ.แม่ฮ่องสอน	อบต.แม่คะตวน	18.0261	97.9231	0.5	เทกอง	1	0	Semi-aerobic composting	
326	แม่ฮ่องสอน	อบต.แม่คะตวน หมู่ 2	บ้านไหม้ ม.2 ต.แม่คะตวน อ.สบเมย จ.แม่ฮ่องสอน	อบต.แม่คะตวน	18.02	97.9167	0.25	เทกอง	1	0	Semi-aerobic composting	
327	แม่ฮ่องสอน	อบต.แม่สวด	บ้านแม่สวดใหม่ ม.8 ต.แม่สวด อ.สบเมย จ.แม่ฮ่องสอน	อบต.แม่สวด	17.9297	97.9505	0.25	เทกอง	6.1	0	ปิด พื้นที่ลุ่มน้ำชั้น 1-2 และหาพื้นที่ใหม่	ป่าสงวนแห่งชาติป่าเพื่อการอนุรักษ์ (C) ป่าแม่ยวมฝั่งซ้าย แปลงที่ 2
328	แม่ฮ่องสอน	อบต.แม่สามแลบ	บ้านแม่สามแลบ ม.1 ต.แม่สามแลบ อ.สบเมย จ.แม่ฮ่องสอน	อบต.แม่สามแลบ	17.9682	97.7402	0.75	เทกอง	0.4	0	ปิด พื้นที่ลุ่มน้ำชั้น 1-2 และหาพื้นที่ใหม่	ป่าสงวนแห่งชาติป่าเพื่อเศรษฐกิจ (E) ป่าสาละวิน
329	แม่ฮ่องสอน	อบต.สบเมย หมู่ 7	บ้านแม่ลามา ม.7 ต.สบเมย อ.สบเมย จ.แม่ฮ่องสอน	อบต.สบเมย	17.8197	97.8281	0.8	เทกอง	0.1	0	ปิด พื้นที่ลุ่มน้ำชั้น 1-2 และหาพื้นที่ใหม่	ป่าสงวนแห่งชาติป่าเพื่อการอนุรักษ์ (C) ป่าแม่ยวมฝั่งขวา
330	แม่ฮ่องสอน	อบต.สบเมย หมู่ 6	บ้านซื่อมื่อ ม.6 ต.สบเมย อ.สบเมย จ.แม่ฮ่องสอน	อบต.สบเมย	17.8946	97.8437	0.8	เทกอง	0.1	0	ปิด พื้นที่ลุ่มน้ำชั้น 1-2 และหาพื้นที่ใหม่	ป่าสงวนแห่งชาติป่าเพื่อการอนุรักษ์ (C) ป่าแม่ยวมฝั่งขวา
331	แม่ฮ่องสอน	อบต.สบเมย หมู่ 5	บ้านแม่ทะลุ ม.5 ต.สบเมย อ.สบเมย จ.แม่ฮ่องสอน	อบต.สบเมย	17.8766	97.8506	0.8	เทกอง	0.2	0	ปิด พื้นที่ลุ่มน้ำชั้น 1-2 และหาพื้นที่ใหม่	ป่าสงวนแห่งชาติป่าเพื่อการอนุรักษ์ (C) ป่าแม่ยวมฝั่งขวา

ที่	จังหวัด	สถานที่กำจัดขยะมูลฝอย	ที่ตั้ง	ผู้ดำเนินการ	พิกัด Latitude	พิกัด longitude	ขนาดพื้นที่ (ไร่)	การกำจัด	ปริมาณขยะ (ตัน/วัน)	ขยะตกค้าง (ตัน)	ข้อเสนอ	ประเภทของป่า
332	แม่ฮ่องสอน	อบต.สบเมย หมู่ 12	บ้านกลอโค๊ะ ม.12 ต.สบเมย อ.สบเมย จ.แม่ฮ่องสอน	อบต.สบเมย	17.8722	97.856	0.8	เทกอง	0.1	0	ปิด พื้นที่ลุ่มน้ำชั้น 1-2 และหาพื้นที่ใหม่	ป่าสงวนแห่งชาติป่าเพื่อการอนุรักษ์ (C) ป่าแม่ยวมฝั่งขวา
333	แม่ฮ่องสอน	อบต.สบเมย หมู่ 2	บ้านแม่คะตวน ม.2 ต.สบเมย อ.สบเมย จ.แม่ฮ่องสอน	อบต.สบเมย	17.9564	97.9274	0.8	เทกอง	0.2	0	ปิด พื้นที่ลุ่มน้ำชั้น 1-2 และหาพื้นที่ใหม่	
334	แม่ฮ่องสอน	อบต.สบเมย หมู่ 1	บ้านเลโคะ ม.1 ต.สบเมย อ.สบเมย จ.แม่ฮ่องสอน	อบต.สบเมย	17.8429	97.8446	0.8	เทกอง	0.1	0	ปิด พื้นที่ลุ่มน้ำชั้น 1-2 และหาพื้นที่ใหม่	ป่าสงวนแห่งชาติป่าเพื่อการอนุรักษ์ (C) ป่าแม่ยวมฝั่งขวา
335	แม่ฮ่องสอน	อบต.สบเมย หมู่ 11	บ้านทีฮือลือ ม.11 ต.สบเมย อ.สบเมย จ.แม่ฮ่องสอน	อบต.สบเมย	17.845	97.8163	0.8	เทกอง	0	0	ปิด พื้นที่ลุ่มน้ำชั้น 1-2 และหาพื้นที่ใหม่	ป่าสงวนแห่งชาติป่าเพื่อการอนุรักษ์ (C) ป่าแม่ยวมฝั่งขวา
336	แม่ฮ่องสอน	อบต.สบเมย หมู่ 9	บ้านห้วยน้ำใส ม.9 ต.สบเมย อ.สบเมย จ.แม่ฮ่องสอน	อบต.สบเมย	17.8734	97.8388	0.8	เทกอง	0.1	0	ปิด พื้นที่ลุ่มน้ำชั้น 1-2 และหาพื้นที่ใหม่	ป่าสงวนแห่งชาติป่าเพื่อการอนุรักษ์ (C) ป่าแม่ยวมฝั่งขวา
337	แม่ฮ่องสอน	อบต.ทุ่งยาว หมู่ 9	บ้านสันธาตุ ม.9 ต.ทุ่งยาว อ.ปาย จ.แม่ฮ่องสอน	อบต.ทุ่งยาว	19.3131	98.3958	ไม่มีข้อมูล	เทกอง	0.1	0	ปิด พื้นที่ลุ่มน้ำชั้น 1-2 และหาพื้นที่ใหม่	เขตรักษาพันธ์สัตวป่า ลุ่มน้ำปาย
338	แม่ฮ่องสอน	อบต.ทุ่งยาว หมู่ 1	บ้านทุ่งโป่ง ม.1 ต.ทุ่งยาว อ.ปาย จ.แม่ฮ่องสอน	อบต.ทุ่งยาว	19.3273	98.4247	ไม่มีข้อมูล	เทกอง	0.1	0	Semi-aerobic composting	
339	แม่ฮ่องสอน	อบต.ปางมะผ้า	ม.9 ต.ปางมะผ้า อ.ปางมะผ้า จ.แม่ฮ่องสอน	อบต.ปางมะผ้า	19.5638	98.183	ไม่มีข้อมูล	เทกอง	0.1	0	ปิด พื้นที่ลุ่มน้ำชั้น 1-2 และหาพื้นที่ใหม่	เขตรักษาพันธ์สัตวป่า ลุ่มน้ำปาย
340	ลำพูน	ทต.ทาทุ่งหลวง	บ้านหนองยางไคล หมู่ 2 ต.ทาทุ่งหลวง อ.แม่ทา จ.ลำพูน 51140	ทต.ทาทุ่งหลวง	18.4220	99.0308	2	เทกอง	3	0	ไม่มีข้อมูล	
341	ลำพูน	ทต.ศรีวิชัย หมู่ 11	บ้านใหม่สวรรค์ หมู่ 11 ต.ศรีวิชัย อ.ลี้ จ.ลำพูน 51110	ทต.ศรีวิชัย	18.0552	98.8769	2	เทกอง	0.5	0	Semi-aerobic composting	ป่าสงวนแห่งชาติป่าเพื่อเศรษฐกิจ (E) ป่าแม่ตื่น ป่าแม่แนต

ที่	จังหวัด	สถานที่กำจัดขยะมูลฝอย	ที่ตั้ง	ผู้ดำเนินการ	พิกัด Latitude	พิกัด longitude	ขนาดพื้นที่ (ไร่)	การกำจัด	ปริมาณขยะ (ตัน/วัน)	ขยะตกค้าง (ตัน)	ข้อเสนอ	ประเภทของป่า
342	ลำพูน	ทต.ก้อ หมู่ 3	หมู่ 3 ต.ก้อ อ.ลี้ จ.ลำพูน 51110	ทต.ก้อ	17.648	98.783	1	เทกอง	0.2	0	Semi-aerobic composting	อุนทายานแห่งชาติ อุทยานแห่งชาติแม่ปิง
343	ลำพูน	ทต.ทาสบชัย (บ้านดอยแก้ว)	บ้านดอยแก้ว ต.ทาสบเส้า อ.แม่ทา จ.ลำพูน 51140	ทต.ทาสบชัย	18.4347	99.0961	5	เทกอง	0.5	0	ไม่มีข้อมูล	
344	ลำพูน	ทต.ทาสบชัย (บ้านสบปะป้วด)	บ้านสบสะป้วด ต.ทาสบเส้า อ.แม่ทา จ.ลำพูน 51140	ทต.ทาสบชัย	18.431	99.088	0.25	เทกอง	0.5	0	ไม่มีข้อมูล	
345	ลำพูน	ทต.ศรีวิชัย หมู่ 2	บ้านแม่อีไฮ หมู่ 2 ต.ศรีวิชัย อ.ลี้ จ.ลำพูน 51110	ทต.ศรีวิชัย	18.1441	98.90876	0.5	เทกอง	0.5	0	Semi-aerobic composting	ป่าสงวนแห่งชาติป่าเพื่อเศรษฐกิจ (E) ป่าแม่ตื่น ป่าแม่แนต
346	ลำพูน	ทต.ศรีวิชัย หมู่ 3	บ้านห้วยบง หมู่ 3 ต.ศรีวิชัย อ.ลี้ จ.ลำพูน 51110	ทต.ศรีวิชัย	18.06818	98.9027	0.5	เทกอง	0.5	0	Semi-aerobic composting	ป่าสงวนแห่งชาติป่าเพื่อการอนุรักษ์ (C) ป่าแม่ตื่น ป่าแม่แนต
347	ลำพูน	ทต.ศรีวิชัย หมู่ 4	บ้านแม่ป้อกใน หมู่ 4 ต.ศรีวิชัย อ.ลี้ จ.ลำพูน 51110	ทต.ศรีวิชัย	18.08613	98.85595	0.5	เทกอง	0.5	0	Semi-aerobic composting	ป่าสงวนแห่งชาติป่าเพื่อเศรษฐกิจ (E) ป่าแม่ตื่น ป่าแม่แนต
348	ลำพูน	ทต.ศรีวิชัย หมู่ 8	บ้านใหม่สุขสันต์ หมู่ 8 ต.ศรีวิชัย อ.ลี้ จ.ลำพูน 51110	ทต.ศรีวิชัย	18.09643	98.89836	0.5	เทกอง	0.5	0	Semi-aerobic composting	
349	ลพบุรี	ทต.บ้านท่าหลวง	บ้านหนองประดง ม.2 ต.ท่าหลวง อ.ท่าหลวง จ.ลพบุรี 15230	ทต.บ้านท่าหลวง	15.07249	101.16076	10	เทกอง	6	0	Semi-aerobic landfill	ป่าสงวนแห่งชาติป่าเพื่อเศรษฐกิจ (E) ป่าชัยบาดาล
350	ลพบุรี	อบต.นิยมชัย	บ้านวังแขม ม.7 ต.นิยมชัย อ.สระโบสถ์ จ.ลพบุรี 15240	อบต.นิยมชัย	15.2	100.87859	5	เทกอง	5	400	ปิด ขนไป ทต.โคกสำโรง	ป่าสงวนแห่งชาติป่าเพื่อเศรษฐกิจ (E) ป่าวังเพลิง ม่วงค่อมและป่าลำนารายณ์
351	สระแก้ว	ทต.คลองหาด	บ้านเขาดิน ม.8 ต.คลองหาด อ.คลองหาด จ.สระแก้ว 27260	ทต.คลองหาด	13.43791	102.3423	34	เทกอง	14	6,192	ปิด ขนไป ทม.วังน้ำเย็น	ป่าสงวนแห่งชาติป่าเพื่อเศรษฐกิจ (E) ป่าเขาฉกรรจ์ ป่าโนนสาวเอ้ ป่าปลาย

ที่	จังหวัด	สถานที่กำจัดขยะมูลฝอย	ที่ตั้ง	ผู้ดำเนินการ	พิกัด Latitude	พิกัด longitude	ขนาดพื้นที่ (ไร่)	การกำจัด	ปริมาณขยะ (ตัน/วัน)	ขยะตกค้าง (ตัน)	ข้อเสนอ	ประเภทของป่า
												คลองห้วยไคร้ และป่าพระสทึง
352	ขอนแก่น	อบต.สวนหม่อน	บ้านโนนเขวา ม.6 ต.สวนหม่อน อ.มัญจาคีรี จ.ขอนแก่น 40160	อบต.สวนหม่อน	16.19513	102.58236	3	เทกอง	1.8	0	ปิด ขนไป ทม.บ้านไผ่	
353	ขอนแก่น	อบต.หนองกุงธนสาร	ม.12 ต.หนองกุงธนสาร อ.ภูเวียง จ.ขอนแก่น 40150	อบต.หนองกุงธนสาร	16.65751	102.43932	10	เทกอง	3	2	ปิด ขนไป ทม.บ้านไผ่	ป่าสงวนแห่งชาติป่าเพื่อเศรษฐกิจ (E) ป่าหนองอ่าง
354	ขอนแก่น	อบต.หนองแวง	บ้านหนองแวง ม.7 ต.หนองแวง อ.พระยืน จ.ขอนแก่น 40320	อบต.หนองแวง	16.02145	102.93401	10	เทกอง	1.3	30	ปิด ขนไป ทม.บ้านไผ่	ป่าสงวนแห่งชาติป่าเพื่อเกษตรกรรม (A) ป่ากุดรัง
355	บุรีรัมย์	ทต.ประโคนชัย	บ้านห้วยปอ ม.9 ต.ปังกู อ.ประโคนชัย จ.บุรีรัมย์ 31140	ทต.ประโคนชัย	14.5674	103.0886	187	เทกองควบคุม	20	0	Sanitary landfill	ป่าสงวนแห่งชาติป่าเพื่อเศรษฐกิจ (E) ป่าละเวี้ย ป่าหนองน้ำขุ่น
356	สุรินทร์	อบต.สวาย	ป่าพนมสวาย ม.4 ถนนตะเคียน - ตาอี ต.สวาย อ.เมืองสุรินทร์ จ.สุรินทร์ 32000	อบต.สวาย	14.7892	103.3216	1	เทกอง	1.5	26	ไปสถานีขนถ่าย ทม.สุรินทร์	ป่าสงวนแห่งชาติป่าเพื่อเศรษฐกิจ (E) ป่าเขาสวาย
357	ตราด	ทต.หนองบอน	บ้านคลองลึก ม.5 ต.หนองบอน อ.บ่อไร่ จ.ตราด 23140	ทต.หนองบอน	12.6979	102.4131	2	เทกองควบคุม	5	0	Semi-aerobic landfill	ป่าสงวนแห่งชาติป่าเพื่อเศรษฐกิจ (E) ป่าเขาสมิง (ป่าคลองใหญ่ ป่าเขาไฟไหม้)
358	ตรัง	อบต.ไม้ฝาด	บ้านหาดปากเมง ม.4 ถ. ต.ไม้ฝาด อ.สิเกา จ.ตรัง 92150	อบต.ไม้ฝาด	7.5069	99.3195	10	เทกอง	8	17,110	Semi-aerobic landfill	ป่าสงวนแห่งชาติป่าเพื่อเศรษฐกิจ (E) ป่าคลองกะลาเสและป่าคลองไม้ตาย
359	พังงา	ทต.ลำแก่น	บ้านทับละมุ ม.5 ถ. ต.ลำแก่น อ.ท้ายเหมือง จ.พังงา 82210	ทต.ลำแก่น	8.5697	98.2311	50	เทกอง	15	32,165	Semi-aerobic landfill	ป่าสงวนแห่งชาติป่าเพื่อเศรษฐกิจ (E) ป่าคลองทุ่งมะพร้าว

ที่	จังหวัด	สถานที่กำจัดขยะมูลฝอย	ที่ตั้ง	ผู้ดำเนินการ	พิกัด Latitude	พิกัด longitude	ขนาดพื้นที่ (ไร่)	การกำจัด	ปริมาณขยะ (ตัน/วัน)	ขยะตกค้าง (ตัน)	ข้อเสนอ	ประเภทของป่า
360	ระนอง	อบต.หาดส้มแป้น	บ้านทุ่งคา ม.1 ถ. ต.หาดส้มแป้น อ.เมืองระนอง จ.ระนอง 85000	อบต.หาดส้มแป้น	9.9326	98.6866	2	เทกอง	1.2	0	Semi-aerobic composting	ป่าสงวนแห่งชาติป่าเพื่อเศรษฐกิจ (E) ป่าระอุ่น-ราชกรูด
361	ระนอง	ทต.น้ำจืด	บ้านบกกราย ม.8 ถ. ต.น้ำจืด อ.กระบุรี จ.ระนอง 85110	ทต.น้ำจืด	10.3764	98.7854	26.5	เทกอง	5.6	3,963	Semi-aerobic landfill	
362	เลย	ทต.เขาแก้ว	บ้านนาเบน ม.3 ต.เขาแก้ว อ.เชียงคาน จ.เลย 42110	ทต.เขาแก้ว	17.80019	101.71184	105	เผากลางแจ้ง	2	20	MBT ให้เอกชนดำเนินการ	
363	เลย	ทต.เชียงคาน	บ้านน้อย ม.4 ต.เชียงคาน อ.เชียงคาน จ.เลย 42110	ทต.เชียงคาน	17.88378	101.69581	35	เทกอง	9	1,800	MBT ให้เอกชนดำเนินการ (ควบ ทต.เขาแก้ว)	
364	เลย	อบต.นาดี	บ้านแก่งม่วง ม.7 ต.นาดี อ.ด่านซ้าย จ.เลย 42120	อบต.นาดี	17.48092	101.17588	5	เผากลางแจ้ง	1.5	0	ปิด พื้นที่ลุ่มน้ำชั้น 1-2 หาพื้นที่ใหม่ก่อสร้างเป็น Semi-aerobic composting หรือจัดหารถเก็บขนไปสถานีขนถ่าย	ป่าสงวนแห่งชาติป่าเพื่อการอนุรักษ์ (C) ป่าภูเรือ ป่าภูเปือย ป่าภูขี้เถ้า
365	เลย	อบต.กกสะทอน หมู่ 1	บ้านน้ำหมัน ม.1 ต.กกสะทอน อ.ด่านซ้าย จ.เลย 42120	อบต.กกสะทอน	17.0979	101.11351	1	เผากลางแจ้ง	1	5	ปิด พื้นที่ลุ่มน้ำชั้น 1-2 หาพื้นที่ใหม่ก่อสร้างเป็น Semi-aerobic composting หรือจัดหารถเก็บขนไปสถานีขนถ่าย	ป่าสงวนแห่งชาติป่าเพื่อเศรษฐกิจ (E) ป่าภูเรือ ป่าภูเปือย ป่าภูขี้เถ้า
366	เลย	ทต.ท่าลี่	บ้านชลประทาน ม.7 ต.ท่าลี่ อ.ท่าลี่ จ.เลย 42140	ทต.ท่าลี่	17.63539	101.40701	12	เทกอง	2	69	ปิด พื้นที่ลุ่มน้ำชั้น 1-2 และขนไป อบต.หนองผือ	
367	เลย	อบต.โคกใหญ่ หมู่ 1	บ้านโคกใหญ่ ม.5 ต.โคกใหญ่ อ.ท่าลี่ จ.เลย 42140	อบต.โคกใหญ่	17.58299	101.49854	0.5	เทกอง	1	13	ปิด พื้นที่ลุ่มน้ำชั้น 1-2 และขนไป อบต.หนองผือ	ป่าสงวนแห่งชาติป่าเพื่อเศรษฐกิจ (E) ป่าดงขุนแคม ป่าโคกใหญ่ ป่าภูผาแง่ม ป่าลาดค่าง
368	เลย	อบต.โคกใหญ่ หมู่ 4	บ้านห้วยไค้ ม.4 ต.โคกใหญ่ อ.ท่าลี่ จ.เลย 42140	อบต.โคกใหญ่	17.53723	101.45932	0.25	เทกอง	2	2	ปิด พื้นที่ลุ่มน้ำชั้น 1-2 และขนไป อบต.หนองผือ	ป่าสงวนแห่งชาติป่าเพื่อการอนุรักษ์ (C) ป่าดงขุน

ที่	จังหวัด	สถานที่กำจัดขยะมูลฝอย	ที่ตั้ง	ผู้ดำเนินการ	พิกัด Latitude	พิกัด longitude	ขนาดพื้นที่ (ไร่)	การกำจัด	ปริมาณขยะ (ตัน/วัน)	ขยะตกค้าง (ตัน)	ข้อเสนอ	ประเภทของป่า
												แคม ป่าโคกใหญ่ ป่าภูผาแง่ม ป่าลาดค่าง
369	เลย	อบต.น้ำแคม	บ้านน้ำแคม ม.1 ต.น้ำแคม อ.ท่าลี่ จ.เลย 42140	อบต.น้ำแคม	17.72735	101.52132	0.25	เทกอง	2	17	ปิด พื้นที่ลุ่มน้ำชั้น 1-2 และขนไป อบต.หนองผือ	ป่าสงวนแห่งชาติป่าเพื่อการอนุรักษ์ (C) ป่าดงขุนแคม ป่าโคกใหญ่ ป่าภูผาแง่ม ป่าลาดค่าง
370	เลย	อบต.หนองผือ	บ้านเมี่ยง ม.9 ต.หนองผือ อ.ท่าลี่ จ.เลย 42140	อบต.หนองผือ	17.66073	101.41053	5	เทกอง	6	101	ปรับปรุงเป็นสถานีขนถ่ายไป ทม.เลย หรือ Semi-aerobic landfill	
371	เลย	อบต.อาฮี หมู่ 6	บ้านอาฮี ม.6 ต.อาฮี อ.ท่าลี่ จ.เลย 42140	อบต.อาฮี	17.65302	101.38927	3	เทกอง	1	0	ปิด พื้นที่ลุ่มน้ำชั้น 1-2 และขนไป อบต.หนองผือ	ป่าสงวนแห่งชาติป่าเพื่อการอนุรักษ์ (C) ป่าดงขุนแคม ป่าโคกใหญ่ ป่าภูผาแง่ม ป่าลาดค่าง
372	เลย	ทต.นาด้วง	บ้านแก้วเมธี ม.5 ต.นาด้วง อ.นาด้วง จ.เลย 42210	ทต.นาด้วง	17.46032	102.01114	10	เทกอง	4	150	ปิด พื้นที่ลุ่มน้ำชั้น 1-2 และขนไป อบต.ท่าสะอาด	ป่าสงวนแห่งชาติป่าเพื่อเศรษฐกิจ (E) ป่าโคกผาดำ ป่าโคกหนองข่า ป่าภูบ่อบิด
373	เลย	ทต.นาดอกคำ หมู่ 2	บ้านนาดอกคำ ม.2 ต.นาดอกคำ อ.นาด้วง จ.เลย 42210	ทต.นาดอกคำ	17.54185	101.93136	5	เทกอง	1	18	ปิด พื้นที่ลุ่มน้ำชั้น 1-2 และขนไป อบต.ท่าสะอาด	
374	เลย	อบต.ท่าสวรรค์	บ้านเทพมงคล ม.3 ต.ท่าสวรรค์ อ.นาด้วง จ.เลย 42210	อบต.ท่าสวรรค์	17.41619	101.97609	13	เทกอง	1	51	ปิด พื้นที่ลุ่มน้ำชั้น 1-2 และขนไป อบต.ท่าสะอาด	
375	เลย	อบต.ท่าสะอาด	บ้านผาเจริญ ม.4 ถ.เลยนาด้วง ต.ท่าสะอาด อ.นาด้วง จ.เลย 42210	อบต.ท่าสะอาด	17.4909	101.89911	13.25	เทกอง	1.5	57	ปรับปรุงเป็นสถานีขนถ่ายไป ทม.เลย และจัดหารถเก็บขน	ป่าสงวนแห่งชาติป่าเพื่อเศรษฐกิจ (E) ป่าโคกผาดำ ป่าโคกหนองข่า ป่าภูบ่อบิด
376	เลย	ทต.นาแห้ว	บ้านเหมืองแพร่ ม.3 ถ.เหมืองแพร่แสงภา ต.นาแห้ว อ.นาแห้ว จ.เลย 42170	ทต.นาแห้ว	17.50074	101.05891	5	เทกอง	2	30	Semi-aerobic landfill	ป่าสงวนแห่งชาติป่าเพื่อการอนุรักษ์ (C) ป่าภูเรือ ป่าภูเปือย ป่าภูขี้เถ้า

ที่	จังหวัด	สถานที่กำจัดขยะมูลฝอย	ที่ตั้ง	ผู้ดำเนินการ	พิกัด Latitude	พิกัด longitude	ขนาดพื้นที่ (ไร่)	การกำจัด	ปริมาณขยะ (ตัน/วัน)	ขยะตกค้าง (ตัน)	ข้อเสนอ	ประเภทของป่า
377	เลย	ทต.ปากชม	บ้านศรีภูธร ม.3 ต.ปากชม อ.ปากชม จ.เลย 42150	ทต.ปากชม	18.0166	101.91501	3	เทกอง	3	5	ปรับปรุงเป็นสถานีขนถ่ายไป ทต.เชียงคาน	
378	เลย	ทต.คอนสา หมู่ 5	บ้านห้วยนา ม.5 ต.เชียงกลม อ.ปากชม จ.เลย 42150	ทต.คอนสา	17.90896	101.98439	1	เทกอง	3	10	ปิด และขนไป ทต.ปากชม	ป่าสงวนแห่งชาติป่าเพื่อการอนุรักษ์ (C) ป่าภูเขาแก้ว ป่าดงปากชม
379	เลย	อบต.นครหงส์	บ้านโนนสมบูรณ์ ม.9 ต.ปากชม อ.ปากชม จ.เลย 42150	อบต.นครหงส์	17.94529	101.9119	4	เทกอง	1	53	ปิด พื้นที่ลุ่มน้ำชั้น 1-2 และจัดหารถเก็บขน เพื่อขนไป ทต.ปากชม	
380	เลย	อบต.ห้วยพิชัย หมู่ 8	บ้านโนนสวรรค์ ม.8 ต.ห้วยพิชัย อ.ปากชม จ.เลย 42150	อบต.ห้วยพิชัย	18.09231	101.95811	1	เทกอง	3	23	ปิด และขนไป ทต.ปากชม และจัดหารถเก็บขน เพื่อขนไป ทต.ปากชม	
381	เลย	อบต.หาดคัมภีร์	บ้านห้วยเหียม ม.4 ต.หาดคัมภีร์ อ.ปากชม จ.เลย 42150	อบต.หาดคัมภีร์	18.13681	102.02462	1	เทกอง	1.5	2	ปิด พื้นที่ลุ่มน้ำชั้น 1-2 และขนไป ทต.ปากชม และจัดหารถเก็บขน เพื่อขนไป ทต.ปากชม	
382	เลย	ทต.ท่าช้างคล้อง	บ้านหนองตานาใต้ ม.11 ต.ท่าช้างคล้อง อ.ผาขาว จ.เลย 42240	ทต.ท่าช้างคล้อง	16.99584	102.04763	4	เผากลางแจ้ง	4	0	ปิด จัดหารถเก็บขนขยะและขนไป ทต.โนนปอแดง	ป่าสงวนแห่งชาติป่าเพื่อเศรษฐกิจ (E) ป่าห้วยส้ม ป่าภูผาแดง
383	เลย	ทต.โนนปอแดง	บ้านศริวิไล ม.17 ต.โนนปอแดง อ.ผาขาว จ.เลย 42240	ทต.โนนปอแดง	17.04093	102.02351	30	เทกอง	4	53	ปรับปรุงเป็นสถานีขนถ่ายไป ทม.เลย	ป่าสงวนแห่งชาติป่าเพื่อเศรษฐกิจ (E) ป่าห้วยส้ม ป่าภูผาแดง
384	เลย	อบต.โนนป่าซาง	บ้านสันติภาพพัฒนา ม.9 ต.โนนป่าซาง อ.ผาขาว จ.เลย 42240	อบต.โนนป่าซาง	17.10178	102.05118	1	เทกอง	1	9	ปิดและขนถ่ายไป ทต.โนนปอแดง	ป่าสงวนแห่งชาติป่าเพื่อเศรษฐกิจ (E) ป่าภูผาขาว ป่าภูผายา
385	เลย	อบต.บ้านเพิ่ม	บ้านชำพร้าว ม.2 ต.บ้านเพิ่ม อ.ผาขาว จ.เลย 42240	อบต.บ้านเพิ่ม	17.08476	101.977	4.5	เผากลางแจ้ง	3	0	ปิดและขนถ่ายไป ทต.โนนปอแดง	ป่าสงวนแห่งชาติป่าเพื่อเกษตรกรรม (A) ป่าภูผาขาว ป่าภูผายา

ที่	จังหวัด	สถานที่กำจัดขยะมูลฝอย	ที่ตั้ง	ผู้ดำเนินการ	พิกัด Latitude	พิกัด longitude	ขนาดพื้นที่ (ไร่)	การกำจัด	ปริมาณขยะ (ตัน/วัน)	ขยะตกค้าง (ตัน)	ข้อเสนอ	ประเภทของป่า
386	เลย	อบต.ผาขาว	บ้านห้วยลาดเหนือ ม.11 ต.ผาขาว อ.ผาขาว จ.เลย 42240	อบต.ผาขาว	17.01954	101.94665	10	เทกอง	3	94	ปิดและขนถ่ายไป ทต.โนนปอแดง	ป่าสงวนแห่งชาติป่าเพื่อเกษตรกรรม (A) ป่าห้วยส้ม ป่าภูผาแดง
387	เลย	ทต.ภูกระดึง	บ้านนาแปนเหนือ ม.14 ต.ศรีฐาน อ.ภูกระดึง จ.เลย 42180	ทต.ภูกระดึง	16.93409	101.867	5	เทกอง	2	0	ปิด พื้นที่ลุ่มน้ำชั้น 1-2 หาพื้นที่ใหม่ และจัดหารถเก็บขน	ป่าสงวนแห่งชาติป่าเพื่อการอนุรักษ์ (C) ป่าภูค้อ ป่าภูกระแต
388	เลย	อบต.ศรีฐาน	บ้านนาแปนเหนือ ม.14 ต.ศรีฐาน อ.ภูกระดึง จ.เลย 42180	อบต.ศรีฐาน	16.93496	101.86591	4	เทกอง	5.5	163	ปิด พื้นที่ลุ่มน้ำชั้น 1-2 หาพื้นที่ใหม่ และจัดหารถเก็บขน	ป่าสงวนแห่งชาติป่าเพื่อการอนุรักษ์ (C) ป่าภูค้อ ป่าภูกระแต
389	เลย	อบต.หนองคัน	บ้านโนนสว่าง ม.6 ต.หนองคัน อ.ภูหลวง จ.เลย 42230	อบต.หนองคัน	17.14351	101.70123	2	เผากลางแจ้ง	1.5	1	ปิด จัดหารถเก็บขนและขนไป อบต.ผาบิ้ง	
390	เลย	ทม.เลย	บ้านโคกสว่าง ม.10 ถ.เลยเชียงคาน ต.ศรีสองรัก อ.เมืองเลย จ.เลย 42000	ทม.เลย	17.64776	101.70142	50	เทกอง	183.5	206,247	MBT ให้เอกชนดำเนินการ	ป่าสงวนแห่งชาติป่าเพื่อเศรษฐกิจ (E) ป่าโคกใหญ่
391	เลย	ทต.ปากปวน	บ้านโนนสว่าง ม.3 ต.ปากปวน อ.วังสะพุง จ.เลย 42130	ทต.ปากปวน	17.36893	101.72037	5	เทกอง	3	58	ปิด และขนไป อบต.ผาบิ้ง	
392	เลย	ทต.ศรีสงคราม	บ้านไทเจริญ ม.10 ต.ศรีสงคราม อ.วังสะพุง จ.เลย 42130	ทต.ศรีสงคราม	17.2328	101.79492	9.25	เทกอง	3	158	ปิด และขนไป อบต.ผาบิ้ง	
393	เลย	อบต.ผาบิ้ง	บ้านแก่นสาคร ม.6 ต.ผาบิ้ง อ.วังสะพุง จ.เลย 42130	อบต.ผาบิ้ง	17.1935	101.70875	20	เผากลางแจ้ง	1.5	0	ปรับปรุงเป็นสถานีขนถ่ายไป ทม.เลย และจัดหารถเก็บขน	
394	เลย	อบต.ตาดข่า	บ้านตาดข่า ม.1 ต.ตาดข่า อ.หนองหิน จ.เลย 42190	อบต.ตาดข่า	17.02129	101.89483	5	เทกอง	1.5	0	ปิด และขนไป อบต.ผาบิ้ง	ป่าสงวนแห่งชาติป่าเพื่อเศรษฐกิจ (E) ป่าภูผาขาว ป่าภูผายา
395	เลย	อบต.ปวนพุ	บ้านจอมทอง ม.13 ต.ปวนพุ อ.หนองหิน จ.เลย 42190	อบต.ปวนพุ	17.12381	101.7815	5	เผากลางแจ้ง	1.5	33	ปิด และขนไป อบต.ผาบิ้ง	

ที่	จังหวัด	สถานที่กำจัดขยะมูลฝอย	ที่ตั้ง	ผู้ดำเนินการ	พิกัด Latitude	พิกัด longitude	ขนาดพื้นที่ (ไร่)	การกำจัด	ปริมาณขยะ (ตัน/วัน)	ขยะตกค้าง (ตัน)	ข้อเสนอ	ประเภทของป่า
396	เลย	ทต.ผาอินทร์แปลง	บ้านหนองใหญ่ ม.1 ต.ผาอินทร์แปลง อ.เอราวัณ จ.เลย 42220	ทต.ผาอินทร์แปลง	17.357	101.93782	50	เทกอง	12	148	ปิด และขนไป อบต.ผาสามยอด	ป่าสงวนแห่งชาติป่าเพื่อการอนุรักษ์ (C) ป่าโคกหินนกยูง
397	เลย	อบต.ผาสามยอด	บ้านห้วยสวรรค์ ม.8 ต.ผาสามยอด อ.เอราวัณ จ.เลย 42220	อบต.ผาสามยอด	17.28443	102.00412	11	เทกอง	3	153	Semi-aerobic composting	ป่าสงวนแห่งชาติป่าเพื่อเศรษฐกิจ (E) ป่าดงชำทอง ป่าดงหนองไผ ป่าดงผาสามยอด
398	เลย	อบต.อาฮี หมู่ 8	บ้านวังเปง ม.6 ต.น้ำทูน อ.ท่าลี่ จ.เลย 42140	อบต.อาฮี	17.65302	101.38927	1	เทกอง	1	0	ปิด พื้นที่ลุ่มน้ำชั้น 1-2 และขนไป อบต.หนองผือ	ป่าสงวนแห่งชาติป่าเพื่อการอนุรักษ์ (C) ป่าดงขุนแคม ป่าโคกใหญ่ ป่าภูผาแง่ม ป่าลาดค่าง
399	เลย	ทต.คอนสา บ้านคอนสา	บ้านคอนสา ม.4 ต.เชียงกลม อ.ปากชม จ.เลย 42150	ทต.คอนสา	17.86904	101.97576	2	เทกอง	3	20	Semi-aerobic composting	ป่าสงวนแห่งชาติป่าเพื่อเศรษฐกิจ (E) ป่าภูเขาแก้ว ป่าดงปากชม
400	เลย	ทต.คอนสา บ้านโพนทอง	บ้านโพนทอง ม.3 ต.เชียงกลม อ.ปากชม จ.เลย 42150	ทต.คอนสา	17.83472	101.98592	2	เทกอง	3	10	ปิด พื้นที่ลุ่มน้ำชั้น 1-2 และขนไป ทต.ปากชม และจัดหารถเก็บขนเพิ่มเติมเพื่อขนไป ทต.ปากชม	ป่าสงวนแห่งชาติป่าเพื่อเศรษฐกิจ (E) ป่าภูเขาแก้ว ป่าดงปากชม
401	เลย	ทต.นาดอกคำ หมู่ 2 บ่อ 2	บ้านนาดอกคำ ม.2 ต.นาดอกคำ อ.นาด้วง จ.เลย 42210	ทต.นาดอกคำ	17.54185	101.93136	5	เทกอง	1	18	ปิด พื้นที่ลุ่มน้ำชั้น 1-2 และขนไป อบต.ท่าสะอาด	
402	เลย	อบต.แก้วเมธี	บ้านแก้วเมธี ม.5 ต.นาด้วง อ.นาด้วง จ.เลย 42210	อบต.แก้วเมธี	17.46092	102.01124	2	เทกอง	1	96	ปิดและขนถ่ายไป ทต.โนนปอแดง	ป่าสงวนแห่งชาติป่าเพื่อเศรษฐกิจ (E) ป่าโคกผาดำ ป่าโคกหนองข่า ป่าภูบ่อบิด
403	เลย	อบต.ห้วยพิชัย ม.5	บ้านปากเนียม ม.5 ต.ห้วยพิชัย อ.ปากชม จ.เลย 42150	อบต.ห้วยพิชัย	18.05917	101.93258	0.5	เทกอง	0.5	5	ปิดและขนไป ทต.ปากชม และจัดหารถเก็บขน เพื่อขนไป ทต.ปากชม	

ที่	จังหวัด	สถานที่กำจัดขยะมูลฝอย	ที่ตั้ง	ผู้ดำเนินการ	พิกัด Latitude	พิกัด longitude	ขนาดพื้นที่ (ไร่)	การกำจัด	ปริมาณขยะ (ตัน/วัน)	ขยะตกค้าง (ตัน)	ข้อเสนอ	ประเภทของป่า
404	เลย	อบต.ห้วยพิชัย ม.10	บ้านใหม่พัฒนา ม.10 ต.ห้วยพิชัย อ.ปากชม จ.เลย 42150	อบต.ห้วยพิชัย	17.9474	101.9637	0.5	เทกอง	0.5	7	ปิด และขนไป ทต.คอนสา ม.4	ป่าสงวนแห่งชาติป่าเพื่อเศรษฐกิจ (E) ป่าภูเขาแก้ว ป่าดงปากชม
405	เลย	อบต.โนนป่าซาง ม.8	บ้านโนนสว่าง ม.8 ต.โนนป่าซาง อ.ผาขาว จ.เลย 42240	อบต.โนนป่าซาง	17.1115	102.0468	1	เทกอง	0.5	4	ปิดและขนถ่ายไป ทต.โนนปอแดง	ป่าสงวนแห่งชาติป่าเพื่อเศรษฐกิจ (E) ป่าดงชำทอง ป่าดงหนองไผ ป่าดงผาสามยอด
406	เลย	อบต.โนนป่าซาง ม.10	บ้านป่าซาง ม.10 ต.โนนป่าซาง อ.ผาขาว จ.เลย 42240	อบต.โนนป่าซาง	17.1046	102.0731	0.75	เทกอง	0.5	0	ปิดและขนถ่ายไป ทต.โนนปอแดง	ป่าสงวนแห่งชาติป่าเพื่อเศรษฐกิจ (E) ป่าภูผาขาว ป่าภูผายา
407	เลย	อบต.โนนป่าซาง ม.11	บ้านห้วยยางคำ ม.11 ต.โนนป่าซาง อ.ผาขาว จ.เลย 42240	อบต.โนนป่าซาง	17.1023	102.0873	1.25	เทกอง	0.5	5	ปิดและขนถ่ายไป ทต.โนนปอแดง	ป่าสงวนแห่งชาติป่าเพื่อเศรษฐกิจ (E) ป่าภูผาขาว ป่าภูผายา
408	นครพนม	อบต.หนองซน	บ้านหนองซน ม.8 ถ.บ้านหนองซน ต.หนองซน อ.นาทม จ.นครพนม 48140	อบต.หนองซน	17.85589	104.12638	50	เทกอง	3	72	ปิดและขนไป ทต.ศรีพนา หรือ Semi-aerobic landfill	ป่าสงวนแห่งชาติป่าเพื่อเศรษฐกิจ (E) ป่าภูลังกา
409	นครพนม	อบต.โพนบก	บ้านแมด ม.3 ต.โพนบก อ.โพนสวรรค์ จ.นครพนม 48190	อบต.โพนบก	17.45328	104.51311	15	เทกอง	3	108	ปิด และไป ทน.นครพนม	
410	นครพนม	อบต.ศรีสงคราม	บ้านปฏิรูป ม.5 ต.ศรีสงคราม อ.ศรีสงคราม จ.นครพนม 48150	อบต.ศรีสงคราม	17.62955	104.28921	1	เผากลางแจ้ง	2	0	Semi-aerobic composting	ป่าสงวนแห่งชาติป่าเพื่อเศรษฐกิจ (E) ป่าบ้านโพนตูม และป่านางุม
411	นครพนม	อบต.ศรีสงคราม ม.3	บ้านยางงอย ม.3 ต.ศรีสงคราม อ.ศรีสงคราม จ.นครพนม 48150	อบต.ศรีสงคราม	17.6297	104.2894	1	เผากลางแจ้ง	2	0	พื้นที่เดียวกันกับ บ้านปฏิรูป ม.5	ป่าสงวนแห่งชาติป่าเพื่อเศรษฐกิจ (E) ป่าบ้านโพนตูม และป่านางุม

ที่	จังหวัด	สถานที่กำจัดขยะมูลฝอย	ที่ตั้ง	ผู้ดำเนินการ	พิกัด Latitude	พิกัด longitude	ขนาดพื้นที่ (ไร่)	การกำจัด	ปริมาณขยะ (ตัน/วัน)	ขยะตกค้าง (ตัน)	ข้อเสนอ	ประเภทของป่า
412	สกลนคร	ทต.ส่องดาว	บ้านหนองแซง ม.11 ต.ส่องดาว อ.ส่องดาว จ.สกลนคร 47190	ทต.ส่องดาว	17.35387	103.48244	4	เทกอง	4	83	ปิด และขนไป ทต.สว่างแดนดิน	
413	อุดรธานี	ทต.กุดจับ	บ้านดงหัน ม.6 ต.กุดจับ อ.กุดจับ จ.อุดรธานี 41250	ทต.กุดจับ	17.44593	102.55294	10	เทกอง	10	189	ปิดและขนไป ทน.อุดรธานี	
414	อุดรธานี	อบต.น้ำโสม	บ้านน้ำปด ม.3 ต.น้ำโสม อ.น้ำโสม จ.อุดรธานี 41210	อบต.น้ำโสม	17.80486	102.1504	7	เทกอง	7.5	0	ปิด และไปสถานีขนถ่ายน้ำโสม (ศูนย์เชียงหวาง)	ป่าสงวนแห่งชาติป่าเพื่อการอนุรักษ์ (C) ป่านายูง ป่าน้ำโสม
415	อุดรธานี	ทต.กลางใหญ่	บ้านกลางใหญ่ ม.12 ต.กลางใหญ่ อ.บ้านผือ จ.อุดรธานี 41160	ทต.กลางใหญ่	17.77151	102.35457	4	เทกอง	3	20	ปิด และไปสถานีขนถ่ายบ้านผือ (ศูนย์เชียงหวาง)	ป่าสงวนแห่งชาติป่าเพื่อการอนุรักษ์ (C) ป่าเขือน้ำ
416	อุดรธานี	อบต.คำด้วง	บ้านคำด้วง ม.10 ต.คำด้วง อ.บ้านผือ จ.อุดรธานี 41160	อบต.คำด้วง	17.83354	102.35667	2	เผากลางแจ้ง	0.5	0	ปิด และไปสถานีขนถ่ายบ้านผือ (ศูนย์เชียงหวาง)	ป่าสงวนแห่งชาติป่าเพื่อเศรษฐกิจ (E) ป่าเขือน้ำ
417	อุดรธานี	อบต.หนองกุงทับม้า	บ้านโนนสว่าง ม.7 ต.หนองกุงทับม้า อ.วังสามหมอ จ.อุดรธานี 41280	อบต.หนองกุงทับม้า	17.06452	103.47722	2	เผากลางแจ้ง	1.5	1	ปรับปรุงเป็น Semi-aerobic landfill และขนไปศูนย์กำจัด ทต.หนองหาน	ป่าสงวนแห่งชาติป่าเพื่อเศรษฐกิจ (E) ป่าบะยาว ป่าหัวนาคำ ป่านายูง ป่าหนองกุ้งทับม้า ป่าหนองหญ้าไซย
418	อุดรธานี	ทต.สร้างคอม	บ้านโคกสว่าง ม.8 ต.สร้างคอม อ.สร้างคอม จ.อุดรธานี 41260	ทต.สร้างคอม	17.8085	103.0471	16	เทกอง	3.5	45	ปิด และไปสถานีขนถ่ายบ้านผือ (ศูนย์เชียงหวาง)	ป่าสงวนแห่งชาติป่าเพื่อเศรษฐกิจ (E) ป่าโคกน้ำเค็ม ป่าโคกดอนโพธิ์
419	อุดรธานี	ทต.บ้านโคก	บ้านโพธิ์ ม.2 ต.บ้านโคก อ.สร้างคอม จ.อุดรธานี 41260	ทต.บ้านโคก	17.80847	103.00987	4	เทกอง	3	6	ปิด และไปสถานีขนถ่ายบ้านผือ (ศูนย์เชียงหวาง)	ป่าสงวนแห่งชาติป่าเพื่อการอนุรักษ์ (C) ป่าโคกน้ำเค็ม ป่าโคกดอนโพธิ์
420	อุดรธานี	ทต.ภูผาแดง	บ้านโนนสำราญ ม.5 ต.หนองอ้อ อ.หนองวัวซอ จ.อุดรธานี 41220	ทต.ภูผาแดง	17.16947	102.55492	26	เทกอง	1	94	ปรับปรุงเป็น Semi-aerobic landfill และขนไปยังศูนย์กำจัด ทต.กงพานพันดอน (กุมภวาปี)	

ที่	จังหวัด	สถานที่กำจัดขยะมูลฝอย	ที่ตั้ง	ผู้ดำเนินการ	พิกัด Latitude	พิกัด longitude	ขนาดพื้นที่ (ไร่)	การกำจัด	ปริมาณขยะ (ตัน/วัน)	ขยะตกค้าง (ตัน)	ข้อเสนอ	ประเภทของป่า
421	อุดรธานี	อบต.ทับกุง	บ้านทับกุง ม.3 ถ.ทับกุงวัดถ้ำเกีย ต.ทับกุง อ.หนองแสง จ.อุดรธานี 41340	อบต.ทับกุง	17.15327	102.75865	2	เทกอง	6	113	ปรับปรุงเป็น Semi-aerobic landfill และขนไปยังศูนย์กำจัด ทต.กงพานพันดอน (กุมภวาปี)	ป่าสงวนแห่งชาติป่าเพื่อการอนุรักษ์ (C) ป่าพันดอน ป่าปะโค
422	อุดรธานี	อบต.สะแบง	บ้านดงวังพัง ม.5 ต.สะแบง อ.หนองหาน จ.อุดรธานี 41130	อบต.สะแบง	17.49768	103.1099	21	เผากลางแจ้ง	3	10	ปรับปรุงเป็น Semi-aerobic landfill และให้เอกชนเข้าร่วมดำเนินงาน	ป่าสงวนแห่งชาติป่าเพื่อการอนุรักษ์ (C) ป่าไผท ป่าโคกไม้งาม
423	อุดรธานี	อบต.เพ็ญ หมู่ 17	บ้านโนนยาง ม.17 ต.เพ็ญ อ.เพ็ญ จ.อุดรธานี 41150	อบต.เพ็ญ	17.66805	102.9267	2	เทกอง	1	1	ปิด และไปสถานีขนถ่ายบ้านผือ (ศูนย์เชียงหวาง)	ป่าสงวนแห่งชาติป่าเพื่อเศรษฐกิจ (E) ป่าตำบลเชียงหวาง ป่าตำบลเพ็ญ ป่าตำบลสุมเส้า

ภาคผนวก ง

การปิดสถานที่กำจัดขยะมูลฝอยโดยการปลูกป่า

หลักการและเหตุผล

การปิดสถานที่กำจัดขยะมูลฝอยโดยการปลูกป่า (Waste to Forest) นอกจากจะสร้างเป็นสวนป่าประชารัฐเพื่อความสุขของคนไทย โดยการร่วมใจปลูกต้นไม้ให้แผ่นดิน จะสร้างเป็นสวนป่าในพื้นที่กำจัดขยะมูลฝอยเดิมเพื่อเป็นสวนสาธารณะ ใช้ประโยชน์ร่วมกัน เช่น การพักผ่อนหย่อนใจ การออกกำลังกาย พื้นที่จัดกิจกรรมของชุมชน ตามความเหมาะสมของพื้นที่และความต้องการของชุมชน และยังเป็นการรักษาความมั่นคงของฐานทรัพยากร และการสร้างสมดุลระหว่างการอนุรักษ์กับการใช้ประโยชน์อย่างยั่งยืน ปิดการจัดการสิ่งแวดล้อมบ่อฝังกลบขยะมูลฝอยอย่างถูกต้อง และยังมีต้นไม้ให้ร่มเงา ให้ความสมบูรณ์ทางธรรมชาติและสิ่งแวดล้อมในท้องถิ่นได้ใช้ประโยชน์ร่วมกันได้อย่างยั่งยืนและมุ่งสู่เป้าหมายสร้างความเป็นกลางทางคาร์บอน (Carbon Neutrality) ในปี พ.ศ. 2593 เพื่อชดเชยการปล่อยคาร์บอนของภาคอื่นเพื่อป้องกันการเพิ่มขึ้นของอุณหภูมิโลกและระดับน้ำทะเลในอนาคต

แนวทางการดำเนินงาน

1. การพิจารณาแนวพื้นที่

การปิดสถานที่กำจัดขยะมูลฝอยโดยการปลูกป่า (Waste to Forest) ให้ดำเนินการปลูกต้นไม้ในแนวพื้นที่กันชนรอบสถานที่กำจัดขยะมูลฝอย (Buffer Zone) ก่อนเป็นลำดับแรก แล้วจึงค่อยปลูกหญ้าหรือพันธุ์ไม้รากสั้นบริเวณบ่อกำจัดขยะมูลฝอยที่ปิดไปแล้วตามลำดับ เมื่อหญ้าหรือพันธุ์ไม้รากสั้นบริเวณบ่อกำจัดขยะมูลฝอยดังกล่าวโตขึ้น ให้ปลูกต้นไม้ที่มีความสูงปานกลางและรากไม่ลึกในลำดับถัดไป โดยให้ดำเนินการดังนี้

1.1 สำรวจแนวพื้นที่สถานที่กำจัดขยะมูลฝอยทั้งหมด หากแนวพื้นที่สถานที่กำจัดขยะมูลฝอยมีการปลูกต้นไม้เพื่อเป็นแนวกันชนอยู่แล้ว ให้พิจารณาปลูกต้นไม้ในแนวด้านในถัดมา

1.2 ขยะมูลฝอยที่ปลิวหรือกองกระจัดกระจาย ให้ดำเนินงานไถ เกลี่ย ดัน ให้มาอยู่ในบริเวณตรงกลางหรือพื้นที่ที่ห่างไกลชุมชน แหล่งน้ำ หรือแนวทางหลวง

1.3 ก่อสร้างท่อระบายก๊าซจากบ่อกำจัดขยะมูลฝอยโดยให้เป็นไปตามรูปที่ ง - 1 โดยให้มีระยะห่างระหว่างท่อระบายก๊าซประมาณ 30 – 40 เมตร (ขึ้นอยู่กับความลึกของบ่อ หากบ่อมีความลึกมาก ระยะห่างระหว่างท่อระบายก๊าซควรลดลง) และใช้เครื่องจักรกลในการกลบขยะมูลฝอยด้วยดิน ปรับระดับความลาดชันของกองขยะมูลฝอยให้เหมาะสม หากพื้นที่กำจัดขยะมูลฝอยมีความสูงมากกว่า 3 เมตร ควรออกแบบให้มีลานตะพัก และบริเวณลานตะพักให้ปรับความลาดชันลาดลงเล็กน้อยให้น้ำฝนสามารถไหลระบายไปยังรางรวบรวมน้ำฝนบริเวณแนวพื้นที่สถานที่กำจัดขยะมูลฝอยที่จะปลูกต้นไม้ในระยะแรกหรือออกสู่ภายนอกได้

1.4 ดำเนินการปิดพื้นที่บ่อกำจัดขยะโดยให้มีภาพหน้าตัดเป็นไปตามรูปที่ ง - 2

1.5 หลังจากปิดพื้นที่บ่อกำจัดขยะแล้ว ในระยะแรกให้ปลูกหญ้า หรือพันธุ์ไม้รากสั้นบนพื้นที่ก่อน ทั้งนี้อาจจัดวางภูมิสถาปัตย์บนพื้นที่บ่อกำจัดขยะที่ปิดแล้วให้เป็นทางเดิน จุดพักชม เพื่อมุ่งเน้นให้เป็นสวนป่าหรือสวนสาธารณะสำหรับชุมชนได้

1.6 เมื่อพันธุ์ไม้รากสั้นเหล่านั้นสามารถเจริญเติบโตได้ อาจพิจารณาปลูกต้นไม้ที่ความลึกของรากปานกลาง และสามารถทนต่อความเป็นกรดอ่อน ๆ ในดินได้ รวมทั้งควรมีการสำรวจการยุบตัวของบ่อ และก๊าซที่ปล่อยระบายจากบ่อกำจัดขยะบริเวณด้านล่าง รวมทั้งการวิเคราะห์คุณภาพน้ำทิ้งจากบ่อกำจัดขยะมูลฝอยเป็นระยะ

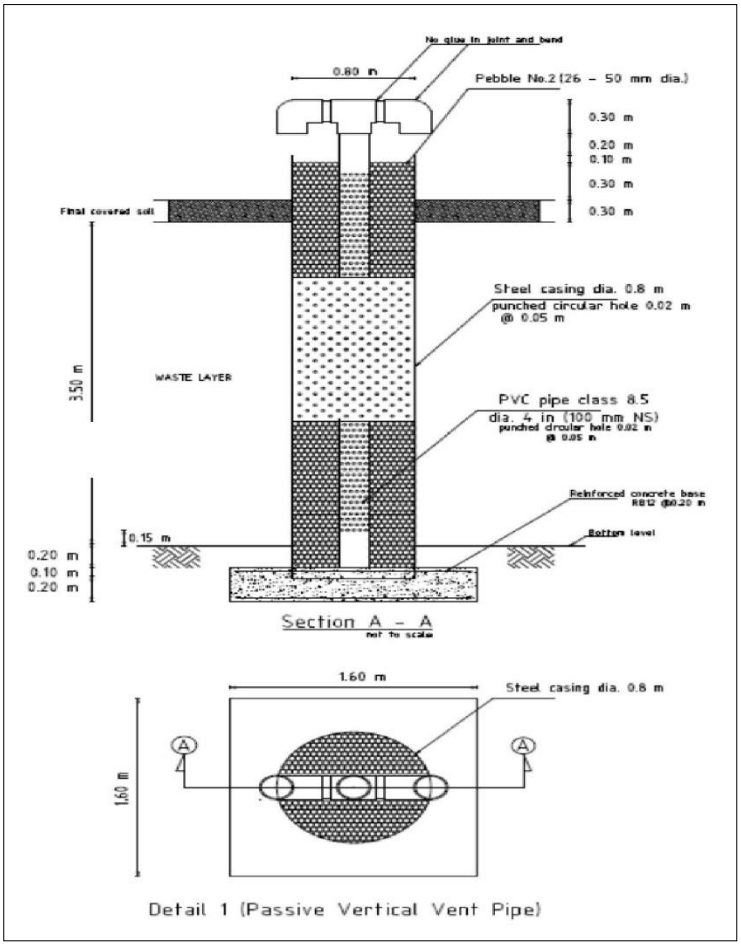

รูปที่ ง - 1 แบบท่อระบายก๊าซจากบ่อกำจัดขยะมูลฝอย

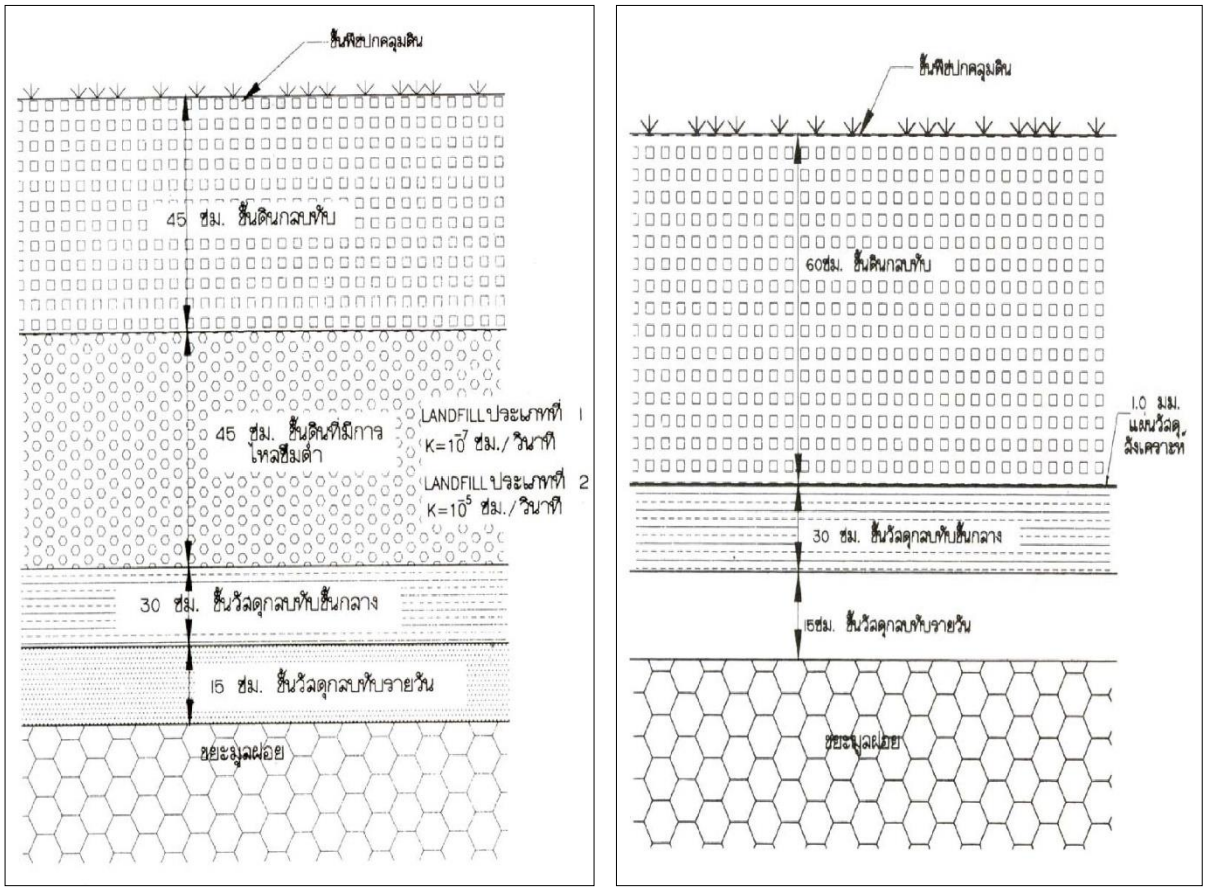

(ก) (ข)

รูปที่ ง - 2 การปิดสถานที่กำจัดขยะมูลฝอย (ก) ใช้ดินที่มีการไหลซึมต่ำ (ข) ใช้แผ่นวัสดุสังเคราะห์

2. การพิจารณาประเภทของต้นไม้และจำนวนต้นไม้

ประเภทของต้นไม้และจำนวนต้นไม้ที่จะปลูกควรเลือกตามชนิดพันธุ์ที่กรมป่าไม้คัดเลือก หรือเป็นต้นไม้ประจำถิ่น ยืนต้น เจริญเติบโตเร็ว ทนความแห้งแล้งได้ดี และทนต่อสภาพความเป็นกรดเล็กน้อยเนื่องมาจากปฏิกิริยาการย่อยสลายของขยะมูลฝอยแบบไม่ใช้อากาศซึ่งจะเกิดกรดอินทรีย์อ่อน ๆ สภาพภูมิอากาศในพื้นที่และการใช้ประโยชน์ของต้นไม้ในด้านต่าง ๆ ของประชาชนในบริเวณใกล้เคียงร่วมด้วย และระยะห่างระหว่างต้นไม้จะขึ้นกับอายุของต้นไม้ ความสูง และประเภทของต้นไม้ และควรมีการคำนวณเผื่อเหลือสำหรับการปลูกพรรณไม้เหล่านั้นเผื่อขาดไว้บางส่วน

ทั้งนี้ การปลูกต้นไม้ ควรเน้นไม่ใช้สอยหรือไม้ก่อสร้าง หรือยอดไม้ที่สูง ซึ่งจะช่วยป้องกันภูมิทัศน์รวมทั้งการมองเห็นของประชาชนที่อยู่ใกล้เคียงได้ พันธุ์ไม้ที่ควรเลือกใช้ ได้แก่ ยูคาลิปตัส (Eucalyptus sp.) กระทินเทพา (Acacia mangium Wild) ควรหลีกเลี่ยงสนประดิพัทธ์ (Casuarina junghuhniana Miq.) เพราะว่าเมื่อต้นส้นทิ้งใบลงมาจะกลายเป็นเชื้อไฟอันเป็นสาเหตุของการเกิดไฟไหม้หลุมฝังกลบขยะมูลฝอยได้ สำหรับไม้ผลที่สามารถให้ผลเก็บกินได้ ยังไม่ควรปลูกในบริเวณที่ใกล้กับพื้นที่กำจัดขยะมูลฝอย เนื่องจากอาจมีการดูดซึมสารพิษบางประเภทเข้าสู่ใบหรือผล เมื่อมีคนนำไปรับประทานจะก่ออันตราย แต่หากประสงค์จะปลูกไม้กินได้ควรเลือกแนวพื้นที่ที่อยู่ในทิศทางเหนือน้ำเป็นหลัก

3. การติดตามตรวจสอบ

3.1 การตรวจสอบการกัดเซาะของน้ำฝน

โดยดำเนินการตรวจสอบแนวพื้นที่ที่มีการกัดเซาะของน้ำฝนบริเวณด้านบนพื้นที่กำจัดขยะมูลฝอยที่ปิดไปแล้ว และให้บันทึกรายละเอียดเวลา ปัญหา พร้อมทั้งภาพถ่าย เนื่องจากการปลูกต้นไม้หรือการวางภูมิสถาปัตย์ที่ดีจะต้องไม่ก่อให้เกิดการกัดเซาะของน้ำฝนจากการวางแปลนพื้นที่

3.2 การตรวจสอบก๊าซที่ปล่อยระบาย

ให้ดำเนินการตรวจวัดก๊าซที่ปล่อยระบาย จากปลายท่อรวบรวมก๊าซที่ก่อสร้างไว้ตามข้อ 1.3 โดยใช้เครื่องมือวัดก๊าซ และบันทึกรายละเอียด ผลการตรวจวัด วันและเวลาที่ตรวจ โดยก๊าซมีเทนที่เกิดจากการย่อยสลายแบบไม่ใช้อากาศ จะเพิ่มมากขึ้นในช่วง 2 ปีแรก และจะคงที่หรือค่อย ๆ ลดน้อยลงในช่วงปีที่ 3 – 5 และจะลดน้อยลงอย่างมีนัยสำคัญเมื่อเวลาผ่านไปแล้วประมาณ 5 ปี ทั้งนี้ขึ้นอยู่กับความลึกของบ่อกำจัดขยะมูลฝอย

3.3 การตรวจสอบคุณภาพน้ำทิ้ง

ให้ดำเนินการตรวจสอบคุณภาพน้ำทิ้งจากบ่อบำบัดน้ำเสียหรือบ่อพักน้ำเสียว่าเป็นไปตามประกาศกระทรวงทรัพยากรธรรมชาติและสิ่งแวดล้อม เรื่อง การกำหนดมาตรฐานควบคุมการระบายน้ำทิ้งจากสถานที่ฝังกลบมูลฝอยอย่างถูกหลักสุขาภิบาล พ.ศ. 2564 ทั้งนี้ ให้บันทึกผลการตรวจวัด เวลาในการตรวจวัด ซึ่งโดยหลักการแล้ว เมื่อเวลาผ่านไปค่าความสกปรกต่าง ๆ ในน้ำทิ้งจะลดลง

3.4 การตรวจสอบการยุบตัวของบ่อกำจัดขยะมูลฝอย

ให้ดำเนินการสังเกตการยุบตัวของบ่อกำจัดขยะมูลฝอย พร้อมทั้งจดบันทึกเวลา และการยุบตัวโดยเทียบกับความสูงของอาคารในพื้นที่ใกล้เคียงหรือแนวต้นไม้ที่ปลูกในบริเวณรอบพื้นที่

3.5 การตรวจสอบการเติบโตของพรรณไม้ที่ปลูก

สังเกตการณ์เติบโตของพรรณไม้ที่ปลูก สีของใบ ถ้าเป็นไม้ผลให้สังเกตว่ามีผลติดต้นหรือไม่ ถ้าเป็นไม้ใช้สอยหรือไม้ก่อสร้าง ให้สังเกตความผิดปกติเทียบกับลักษณะของไม้ใช้สอยหรือไม้ก่อสร้างที่ปลูกหรือเติบโตในบริเวณทั่วไป และบันทึกผล

ภาคผนวก จ

รูปแบบการกำจัดขยะมูลฝอยที่เหมาะสมกับบริบทพื้นที่ป่าไม้

รูปแบบการกำจัดขยะมูลฝอยที่เหมาะสมกับบริบทพื้นที่ป่าไม้ 4 รูปแบบ คือ เตาเผาขยะมูลฝอยขนาดเล็ก (Small Incinerator) หรือเตาเผาขยะมูลฝอยแบบเคลื่อนที่ (Mobile incinerator) การหมักทำปุ๋ยแบบทีละคอกและมีการพลิกกลับกอง (Windrow Composting) การหมักทำปุ๋ยแบบกึ่งใช้อากาศ (Semi – Aerobic Composting) การฝังกลบแบบกึ่งใช้อากาศ (Semi – Aerobic Landfill) โดยรูปแบบการกำจัดขยะมูลฝอยข้างต้นทั้ง 4 รูปแบบ ต้องมีการคัดแยกของเสียอันตรายชุมชนออกจากขยะมูลฝอยทั่วไปอย่างเข้มงวดก่อนการกำจัดขั้นสุดท้ายเสมอ อย่างไรก็ตาม ในกรณีที่มีพื้นที่มากพอและมีปริมาณขยะมูลฝอยที่มากพอที่จะใช้เทคโนโลยีการกำจัดขยะอื่น ๆ ในการกำจัดขยะมูลฝอย สามารถพิจารณาประกาศกรมควบคุมมลพิษ เรื่อง แนวทางการพิจารณาคัดเลือกรูปแบบเทคโนโลยีการจัดการขยะที่เหมาะสมสำหรับองค์กรปกครองส่วนท้องถิ่น โดยรายละเอียดรูปแบบการกำจัดขยะมูลฝอย ดังนี้

1. เตาเผาขยะมูลฝอยขนาดเล็กหรือเตาเผาขยะมูลฝอยแบบเคลื่อนที่

เตาเผาขยะมูลฝอยขนาดเล็กหรือเตาเผาขยะมูลฝอยแบบเคลื่อนที่ (รูปที่ ง - 1) เป็นเทคโนโลยีที่เหมาะสมสำหรับชุมชนขนาดเล็ก มีพื้นที่น้อย สภาพภูมิประเทศเป็นที่ราบหรือมีความลาดชันของพื้นที่ค่อนข้างน้อย ไม่ควรเป็นหุบเขา มีปริมาณขยะมูลฝอยเกิดขึ้นมาก และองค์กรปกครองส่วนท้องถิ่นมีศักยภาพในการดำเนินงาน (มีกองช่างสุขาภิบาล หรือกองสาธารณสุขและสิ่งแวดล้อม ที่มีเจ้าหน้าที่หลักอย่างน้อย 2 – 3 คน ที่รับผิดชอบงานด้านการบริหารจัดการกำจัดขยะมูลฝอย และมีรายได้มากพอในการเดินระบบเตาเผาขยะมูลฝอย) โดยเตาเผาขยะมูลฝอยขนาดเล็กหรือเตาเผาขยะมูลฝอยแบบเคลื่อนที่ จะต้องมีระบบบำบัดอากาศเสียในระบบด้วย มีการจัดการเถ้าต่าง ๆ ที่เกิดขึ้นจากการเผา มีการคัดแยกของเสียอันตรายชุมชน มูลฝอยติดเชื้อ และขยะมูลฝอยที่ไม่สามารถนำเข้าเตาเผาได้ เช่น แก้ว โลหะ กระป๋องต่าง ออกจากขยะมูลฝอยที่จะป้อนเข้าสู่เตาเผา

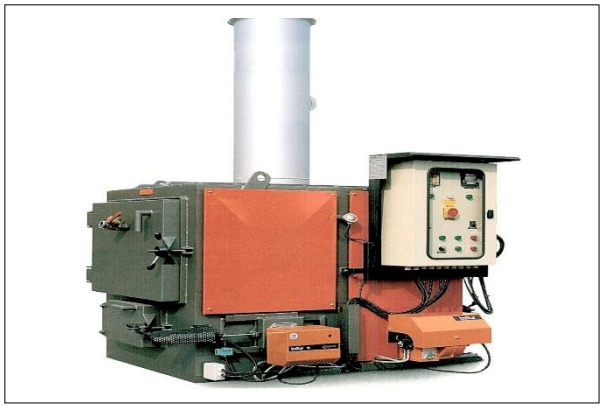

แบบติดกับที่

ที่มา: https://img.medicalexpo.com/images_me/photo-g/115510-15351634.jpg

แบบเคลื่อนที่

ที่มา: https://addfield.com/wp-content/uploads/2015/12/mobile-incinerator-4x4-waste-e1538644880835.jpg

รูปที่ จ - 1 เตาเผาขยะมูลฝอยขนาดเล็ก

2. การหมักทำปุ๋ยแบบทีละคอกและมีการพลิกกลับกอง

วิธีการหมักทำปุ๋ยแบบทีละคอกและมีการพลิกกลับกอง (รูปที่ จ - 2) เป็นวิธีการหมักขยะอินทรีย์ที่เหมาะสมกับชุมชน โดยจะต้องมีการคัดแยกขยะอินทรีย์ ขยะรีไซเคิล และของเสียอันตรายชุมชนออกจากขยะทั่วไปที่ไม่สามารถหมักทำปุ๋ยได้ตั้งแต่ต้นทาง รวมทั้งจำเป็นต้องมีการกำหนดรูปแบบการหมักทำปุ๋ย เช่น การกองทีละคอกและพลิกกลับโดยใช้แรงงานคน การกองลงในรั้วเหล็กตาข่าย ซึ่งจะต้องมีการควบคุมอุณหภูมิ ค่าความเป็นกรดและด่าง และหมั่นสังเกตสีและกลิ่นของปุ๋ยที่หมักได้ รายละเอียดการหมักทำปุ๋ยสามารถพิจารณารายละเอียดได้ที่ https://www.pcd.go.th/publication/5001/ โดยปุ๋ยที่หมักได้จะสามารถใช้ประโยชน์เป็นสารบำรุงดิน (Soil Conditioner) เพื่อให้ดินมีสภาพการระบายน้ำได้ดี มีการเติบโตของจุลินทรีย์ในการย่อยสลายที่ดีในแปลงเกษตรของประชาชน แต่อาจมีคุณสมบัติด้านสารอาหาร เช่น ไนโตรเจน ฟอสฟอรัส และโปแตสเซียมที่ไม่แน่นอน อย่างไรก็ตาม สำหรับระบบการหมักทำปุ๋ยจากขยะอินทรีย์ในชุมชนนี้ ชุมชนควรพิจารณาจัดให้มีเวรยามโดยใช้คนงานหรืออาสาสมัครประจำหมู่บ้าน เพื่ออำนวยความสะดวกให้กับประชาชนที่นำขยะอินทรีย์มากำจัดด้วยตนเองในระบบหมักทำปุ๋ยรวม และต้องมีความรู้เบื้องต้นในการจัดการ รวมทั้งการตรวจสอบผลกระทบเบื้องต้น เช่น กลิ่นเหม็น แมลงวัน หนอน ฝุ่นละอองต่าง ๆ และต้องจัดให้มีระบบป้องกันสัตว์ป่าต่าง ๆ ที่อาจเข้ามาหากินในพื้นที่ร่วมด้วย

ระดับองค์กรปกครองส่วนท้องถิ่นหรือชุมชนขนาดใหญ่ ระดับชุมชนขนาดเล็ก

รูปที่ จ - 2 การหมักทำปุ๋ยแบบทีละคอกและมีการพลิกกลับกอง

3. การหมักทำปุ๋ยแบบกึ่งใช้อากาศ (Semi – Aerobic Composting)

เป็นวิธีการประยุกต์ระหว่างการฝังกลบแบบกึ่งใช้อากาศโดยเน้นกระบวนการย่อยสลายขยะอินทรีย์ตามธรรมชาติ (รูปที่ จ - 3) เป็นวิธีการที่ไม่ยุ่งยาก ไม่จำเป็นต้องอาศัยเครื่องจักรกลหรืออุปกรณ์ในการไถ เกลี่ย ดันกลบ จะอาศัยกลไกการให้เกิดการย่อยสลายโดยให้อากาศไหลผ่านเข้าสู่ระบบจากกระบวนการธรรมชาติเท่านั้น แต่จำเป็นต้องมีการคัดแยกขยะพิษต่าง ๆ เช่น ของเสียอันตรายชุมชนและมูลฝอยติดเชื้อ ออกจากขยะทั่วไปตั้งแต่ต้นทาง โดยไม่จำเป็นต้องมีการแยกขยะอินทรีย์ออกจากขยะทั่วไป เนื่องจากในระบบนี้จะใช้กระบวนการย่อยสลายโดยใช้อากาศเพื่อทำการหมักขยะอินทรีย์ให้เป็นปุ๋ย ส่วนขยะพลาสติก โดยเฉพาะพลาสติกแบบบางที่สกปรกและหลุดจากการคัดแยกขยะมูลฝอย ณ ต้นทาง จะมีความชื้นต่ำ มีไขมันปนเปื้อนน้อย และสามารถแปรรูปเพื่อนำไปผลิตเป็นเชื้อเพลิงขยะ (RDF) ได้ในอนาคต นอกจากนี้ ขยะมูลฝอยในระบบหมักทำปุ๋ยแบบกึ่งใช้อากาศจะพบว่า ขยะมูลฝอยจะยุบตัวเร็ว เนื่องจากมีอากาศสามารถแทรกซึมลงไปในบ่อ และบ่อกำจัดขยะจะสามารถระบายน้ำฝนได้ดี ทำให้ลดปริมาณก๊าซมีเทนที่ทำให้เกิดโลกร้อนเกิดขึ้นจากปฏิกิริยาชีวเคมีในพื้นที่ ส่วนน้ำเสียที่เกิดขึ้นจะถูกรวบรวมเพื่อนำไปเก็บกักและบำบัดในบ่อโดยวิธีธรรมชาติ (Land treatment) ระบบนี้เป็นระบบที่เน้นการดำเนินงานและบำรุงรักษาโดยชุมชนในหมู่บ้าน โดยผู้นำหมู่บ้านจะต้องจัดให้มีเวรยามในการกำกับ ดูแล รวมทั้งต้องระวังขยะมูลฝอยปลิวออกสู่นอกพื้นที่ และมีป้ายสำหรับให้ประชาชนที่นำขยะเข้ามากำจัดในพื้นที่ต้องบำรุงรักษาระบบร่วมกัน ซึ่งจะเหมาะสมกับชุมชนที่องค์กรปกครองส่วนท้องถิ่นไม่สามารถให้บริการเก็บขนขยะมูลฝอยได้ โดยประชาชนเป็นผู้นำขยะมูลฝอยที่แยกประเภทแล้วไปกำจัดในพื้นที่เอง และไม่จำเป็นต้องใช้เครื่องจักรกลหรืออุปกรณ์ในการดำเนินงาน อย่างไรก็ตาม จำเป็นต้องมีการออกแบบและก่อสร้างรั้วโดยรอบพื้นที่ที่สามารถป้องกันสัตว์ป่าต่าง ๆ ที่อาจเข้ามาหากินในพื้นที่ และมีความสูงมากพอที่จะป้องกันไม่ให้ประชาชนที่มักง่ายโยนขยะเข้าไปในพื้นที่

สำหรับขนาดที่เหมาะสมกับระบบนี้ จะพบว่า หากมีพื้นที่ว่างเปล่าประมาณ 2 ไร่ และมีขยะมูลฝอยเกิดขึ้นวันละประมาณ 1 ตัน พื้นที่ดังกล่าวจะสามารถรองรับขยะมูลฝอยได้ประมาณ 2.5 – 4 ปี (ขยะมูลฝอยจะถูกกำจัดให้มีความสูงเท่ากับระดับคันดินโดยรอบพื้นที่เท่านั้น โดยจะไม่มีการถมให้สูงเหนือกว่าระดับคันดิน) แต่หากมีขยะมูลฝอยเกิดขึ้นวันละประมาณ 0.5 ตัน จะสามารถรองรับขยะมูลฝอยได้ประมาณ 4 – 6 ปี

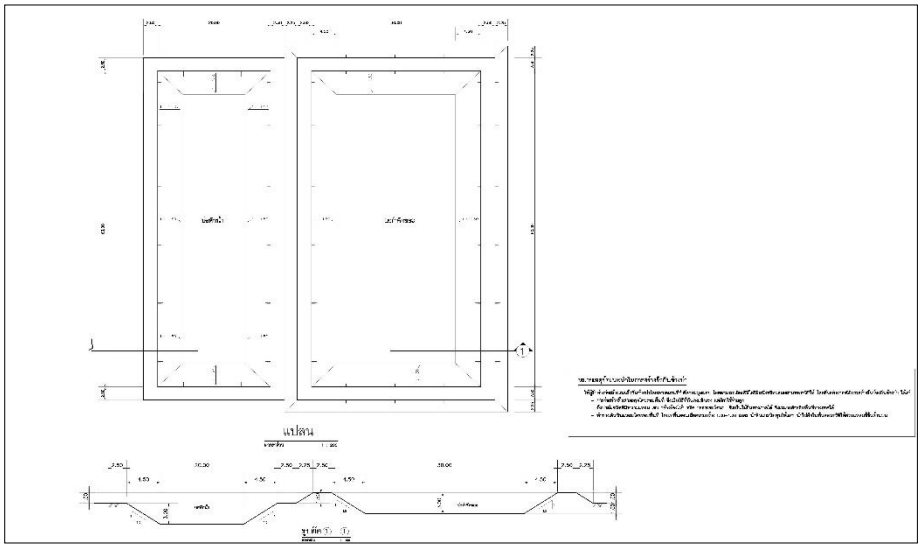

รูปที่ จ - 3 แบบเบื้องต้นการหมักทำปุ๋ยแบบกึ่งใช้อากาศ (Semi – Aerobic Composting)

4. การฝังกลบแบบกึ่งใช้อากาศ (Semi – Aerobic Landfill)

เป็นวิธีการประยุกต์ระหว่างการฝังกลบแบบกึ่งใช้อากาศโดยเน้นกระบวนการย่อยสลายขยะอินทรีย์ตามธรรมชาติ (รูปที่ จ - 4) โดยจะอาศัยหลักการถ่ายเทอากาศที่เกิดขึ้นจากความแตกต่างระหว่างอุณหภูมิภายในบ่อฝังกลบขยะมูลฝอยและอุณหภูมิภายนอกบ่อฝังกลบ ซึ่งพบว่าในบ่อฝังกลบขยะมูลฝอยจะเกิดปฏิกิริยาการย่อยสลายโดยจุลินทรีย์ โดยมีอุณหภูมิเฉลี่ยอยู่ที่ประมาณ 50 – 70 องศาเซลเซียส ซึ่งสูงกว่าอุณหภูมิภายนอกบ่อฝังกลบขยะมูลฝอย อากาศและก๊าซที่ร้อนกว่าที่อยู่ภายในบ่อฝังกลบขยะมูลฝอยจะลอยตัวขึ้น และทำให้อากาศภายนอกที่มีออกซิเจนและมีอุณหภูมิต่ำกว่าไหลเข้ามาในบ่อฝังกลบขยะมูลฝอย โดยวิธีนี้ จะมีการติดตั้งท่อรวบรวมและระบายน้ำชะขยะที่เจาะรูพรุนและมีขนาดใหญ่กว่าท่อรวบรวมปกติ เพื่อป้องกันมิให้เกิดการไหลเต็มท่อ โดยจะทำให้อากาศและออกซิเจนจากภายนอกสามารถไหลเข้ามาแทนที่ก๊าซที่มีอุณหภูมิสูงกว่าที่อยู่ภายในบ่อซึ่งจะระบายออกสู่ภายนอก และทำให้จุลินทรีย์แบบใช้อากาศเติบโต เกิดการย่อยสลายแบบใช้อากาศ และพบว่าความสกปรกของน้ำชะขยะมูลฝอย และปริมาณก๊าซมีเทนซึ่งก่อให้เกิดสภาวะโลกร้อน มีค่าลดลงเมื่อเปรียบเทียบกับการฝังกลบขยะมูลฝอยแบบไม่ใช้อากาศ และยังพบว่าอัตราการย่อยสลายขยะอินทรีย์ในบ่อฝังกลบขยะจะเกิดขึ้นเร็วทำให้บ่อฝังกลบยุบตัวไว และผลผลิตที่ได้จากการย่อยสลายแบบใช้อากาศจะเป็นสารที่ไม่มีกลิ่นเหม็น เช่น คาร์บอนไดออกไซด์ น้ำ และไนเตรท ส่วนผลผลิตที่เกิดขึ้นจากกระบวนการย่อยสลายแบบไม่ใช้อากาศ จะมีผลผลิตที่มีมลพิษสูงกว่า อาทิ ค่าความสกปรกในรูป BOD, ก๊าซต่าง ๆ ที่ติดไฟ เช่น ก๊าซมีเธน และก๊าซที่มีกลิ่นเหม็น เช่น ก๊าซไฮโดรเจนซัลไฟด์ ข้อจำกัดของระบบนี้ คือ ต้องการพื้นที่มากกว่าระบบหมักทำปุ๋ยแบบกึ่งใช้อากาศ

ระบบนี้จะมีความเหมาะสมกับพื้นที่ที่มีขนาดมากพอ องค์กรปกครองส่วนท้องถิ่นมีเครื่องจักรกลและอุปกรณ์ในการใช้ดินกลบทับ มีการคัดแยกของเสียอันตรายชุมชนและมูลฝอยติดเชื้อตั้งแต่ต้นทาง และมีรั้วล้อมรอบสถานที่กำจัดขยะมูลฝอย

รูปที่ จ - 4 ระบบฝังกลบแบบกึ่งใช้อากาศ (Semi – Aerobic Landfill)

รายละเอียดของระบบกำจัดขยะมูลฝอยที่เหมาะสมกับบริบทพื้นที่ป่าไม้ 4 รูปแบบ รวมทั้งการประมาณราคาค่าใช้จ่ายในการลงทุนและค่าดำเนินงานเบื้องต้น แสดงในตารางที่ จ - 1 และตารางที่ จ – 2

ตารางที่ จ -1 รายละเอียดของระบบกำจัดขยะมูลฝอยที่เหมาะสมกับบริบทพื้นที่ป่าไม้ 4 รูปแบบ

ข้อพิจารณา	เตาเผาขยะขนาดเล็ก	ระบบหมักทำปุ๋ยแบบพลิกกลับกอง	ระบบหมักทำปุ๋ยแบบกึ่งใช้อากาศ	ระบบฝังกลบแบบกึ่งใช้อากาศ
ข้อจำกัดของระบบ	1. ต้องแยกของเสียอันตรายชุมชนและมูลฝอยติดเชื้อตั้งแต่ต้นทาง 2. ต้องแยกขยะที่เผาไม่ได้ออก 3. ความยืดหยุ่นของระบบต่ำ รองรับปริมาณขยะที่มากกว่าความสามารถของเตาเผาไม่ได้ 4. หากเดินระบบไม่ดี จะมีก๊าซพิษ	1. ต้องแยกของเสียอันตรายชุมชนและมูลฝอยติดเชื้อตั้งแต่ต้นทาง 2. จัดการได้เฉพาะขยะอินทรีย์เท่านั้น ยังคงเหลือขยะทั่วไปที่หมักทำปุ๋ยไม่ได้ สำหรับการจัดการขั้นต่อไป	1. ต้องแยกของเสียอันตรายชุมชนและมูลฝอยติดเชื้อตั้งแต่ต้นทาง 2. ต้องมีการฉีกถุงดำออกก่อนการกำจัด 3. ต้องมีการฉีดพ่นสารสกัดชีวภาพเพื่อดับกลิ่นเหม็น	ต้องแยกของเสียอันตรายชุมชนและมูลฝอยติดเชื้อตั้งแต่ต้นทาง 2. ต้องมีการฉีกถุงดำออกก่อนการกำจัด 3. ต้องมีเครื่องจักรกลและอุปกรณ์ 4. ต้องมีแหล่งดินกลบทับขยะ
ขนาดพื้นที่ที่ต้องการ (ไร่)	1	2	2	10
จำนวนเจ้าหน้าที่ (คน)	2	3	1 – 2	3
ความเชี่ยวชาญของเจ้าหน้าที่	ต้องมีความเชี่ยวชาญมากที่สุด	ปานกลาง โดยต้องได้รับการอบรมเกี่ยวกับการหมักทำปุ๋ย	น้อย สามารถให้ประชาชนจัดเวรยามดูแล	น้อย แต่จำเป็นต้องมีทักษะในการใช้งานเครื่องจักรกลและอุปกรณ์
ผลกระทบจากการดำเนินการที่ไม่ดี	หากอุณหภูมิในห้องเผาไม่ถึง 850 องศาเซลเซียส อาจเกิดสารพิษต่าง ๆ เช่น ไดออกซิน ฟิวแรน	หากไม่มีการพลิกกลับกองตามกำหนด อาจเกิดกลิ่นเหม็น แมลงวัน และหนอนจากการหมักแบบไม่ใช้อากาศ	อาจเกิดกลิ่นเหม็น หากไม่มีการฉีกถุงดำออกก่อนการกำจัดเนื่องจากเกิดการหมักแบบไม่ใช้อากาศ	อาจเกิดกลิ่นเหม็น หากไม่มีการฉีกถุงดำออกก่อนการกำจัดเนื่องจากเกิดการหมักแบบไม่ใช้อากาศ
ความเบ็ดเสร็จของระบบ	1. จำเป็นต้องกำจัดเถ้าจากเตาเผา 2. ต้องมีระบบบำบัดอากาศเสีย	1. ต้องมีระบบการจัดการขยะอื่น ๆ ที่หมักทำปุ๋ยไม่ได้ ซึ่งอาจมีปริมาณมากกว่าขยะที่หมักทำปุ๋ยได้ 2. อาจต้องมีระบบร่อนปุ๋ยอินทรีย์	1. สามารถกำจัดขยะอินทรีย์และขยะทั่วไปได้ 2. อาจต้องมีระบบร่อนปุ๋ยอินทรีย์	สามารถกำจัดขยะอินทรีย์และขยะทั่วไปได้

ตารางที่ ง -1รายละเอียดของระบบกำจัดขยะมูลฝอยที่เหมาะสมกับบริบทพื้นที่ป่าไม้ 4 รูปแบบ (ต่อ – 1)

ข้อพิจารณา	เตาเผาขยะขนาดเล็ก	ระบบหมักทำปุ๋ยแบบพลิกกลับกอง	ระบบหมักทำปุ๋ยแบบกึ่งใช้อากาศ	ระบบฝังกลบแบบกึ่งใช้อากาศ
ความยากง่ายในการดำเนินงาน	1. ยาก มีความซับซ้อนสูง และต้องสังเกตปริมาณขยะที่ป้อนเข้าในเตาและควันที่ปล่อยระบายจากปล่อง 2. ควรมีการฉีกถุงดำใส่ขยะก่อนป้อนเข้าสู่ห้องเผา 3. จำเป็นต้องมีการกวาดเถ้าออกจากเตาเผาเป็นระยะ และสังเกตความผิดปกติต่าง ๆ ของห้องเผา เช่น รอยร้าว ช่องป้อนขยะ หัวเผา หรือช่องสำหรับจุดไฟ 4. ต้องมีการอุ่นเตาก่อนเผาจริง	ปานกลาง แต่เจ้าหน้าที่ต้องมีความรู้ในการสังเกตกองขยะอินทรีย์ การวัดอุณหภูมิและความเป็นกรดและด่างในกองปุ๋ย สี กลิ่น และลักษณะของปุ๋ย	ง่าย โดยสามารถออกแบบให้มีป้ายกำหนดวิธีการทิ้งขยะให้ถูกวิธี และห้ามให้มีการเผาขยะโดยเด็ดขาด	ปานกลาง โดยจำเป็นต้องมีเครื่องจักรกลในการดำเนินงานไถ เกลี่ย ดัน และกลบทับด้วยดินเป็นระยะ
ประโยชน์ที่ได้รับ	สามารถกำจัดขยะได้รวดเร็วกว่าระบบกำจัดขยะอื่น ๆ	ได้ปุ๋ยอินทรีย์ที่มีลักษณะเป็นสารบำรุงดินสำหรับแปลงการเกษตร	ได้ปุ๋ยอินทรีย์ที่มีลักษณะเป็นสารบำรุงดินสำหรับแปลงการเกษตร เชื้อเพลิงขยะ (RDF) และลดการเกิดก๊าซมีเทน	การลดการเกิดก๊าซมีเทน
ความเสี่ยงในการดำเนินการในพื้นที่	1. ระบบอาจเสียหายได้รวดเร็วภายในระยะเวลา 2 – 3 เดือน หากเดินระบบไม่ถูกต้อง 2. บริษัทผู้ขายเตา อาจติดต่อยากหลังจากขายเตาเผาได้แล้ว 3. ค่าใช้จ่ายในการกำจัดสูง และมีความเสี่ยงในการต้องหยุดเดินระบบหากมีค่าใช้จ่ายไม่เพียงพอ และส่งผลให้เตาเผาเสียหาย	1. อาจมีความเสี่ยงจากสัตว์ป่าที่อาจได้กลิ่นขยะอาหาร 2. ความเสี่ยงในกรณีที่มีฝนตกเป็นจำนวนมากในพื้นที่ อาจทำให้การหมักปุ๋ยเสียหาย 3. หากมีขยะพิษ อาจทำให้คุณภาพปุ๋ยหมักที่ผลิตได้เสียหายทั้งหมด 4. ต้องระมัดระวังเศษแก้ว ของแหลมคมต่าง ๆ ที่อาจทำอันตรายแก่ผู้ใช้งานปุ๋ยหมัก	1. อาจมีความเสี่ยงจากสัตว์ป่าที่อาจได้กลิ่นขยะอาหาร 2. หากมีขยะพิษ อาจส่งผลต่อการย่อยสลายของจุลินทรีย์ และทำให้คุณภาพปุ๋ยหมักที่ผลิตได้เสียหายทั้งหมด	1. อาจมีความเสี่ยงจากสัตว์ป่าที่อาจได้กลิ่นขยะอาหาร 2. หากมีขยะพิษ อาจส่งผลต่อการย่อยสลายของจุลินทรีย์ในบ่อฝังกลบทั้งหมด 3. ความเสี่ยงต่อความเสียหายของเครื่องจักรกลในกรณีฝนตก โดยต้องมีอาคารจอดเครื่องจักรกลด้วย

ตารางที่ จ - 2 ค่าใช้จ่ายในการกำจัดขยะมูลฝอยของระบบกำจัดขยะมูลฝอยที่เหมาะสมกับบริบทพื้นที่ป่าไม้ 4 รูปแบบ

ระบบกำจัดขยะมูลฝอย	พื้นที่ (ไร่)	ค่าลงทุน (ล้านบาทต่อตัน)*	ค่าดำเนินงาน (บาทต่อตัน)
เตาเผาขยะขนาดเล็ก	1	0.3 – 2.5**	700 – 1,500
การหมักปุ๋ยแบบพลิกกลับกอง	2	0.03 – 0.07	100
การหมักทำปุ๋ยแบบกึ่งใช้อากาศ	2	0.5 – 0.75	100
การฝังกลบแบบกึ่งใช้อากาศ	10	2.0 – 3.0	300 – 500

* ค่าลงทุน ไม่รวมค่าที่ดิน

** ราคา ขึ้นอยู่กับประเภทและประสิทธิภาพของระบบบำบัดอากาศเสียที่ติดตั้งเพิ่มเติม

5. การออกแบบเบื้องต้น (Conceptual Design)

สำหรับระบบการหมักทำปุ๋ยแบบกึ่งใช้อากาศ (Semi – Aerobic Composting) มีความเหมาะสมมากที่สุดในการประยุกต์ใช้ในพื้นที่ป่า เนื่องจาก

5.1 มีการออกแบบให้ประชาชนสามารถนำขยะมูลฝอยไปกำจัดด้วยตนเองได้ เน้นการคัดแยกของเสียอันตรายชุมชนตั้งแต่ต้นทาง และไม่ต้องพึ่งพาการดำเนินงานขององค์กรปกครองส่วนท้องถิ่น จึงเหมาะกับลักษณะของชุมชนห่างไกลขอบเขตการให้บริการ

5.2 ใช้เครื่องจักรกลน้อยมาก เน้นการย่อยสลายตามธรรมชาติ และมีการออกแบบการป้องกันขยะมูลฝอยปลิวโดยให้มีตาข่าย มีแนวรั้วรังผึ้งเพื่อป้องกันช้างป่าเข้ามาหากินกับขยะอาหาร รวมทั้งรั้วลวดหนามสำหรับป้องกันอันตรายจากสัตว์ประเภทอื่น ๆ ที่เข้ามาหากินในสถานที่กำจัดขยะมูลฝอย รวมทั้งให้มีระบบควบคุมการเข้าออกสถานที่และจัดให้มีเวรยามของหมู่บ้านหรือชุมชนในบริเวณเพื่อป้องกันการเผาขยะมูลฝอยหรือการกำจัดขยะมูลฝอยอย่างไม่ถูกต้องนอกบริเวณที่กำหนดไว้

5.3 ขยะมูลฝอยมีการยุบตัวเร็ว เนื่องจากเกิดการย่อยสลายแบบกึ่งใช้อากาศ สามารถใช้พื้นที่ได้นานกว่าการกำจัดขยะมูลฝอยแบบไม่ใช้อากาศ และลดการเกิดก๊าซเรือนกระจกจากการกำจัดขยะมูลฝอยในพื้นที่

5.4 คุณภาพน้ำชะขยะที่ออกจากพื้นที่กำจัดขยะมูลฝอยมีค่าความสกปรกต่ำกว่าน้ำชะขยะมูลฝอยที่ผ่านการย่อยสลายแบบไม่ใช้อากาศ เนื่องจากความสามารถของจุลินทรีย์แบบใช้อากาศจะสามารถบำบัดค่าความสกปรกได้ดีกว่า

5.5 มีกลิ่นเหม็นจากระบบกำจัดขยะมูลฝอยค่อนข้างน้อยกว่า เนื่องจากมีการย่อยสลายแบบกึ่งใช้อากาศ

โดยจะให้องค์กรปกครองส่วนท้องถิ่นทำการปิดสถานที่กำจัดขยะมูลฝอยโดยใช้ดินกลบทับเมื่อมีการกำจัดขยะมูลฝอยใกล้เต็มพื้นที่ในชั้นแรก และให้มีความหนาของดินกลบทับอย่างน้อย 60 เซนติเมตร พร้อมทั้งรายงานผลไปยังสำนักงานทรัพยากรธรรมชาติและสิ่งแวดล้อมจังหวัดที่เกี่ยวข้อง เพื่อรับทราบการปิดการใช้ประโยชน์ที่ดินในพื้นที่ป่าเพื่อกำจัดขยะมูลฝอยต่อไป

แบบเบื้องต้น Semi - aerobic Composting ในพื้นที่ป่า

กรมควบคุมมลพิษ
POLLUTION CONTROL DEPARTMENT

มิถุนายน 2565
JUNE 2022

DRAWING NO.	DESCRIPTION	Pages
GN-00	สารบัญแบบ	1
GN-01	รายละเอียดประกอบแบบ 1	2
GN-02	รายละเอียดประกอบแบบ 2	3
M-01	บ่อพักน้ำ และบ่อกำจัดขยะ	4
M-02	แปลนท่อระบายก๊าซจากบ่อกำจัดขยะ	5
M-03	แปลนบ่อกำจัดขยะ เมื่อใช้งานเต็มพื้นที่	6
M-04	รายละเอียดระบบระบายก๊าซ	7
M-05	แปลนท่อรวบรวมน้ำชะมูลฝอย ระบบระบายก๊าซ และรายละเอียดการติดตั้ง	8

กรมควบคุมมลพิษ
92 ซอยพหลโยธิน 7 ถนนพหลโยธิน แขวงสามเสนใน เขตพญาไท กรุงเทพฯ 10400
โทรศัพท์: 02-2982000 โทรสาร: 02-2982002
www.pcd.go.th

แบบเบื้องต้น Semi - aerobic Composting ในพื้นที่ป่า

วิศวกรโยธา		
วิศวกรสิ่งแวดล้อม		
วิศวกรไฟฟ้า		
วิศวกรเครื่องกล		
เขียนโดย		

แบบแสดง : สารบัญแบบ

มาตราส่วน : วันที่ :

แบบเลขที่ :

รายละเอียดประกอบแบบ

หมวดที่ 1. รายละเอียดข้อกำหนดทั่วๆ ไป
(GENERAL SPECIFICATION)

1. ขอบเขตของรายละเอียดข้อกำหนด (SCOPE OF SPECIFICATION)
   ก. ผู้รับจ้างจะต้องติดตั้งงานโครงสร้างและงานระบบตามแบบแปลน และตามรายละเอียดข้อกำหนดนี้
   ข. คำว่า "อนุมัติแล้วว่าเทียบเท่า" ในรายละเอียดข้อกำหนดหรือในแบบแปลนให้หมายถึง การอนุมัติเป็นลายลักษณ์อักษรจากผู้ว่าจ้างหรือวิศวกรผู้ออกแบบ หรือผู้รับมอบอำนาจจากผู้ว่าจ้าง
   ค. คำว่า "วิศวกร" ในรายละเอียดข้อกำหนดนี้หมายถึง วิศวกรออกแบบหรือวิศวกรผู้ได้รับมอบอำนาจจากเจ้าของหรือผู้ว่าจ้าง
   ง. ในกรณีที่ข้อความหรือรายละเอียดในรายละเอียดข้อกำหนดนี้ขัดกับแบบแปลนหรือแสดงต่างไปจากแบบแปลน ให้ถือการวินิจฉัยของวิศวกรเป็นการชี้ขาด
   จ. ผู้รับจ้างจะต้องศึกษาแบบแปลนรายละเอียดข้อกำหนดและรายการประกอบอื่นๆ ของงานที่ใช้ประกอบในสัญญาอย่างละเอียดถี่ถ้วน ถ้าหากมีปัญหาหรือข้อข้องใจๆ ผู้รับจ้างจะต้องแจ้งให้ผู้ว่าจ้างทราบก่อนการลงนามในสัญญา มิฉะนั้นผู้ว่าจ้างจะถือว่าผู้รับจ้างได้ศึกษาแบบแปลนและรายละเอียดข้อกำหนดตลอดจนรายการประกอบแบบอื่นๆ ครบถ้วนสมบูรณ์ โดยผู้รับจ้างจะต้องดำเนินการให้แล้วเสร็จใช้งานได้อย่างสมบูรณ์ตามสัญญา

2. แบบแปลน (DRAWINGS)
   ตำแหน่งที่ตั้งของวัสดุอุปกรณ์ทั้งหมดในแบบแปลนเป็นเพียงตำแหน่งโดยประมาณ ซึ่งอาจเปลี่ยนแปลงได้บ้างเพื่อให้เหมาะสมกับสภาพพื้นที่ทั้งนี้จะต้องได้รับอนุมัติจากวิศวกรเสียก่อน

3. วัสดุและอุปกรณ์ (MATERIAL AND EQUIPMENT)
   ก. วัสดุและอุปกรณ์ที่ระบุในแบบแปลนและในรายละเอียดข้อกำหนด จะต้องเป็นของใหม่เสมอจากบริษัทที่เชื่อถือได้ ยังไม่ผ่านการใช้งานมาก่อน รวมทั้งผลิตภัณฑ์ต้องเป็นที่รู้จักอย่างแพร่หลายสามารถซ่อมแซมหาอะไหล่ภายในประเทศได้ง่าย
   ข. วัสดุและอุปกรณ์ที่ระบุในแบบแปลนและในรายละเอียดข้อกำหนดที่ผู้รับจ้างจะนำมาใช้ จะต้องส่งตัวอย่างวัสดุและอุปกรณ์หรือแคตตาล็อค พร้อมทั้งรายละเอียดคุณสมบัติที่สมบูรณ์ให้วิศวกรพิจารณาอนุมัติเป็นลายลักษณ์อักษรก่อนนำไปสั่งซื้อหรือใช้งาน หากนำไปใช้ก่อนโดยมิได้รับความเห็นชอบจากวิศวกรแล้วปรากฏว่าวัสดุหรืออุปกรณ์นั้นๆ ไม่ถูกต้องตามแบบแปลนและรายละเอียดข้อกำหนด ผู้รับจ้างจะต้องรับผิดชอบค่าเสียหายในการรื้อถอนเปลี่ยนวัสดุหรืออุปกรณ์นั้นเอง
   ค. ผู้รับจ้างต้องจัดทำแผนงานการส่งตัวอย่างวัสดุและอุปกรณ์ ตามข้อ ข. โดยกำหนดวันส่งขออนุมัติและวันที่ส่งเข้าหน่วยงานก่อสร้างทุกรายการ เพื่อขออนุมัติให้สอดคล้องกับแผนงานการดำเนินการก่อสร้าง

4. การทดสอบระบบและอุปกรณ์ (EQUIPMENT & SYSTEM TEST)
   หลังจากการติดตั้งระบบแล้วเสร็จผู้รับจ้างจะต้องดำเนินการทดสอบระบบและอุปกรณ์ของระบบต่อหน้าเจ้าของ และวิศวกรตามวิธีการในรายละเอียดที่วิศวกรกำหนดให้ โดยผู้รับจ้างจะต้องออกค่าใช้จ่ายต่างๆ ที่จำเป็นในการดำเนินการทดสอบทั้งหมด

5. การรับประกันคุณภาพ (GUARANTEE)
   ผู้รับจ้างจะต้องรับประกันคุณภาพของวัสดุอุปกรณ์ทุกชนิดและคุณภาพของการติดตั้งระบบนี้เป็นเวลา 2 ปี นับจากวันที่ลงนามตรวจรับงานงวดสุดท้ายโดยวิศวกรหรือผู้ว่าจ้าง ในระหว่างระยะเวลารับประกันดังกล่าวหากมีวัสดุอุปกรณ์หรือชิ้นส่วนชำรุดใช้งานไม่ได้ หรือทำงานไม่สมบูรณ์อันเนื่องมาจากความบกพร่องของวัสดุอุปกรณ์ หรือความบกพร่องในการติดตั้ง ผู้รับจ้างจะต้องแก้ไข และ/หรือเปลี่ยนวัสดุอุปกรณ์ชิ้นส่วนนั้นๆ โดยไม่คิดราคาจากผู้ว่าจ้าง ในกรณีที่ผู้รับจ้างไม่รีบดำเนินการแก้ไข ซ่อมแซมเปลี่ยนแปลงข้อบกพร่องหรือความเสียหายดังกล่าว ผู้ว่าจ้างมีสิทธิ์ไว้ในการที่จะว่าจ้างผู้อื่นมากระทำการแทน โดยคิดค่าใช้จ่ายเอากับผู้รับจ้าง

6. แบบรายละเอียดการติดตั้ง (SHOP DRAWING)
   ให้ผู้รับจ้างจัดส่งแบบรายละเอียดการติดตั้งและการจัดเตรียมอุปกรณ์ต่างๆทุกชนิดที่จำเป็นหรือตามที่วิศวกรเห็นว่าจำเป็น เสนอต่อวิศวกรเพื่ออนุมัติก่อนดำเนินการติดตั้งไม่น้อยกว่า 7 วัน หากมิได้รับการอนุมัติ ผู้รับจ้างจะต้องดำเนินการแก้ไขและส่งใหม่ภายใน 3 วัน หลังจากวันที่ได้รับแจ้ง

7. แผนงานและรายงานความคืบหน้าของงาน (WORKING SCHEDULE AND PROGRESS REPORT)
   ผู้รับจ้างจะต้องส่งแผนงานการทำงานโดยละเอียดทั้งหมดของระยะเวลาในการติดตั้ง และรายงานความคืบหน้าของงานทุกๆ สัปดาห์ต่อวิศวกรและผู้ควบคุมงานคนละ 1 ชุด จนกว่างานจะแล้วเสร็จ

8. วิศวกรประจำหน่วยงาน (SITE ENGINEER)
   ผู้รับจ้างจะต้องมีวิศวกรที่มีใบประกอบวิชาชีพอนุญาต (กว.) ประจำหน่วยงานตลอดเวลาทำงานไม่น้อยกว่า 1 ท่าน โดยวิศวกรหรือผู้รับมอบอำนาจสามารถจะกำหนดตามความจำเป็นได้ จนกว่างานจะได้รับมอบโดยผู้ว่าจ้าง

9. การตรวจสอบและงาน (INSPECTION)
   ในระหว่างการติดตั้งระบบ ผู้ว่าจ้างหรือวิศวกรมีสิทธิ์ที่จะขอตรวจสอบและงานโดยผู้รับจ้างจะต้องอำนวยความสะดวกตามที่วิศวกรร้องขอ และมีสิทธิ์ที่จะระงับให้ผู้รับจ้างหยุดปฏิบัติงานในหน่วยงานได้ทันทีหากพบว่าและงานการติดตั้งหรือบุคคลดังกล่าวไม่มีคุณสมบัติเพียงพอในการปฏิบัติงาน

10. ความรับผิดชอบต่อความเสียหาย
    ผู้รับจ้างจะต้องเป็นผู้รับผิดชอบโดยตรงต่อความเสียหายใดๆ ก็ตามที่เกิดขึ้นแก่ทรัพย์สินและบุคคลอันเกิดขึ้นจากอุบัติเหตุหรือความประมาทที่เกิดขึ้นจากการกระทำของผู้รับจ้าง

11. แบบแปลนที่ติดตั้งจริง (REPRODUCIBLE AS BUILT DRAWINGS)
    หลังจากการติดตั้งระบบแล้วเสร็จในแต่ละส่วนของงาน ผู้รับจ้างจะต้องทำสำเนาแบบแปลนที่ติดตั้งจริงมาตราส่วนเหมาะสม จำนวน 1 ชุด เสนอต่อวิศวกรของผู้ว่าจ้างเพื่อตรวจสอบทุกครั้งตามที่วิศวกรจะร้องขอให้ผู้รับจ้างทำส่ง และภายหลังที่งานติดตั้งทั้งระบบแล้วเสร็จสมบูรณ์ ผู้รับจ้างต้องส่งมอบแบบแปลนที่วิศวกรได้ตรวจสอบแล้วดังกล่าวส่งมอบให้ผู้ว่าจ้างเป็นพิมพ์เขียว 3 ชุด และกระดาษไขอีก 1 ชุด และแผ่น DISC ที่บันทึกข้อมูลแบบแปลนงานระบบด้วยโปรแกรม AUTO CAD อีก 1 ชุด (หรือตามที่ผู้ว่าจ้างจะขอ) ก่อนการตรวจรับมอบงานเป็นเวลาไม่น้อยกว่า 15 วัน

12. ป้ายชื่อ (NAME PLATE)
    อุปกรณ์หลักทุกตัวหรืออุปกรณ์อื่นๆ ที่จำเป็น จะต้องติดตั้งป้ายชื่อเพื่อระบุความสามารถ หน้าที่ และส่วนงานที่อุปกรณ์นั้นทำหน้าที่เกี่ยวข้องอยู่ ให้ติดตั้งป้ายชื่อหรือเลขหมายชนิดคงทนถาวร ขนาดเหมาะสม ทั้งนี้เป็นอำนาจของวิศวกรที่จะกำหนดให้ผู้รับจ้างดำเนินการในส่วนนี้ทั้งหมดตามความเหมาะสม

13. การฝึกอบรม และคำแนะนำช่างให้กับผู้ว่าจ้าง
    ผู้รับจ้างจะต้องแนะนำและฝึกช่างของผู้ว่าจ้างให้มีความสามารถในการใช้และควบคุมการทำงาน ตลอดจนบำรุงรักษาวัสดุอุปกรณ์ทั้งหมดจนเป็นที่เข้าใจโดยละเอียด

14. คู่มือการใช้งานและบำรุงรักษา (INSTRUCTION MANUAL FOR OPERATING AND MAINTENANCE)
    ผู้รับจ้างจะต้องจัดเตรียมหนังสือคู่มือการใช้งาน การซ่อมบำรุง และรายการอะไหล่ อุปกรณ์ (PART LIST) ของอุปกรณ์หลักทั้งหมดแก่ผู้ว่าจ้างอย่างน้อย 4 ชุด ในวันส่งมอบงาน

15. ผู้รับจ้างจะต้องจัดทำแผนภูมิ และ/หรือ แผ่นภาพ แสดงการทำงาน โดยระบุ ขนาด, ชื่อ และตำแหน่งของอุปกรณ์หลักแต่ละตัวด้วยแผ่นพลาสติก หนา 3 มม., ขนาดเหมาะสม ทั้งนี้แผนภูมิ และ/หรือ แผ่นภาพดังกล่าว จะต้องได้รับการอนุมัติจากวิศวกรก่อนดำเนินการจัดทำ

หมวดที่ 2. มาตรฐานการผลิตและการติดตั้ง
(STANDARD OF PRODUCTION AND INSTALLATION)

อุปกรณ์ทั้งหมดจะต้องได้รับการออกแบบ ประกอบและทดสอบ ตลอดจนวิธีการติดตั้งตามมาตรฐานของ

- มาตรฐานวัสดุและการก่อสร้างสำหรับโครงสร้างคอนกรีต ของ วสท. (วิศวกรรมสถานแห่งประเทศไทย)
- มาตรฐานการเดินท่อภายในอาคาร ของ วสท.
- มาตรฐานการติดตั้งทางไฟฟ้าสำหรับประเทศไทย พ.ศ. 2548 (ฉบับปรับปรุง ปี 2551) ของ วสท.
- มาตรฐานของการประปานครหลวง
- มาตรฐานของการประปาส่วนภูมิภาค
- มาตรฐานเดียวกับที่อุตสาหกรรม

หมวดที่ 3. ขอบเขตของงาน
(SCOPE OF WORK)

1. หากมิได้ระบุเป็นอย่างอื่นผู้รับจ้างจะต้องจัดหาวัสดุอุปกรณ์ ตลอดจนช่างฝีมือที่ดี แรงงานและเครื่องมือเครื่องใช้ทั้งหมดที่จำเป็นตามหลักวิชาช่างที่ดี ติดตั้งระบบทั้งหมดที่ปรากฏในแบบแปลนและรายละเอียดข้อกำหนด ในกรณีที่แบบแปลนหรือรายละเอียดข้อกำหนดมิได้แสดงไว้ หากเป็นอุปกรณ์ที่มีความจำเป็นต่อเนื่องที่จะต้องติดตั้งไว้ด้วยเพื่อให้ระบบทำงานได้สมบูรณ์ ผู้รับจ้างจะต้องแจ้งให้วิศวกรทราบเป็นลายลักษณ์อักษรล่วงหน้าก่อนการเซ็นสัญญาในส่วนที่เกี่ยวข้องนั้นๆ มิฉะนั้นผู้รับจ้างจะต้องเป็นดำเนินการเองทั้งหมด

2. เป็นความรับผิดชอบของผู้รับจ้างที่จะต้องประสานงาน โดยศึกษาแบบแปลนของงานระบบสถาปัตยกรรม ระบบโครงสร้าง และระบบอำนวยความสะดวกอื่นๆ ที่ประกอบขึ้นและรวมอยู่ในโครงการนี้ทั้งหมดให้มีความสอดคล้อง ไม่เกิดการติดขวางในงานแต่ละระบบซึ่งกันและกัน ไม่ก่อให้เกิดติดขัดกับงานระบบอื่นอันมีผลทำให้งานระบบอื่นมีอุปสรรคและเกิดความล่าช้าได้

3. เป็นหน้าที่ของผู้รับจ้างที่จะต้องจัดหาและติดตั้งตู้ไฟฟ้าพร้อมอุปกรณ์ ทั้งนี้ผู้รับจ้างต้องเป็นผู้ดำเนินการจ่าย MAIN FEEDER มาถึงยังตำแหน่งติดตั้งตู้ไฟฟ้าดังกล่าว การติดตั้ง MAIN FEEDER เข้าตู้ไฟฟ้าและอุปกรณ์ภายหลังจากตู้ไฟฟ้าเป็นความรับผิดชอบของผู้รับจ้างทั้งสิ้น และเป็นหน้าที่ของผู้รับจ้างที่ต้องติดตั้งระบบไฟฟ้าจนสามารถใช้งานได้ดี

กรมควบคุมมลพิษ 92 ซอยพหลโยธิน 7 ถนนพหลโยธิน แขวงสามเสนใน เขตพญาไท กรุงเทพฯ 10400 โทรศัพท์: 02-2982000 โทรสาร: 02-2982002 www.pcd.go.th	วิศวกรโยธา	แบบแสดง : รายละเอียดประกอบแบบ (1)	
	วิศวกรสิ่งแวดล้อม		
	วิศวกรไฟฟ้า	มาตราส่วน :	วันที่ :
แบบเบื้องต้น Semi - aerobic Composting ในพื้นที่ป่า	วิศวกรเครื่องกล	แบบเลขที่ :	
	เขียนโดย		

รายละเอียดประกอบแบบ (ต่อ)

หมวดที่ 3. ขอบเขตของงาน (ต่อ)

4. งานก่อสร้างระบบบำบัดน้ำเสียสำหรับตลาดมีรายละเอียดตามแบบแปลน และที่กำหนดไว้ดังต่อไปนี้
   - งานปรับสภาพพื้นที่ก่อสร้าง
   - การก่อสร้างโครงสร้างต่าง ๆ
   - การติดตั้งอุปกรณ์และเครื่องจักร พร้อมระบบควบคุมและงานระบบไฟฟ้า
   - การวางท่อและติดตั้งอุปกรณ์ประกอบท่อ วาล์วต่างๆ
   - ทดสอบทั้งก่อนอุปกรณ์และเครื่องจักรต่างๆ รวมทั้งทั้งก่อนการทำงาน
   - การทำ performance test

5. รายละเอียดขอบเขตของงาน

   1) งานเตรียมงานและปรับพื้นที่ และย้ายสิ่งกีดขวางการก่อสร้างต่างๆ
   2) งานระบบรวบรวมน้ำเสีย และแยกน้ำฝน
   3) งานออกแบบและก่อสร้างฐานรับถังบำบัดน้ำเสีย (ลงนามรับรองวิศวกรเยอารสับลามัยขึ้นไป)
   4) งานจัดหาและติดตั้งถังบำบัดน้ำเสียและอุปกรณ์ภายในตามระบุในแบบ
   5) จัดหาท่อและอุปกรณ์ท่อ มาทำการวางให้ได้ตามชนิด ขนาด และความยาวที่ระบุไว้ในแบบแปลน /รายละเอียดประกอบแบบ
   6) จัดหาและติดตั้งระบบไฟฟ้าและระบบควบคุมต่างๆ
   7) จัดหาและติดตั้งเครื่องสูบน้ำแบบแช่น้ำ (submersible pump) พร้อมอุปกรณ์
   8) จัดหาและติดตั้งเครื่องเป่าอากาศ (air blower) พร้อมอุปกรณ์ พร้อมทั้งเดินท่อจ่ายลมไปยังถังบำบัดน้ำเสีย

หมวดที่ 4. งานโครงสร้าง
(STRUCTURE WORK)

1. เสาเข็ม ใช้เสาเข็มขนาดดังนี้
   - เสาเข็มรับน้ำหนักปลอดภัย ได้ไม่น้อยกว่า 1,700 กก./ต้น
   - งานเสาเข็มให้ขึ้นอยู่กับดุลยพินิจของวิศวกรเยอรา ณ สถานที่ก่อสร้าง

2. คอนกรีต
   2.1 ส่วนผสม : คอนกรีตหยาบ 1 : 3 : 5 โดยปริมาตร
   : คอนกรีตโครงสร้าง 1 : 2 : 4 โดยปริมาตร
   2.2 ปูนซีเมนต์ใช้ปูนซีเมนต์ปอร์ตแลนด์ประเภทที่ 1 เช่น ผลิตภัณฑ์ตราช้างหรือ ตราเพชร
   2.3 กำลังอัดประลัยของคอนกรีต (f 'c) ไม่น้อยกว่า 240 กก./ตร.ซม. (ใช้แท่งคอนกรีตทรงกระบอก 0.15 ม. ลูง 0.30 ม. ที่อายุ 28 วัน)
   2.4 การบมหลังจากเทคอนกรีต 24 ชั่วโมงแล้ว จะต้องบมคอนกรีตด้วยการรักษาความชื้นและอุณหภูมิอยู่เสมอเป็นเวลาอย่างน้อย 7 วัน
   2.5 การถอดแบบ
   การถอดแบบหล่อและค้ำยัน หลังจากเทคอนกรีตแล้วจะต้องคงค้ำยันไว้ทั่วที่เป็นเวลาไม่น้อยกว่าที่กำหนดข้างล่างนี้
   ในกรณีที่ใช้ปูนซีเมนต์ให้ทำลังลูงเร็วอาจลดระยะเวลาลังกล่าวได้ตามความเห็นชอบของวิศวกรหรือผู้ควบคุมงาน
   - แบบใต้พื้นและคาน 14 วัน (แต่ให้ค้ำยันต่อจนครบ 28 วัน)
   - แบบผนัง 48 ชั่วโมง
   - แบบเสา 48 ชั่วโมง
   - แบบข้างคานและส่วนอื่นๆ 48 ชั่วโมง

   2.6 การก่อสร้างโครงสร้าง คสล. ให้ปฏิบัติตามข้อกำหนดมาตรฐานวัสดุและการก่อสร้างสำหรับโครงสร้างคอนกรีต ของ วสท.
   (E.I.T. Standard 1014-40)

3. เหล็กเสริม
   3.1 คุณสมบัติของเหล็กเสริม
   - เหล็กเส้นกลมธรรมดาให้ใช้เหล็กที่มีมาตรฐานตาม SR 24 ของมาตรฐานผลิตภัณฑ์อุตสาหกรรม มอก. 20 โดยมีจุดคลากไม่น้อยกว่า 2,400 กก./ซม. หรือตามที่ระบุในแบบ
   - เหล็กข้ออ้อยให้ใช้เหล็กที่มีมาตรฐานตาม SD 40 ของมาตรฐานผลิตภัณฑ์อุตสาหกรรม มอก. 24 โดยมีจุดคลากไม่น้อยกว่า 4,000 กก./ซม. หรือตามที่ระบุในแบบ
   - เหล็กเสริมคอนกรีตได้แก่ เหล็ก บลส. ตราช้างเหล็ก BSI

   3.2 การดัดงอเหล็ก
   - ส่วนที่งอเป็นครึ่งวงกลมโดยมีส่วนที่ยื่นต่อออกไปอีกอย่างน้อย 4 เท่าของขนาดเส้นผ่านศูนย์กลางของเหล็กนั้น แต่ระยะที่ยื่นนี้ต้องไม่น้อยกว่า 6 ซม.
   - ส่วนที่งอเป็นมุมฉากโดยมีส่วนยื่นออกไปถึงปลายสุดของเหล็กอีกอย่างน้อย 12 เท่า ของขนาดเส้นผ่านศูนย์กลางของเหล็กนั้น
   - เฉพาะเหล็กลูกตั้งและเหล็กปลอก ให้งอ 90 องศา หรือ 130 องศา โดยมีส่วนที่ยื่นถึงปลายข้องออย่างน้อย 6 เท่า ของเส้นผ่าศูนย์กลางของเหล็กแต่ต้องไม่น้อยกว่า 6 ซม.
   - การดัดงอเหล็ก จะต้องใช้วิธีดัดงอเย็นเท่านั้น

   3.3 การเรียงเหล็กเสริม
   - ระยะเรียงของเหล็กเสริมเอกในผนังหรือพื้นต้องไม่เกิน 3 เท่าของความหนาของผนังหรือพื้น หรือไม่เกิน 30 ซม.
   - ระยะช่องว่างผิวเหล็กตั้งในเสาทุกชนิดต้องไม่น้อยกว่า 1.5 เท่าของเส้นผ่านศูนย์กลางเหล็กหรือ 1.5 เท่าของขนาดวัสดุผสมหยาบใหญ่ที่สุด
   - ช่องว่างระหว่างผิวเหล็กที่อยู่ในชั้นเดียวกันของเหล็กเสริมตามยาวในคานต้องมากกว่าเส้นผ่านศูนย์กลางเหล็ก หรือ 1.34 เท่า ของขนาดใหญ่ที่สุดของวัสดุผสมหยาบหรือ 2.5 ซม.
   - เมื่อเหล็กเสริมตามยาวของคานมีมากกว่า 1 ชั้นช่องว่างระหว่างผิวเหล็กแต่ละชั้นต้องไม่น้อยกว่า 2.5 ซม. และต้องเรียงเหล็กแต่ละชั้นให้ตรงกันเพื่อเทคอนกรีตได้สะดวก

   3.4 ความหนาของคอนกรีตที่หุ้มเหล็ก ต้องไม่น้อยกว่าเกณฑ์ต่อไปนี้
   - สำหรับฐานราก พื้น และคานคอดินที่เทลงบนดิน โดยไม่มีไม้แบบข้างคาน 5 ซม.
   - สำหรับพื้นและคานคอดินที่ใช้ไม้แบบข้างคาน สำหรับเหล็กที่เส้นผ่านศูนย์กลาง 15 ซม. ขึ้นไป 4 ซม.
   - สำหรับพื้นและคานคอดินที่ใช้ไม้แบบข้างคาน สำหรับเหล็กที่มีเส้นผ่านศูนย์กลาง 15 ซม. ลงไป 3 ซม.
   - สำหรับพื้นและคานคอดินในร่มที่ไม่ถูกแดดและน้ำโดยตรง 2 ซม.
   - ความหนาของคอนกรีตที่หุ้มเหล็กปลอกของเสาทุกชนิดต้องไม่น้อยกว่า 3 ซม. หรือ 1.5 เท่าของขนาดวัสดุผสมหยาบที่ใหญ่ที่สุด และจะต้องเป็นเนื้อเดียวกันกับคอนกรีตภายในแกนเสา

   3.5 การต่อทาบเหล็ก
   - การต่อเหล็กแบบวางเหลื่อมกัน สำหรับเหล็กเส้นกลมให้วางทาบเหลื่อมกันมีระยะยาวไม่น้อยกว่า 40 เท่าของเส้นผ่านศูนย์กลางของเหล็กนั้น ลวดเหล็กข้ออ้อยให้วางทาบกันมีระยะไม่น้อยกว่า 30 เท่าของเส้นผ่านศูนย์กลางเหล็กนั้นโดยไม่ต้องงอขอ
   - เหล็กเสริมล่างของคานและพื้นต้องต่อบริเวณหัวเสาหรือจุดรองรับ
   - เหล็กเสริมบนของคานและพื้นต้องต่อบริเวณกลางคานหรือพื้น
   - เหล็กเสริมพิเศษพื้น - คาน, เหล็กเสริมฐานราก, เหล็กเสริมบนของพื้น - คานยื่น ห้ามต่อทาบเด็ดขาด
   - เหล็กเสริมเสาต้องต่อตรงกลางจุดเหนือระดับพื้น 1 เมตร จนถึงระดับ 1 เมตร ใต้พื้นชั้นบนถัดไป
   - รอยต่อเหล็กเสริมแต่ละเส้นที่อยู่ข้างเดียวต้องไม่อยู่ในแนวเดียวกัน ควรเหลื่อมกันประมาณ 1 เมตร หากไม่จำเป็นจริงห้ามต่อเหล็ก
   - เหล็กเสริมพิเศษลางมีความยาวเท่ากับ 0.7 เท่าของความยาวช่วงคานนั้นๆ วางเสริมในตำแหน่งเหล็กเสางที่กลางช่วงคานนั้น

4. เหล็กรูปพรรณ

   4.1 คุณสมบัติของเหล็กรูปพรรณ ต้องมีคุณสมบัติตาม มอก. ท6-2517 โดยมีค่าจุดครากไม่น้อยกว่า 2400 กก. ต่อ ซม.

   4.2 การเชื่อม ความหนารอยเชื่อมกรณีที่ความหนาของเหล็กน้อยกว่า 6 มม. ใช้ขนาดรอยเชื่อมเท่ากับความหนาเหล็ก กรณีความหนาเหล็กมากกว่า 6 มม. ใช้ขนาดรอยเชื่อมเท่ากับความหนาเหล็ก ลบด้วย 2 มม.

   4.3 การป้องกันการผุกร่อน ให้ทาสีรองพื้นด้วยสีกันสนิมก่อนทาสีจริง กรณีต้องฝังเหล็กรูปพรรณในคอนกรีต ไม่ต้องทาสีทั้งหมด แต่ต้องขัดผิวให้สะอาดก่อนเทคอนกรีต

   4.4 การประกอบติดตั้งรายละเอียดเป็นไปตามมาตรฐานสำหรับอาคารเหล็กรูปพรรณ ของ ว.ส.ท. ที่ 1003-18

5. พื้นสำเร็จรูป ใช้พื้นสำเร็จรูปคอนกรีตอัดแรงแบบท้องเรียบหนา 5 ซม. เทคอนกรีตทับหน้าหนา 5 ซม. เสริมเหล็กตามแบบขยายรับน้ำหนักบรรทุกจรปลอดภัยไม่น้อยกว่า 200 กก. ต่อ ตร.ม.

6. แผ่นพื้นพลาสติก พี.วี.ซี. รองพื้นก่อนเทคอนกรีตพื้นชั้นล่าง ต้องมีความหนาไม่น้อยกว่า 0.07 มม. ความกว้างไม่น้อยกว่า 1.20 ม. โดยมีระยะทาบไม่น้อยกว่า 0.20 ม. มีคุณสมบัติป้องกันน้ำซึมผ่าน ไม่มีรูรั่วซึม มีความเรียบสม่ำเสมอ

7. ก่อนการขุดดินเพื่อการก่อสร้าง ต้องพิจารณาวางแผนการก่อสร้าง หรือก่อสร้างโครงสร้างชั่วคราว เพื่อป้องกันการพังทลายของดินจากการขุด ซึ่งอาจทำความเสียหายต่ออาคารข้างเคียงและโครงสร้างที่ก่อสร้างไปแล้ว

8. ตรวจสอบระยะตามแบบสถาปัตยกรรมและแบบโครงสร้างก่อนทำการก่อสร้าง และต้องทำ SHOP DRAWING ก่อนลงมือก่อสร้าง กรณีที่รายละเอียดส่วนสถาปัตยกรรมและวิศวกรรมไม่ตรงกัน หรือแบบและรายการขัดแย้งกัน ให้ปรึกษาผู้ออกแบบหรือผู้ควบคุมงาน

9. ผู้รับจ้างก่อสร้าง ต้องเป็นผู้มีความชำนาญการก่อสร้างและมีฝีมือดี โดยมีสถาปนิกและวิศวกรคอยควบคุมงานก่อสร้างอย่างใกล้ชิด เพื่อให้งานก่อสร้างบรรลุเป้าหมายโดยเรียบร้อยและปลอดภัย

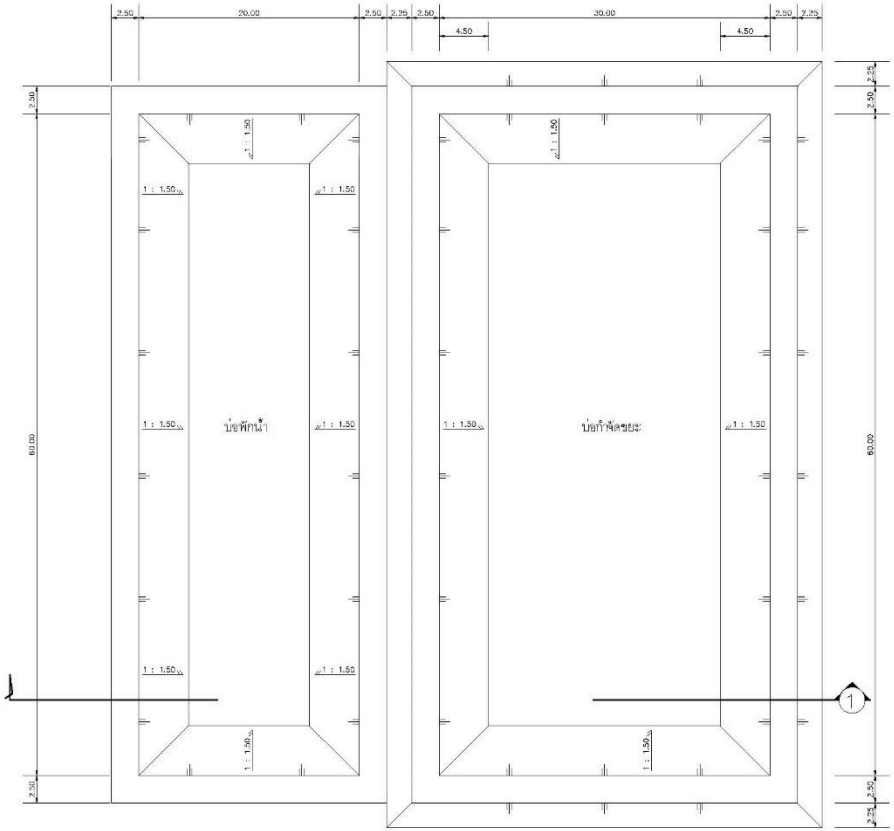

แปลน

มาตราส่วน 1 : 200

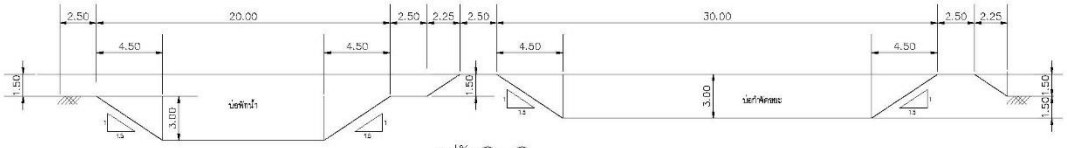

รูปตัด ① – ①

มาตราส่วน 1 : 150

หมายเหตุ/ข้อแนะนำในการสร้างรั้วกันข้างป่า

ให้ปรับจังก่อสร้างแนวรั้วกันข้างป่าโดยรอบสถานที่กำจัดขยะมูลฝอย โดยสามารถเลือกวิธีใดวิธีหนึ่งหรือผสมผสานหลายวิธีได้ โดยตัวอย่างของวิธีการสร้างรั้วป้องกันข้างป่า ได้แก่

- การก่อสร้างรั้วลวดตะแกรงโดยรอบพื้นที่ ซึ่งเป็นวิธีที่มั่นคงแข็งแรง แต่ติดตั้งยาก
- รั้วป่าดั่งชนิดที่มีหนามแหลม เช่น "ข้างเรือไก่" หรือ "พลวงชะโอน" ซึ่งเป็นไม้ในท้องถิ่นได้ จึงแทนกะสำหรับพื้นที่ทางภาคได้
- ทำกำแพงหินแห้งโดยรอบพื้นที่ โดยเห็นคอนกรีตความกว้าง 1.00–1.20 เมตร นำหินแกรนิตหยาบใส่แต่ง นำไปเรียงในพื้นคอนกรีตให้ส่วนแหลมชี้ขึ้นด้านบน

กรมควบคุมมลพิษ 92 ซอยพหลโยธิน 7 ถนนพหลโยธิน แขวงสามเสนใน เขตพญาไท กรุงเทพฯ 10400 โทรศัพท์: 02-2982000 โทรสาร: 02-2982002 www.pcd.go.th	วิศวกรโยธา		แบบแสดง : บ่อพักน้ำ และบ่อกำจัดขยะ แปลนทดระบายก๊าซจากบ่อกำจัดขยะ
	วิศวกรสิ่งแวดล้อม		
	วิศวกรไฟฟ้า		มาตราส่วน : / วันที่ :
แบบเบื้องต้น Semi – aerobic Composting ในพื้นที่ป่า	วิศวกรเครื่องกล		แบบเลขที่ :
	เขียนโดย		

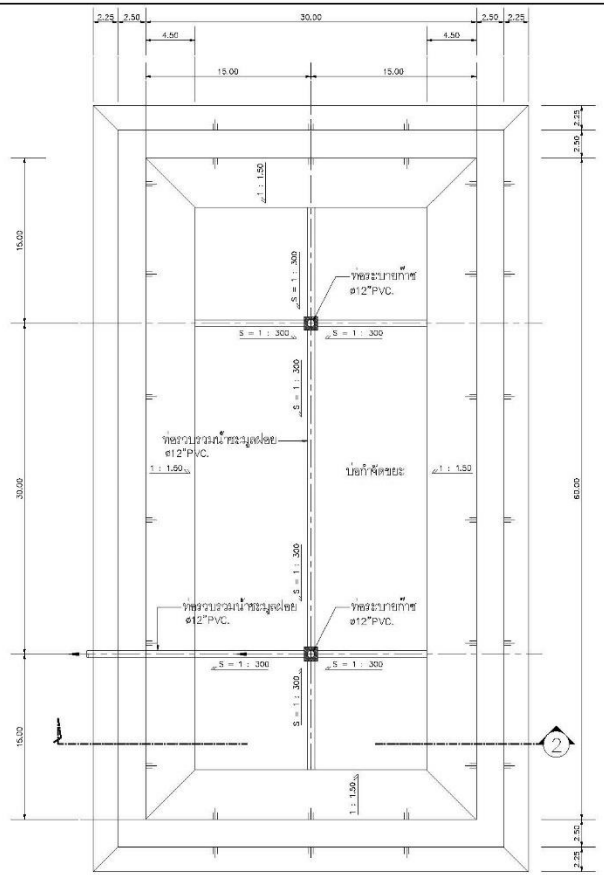

แปลนท่อระบายก๊าซจากบ่อกำจัดขยะ

มาตราส่วน 1 : 200

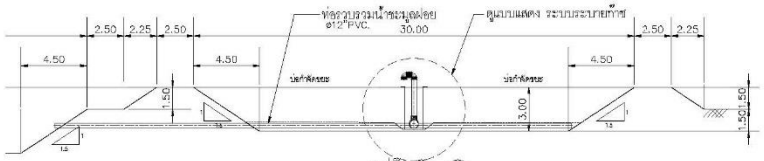

รูปตัด ② – ②

มาตราส่วน 1 : 150

กรมควบคุมมลพิษ 92 ซอยพหลโยธิน 7 ถนนพหลโยธิน แขวงสามเสนใน เขตพญาไท กรุงเทพฯ 10400 โทรศัพท์: 02-2982000 โทรสาร: 02-2982002 www.pcd.go.th	วิศวกรโยธา		แบบแสดง : บ่อพักน้ำ และบ่อกำจัดขยะ แปลนท่อระบายก๊าซจากบ่อกำจัดขยะ
	วิศวกรสิ่งแวดล้อม		
	วิศวกรไฟฟ้า		มาตราส่วน : / วันที่ :
แบบเบื้องต้น Semi – aerobic Composting ในพื้นที่ปา	วิศวกรเครื่องกล		แบบเลขที่ :
	เขียนโดย		

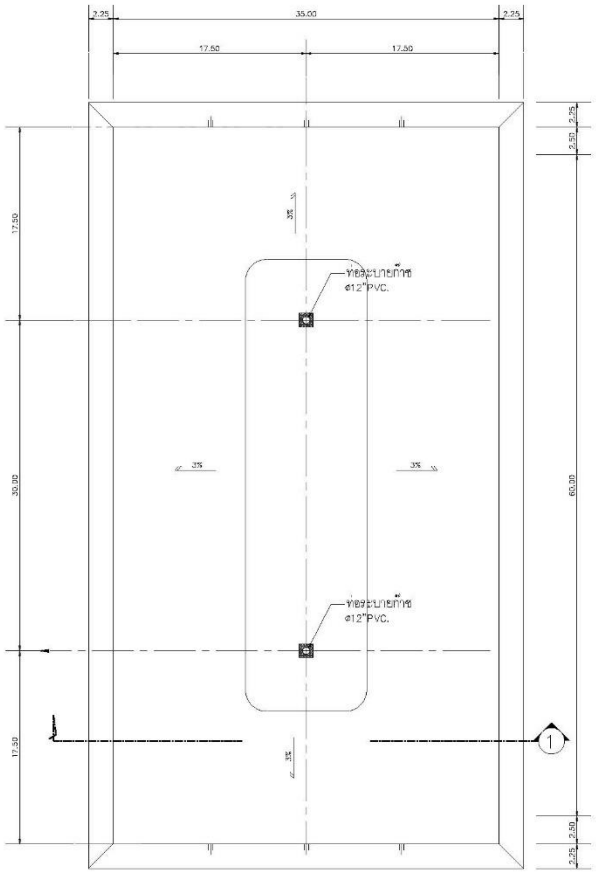

แปลนบ่อกำจัดขยะ เมื่อใช้งานเต็มพื้นที่

มาตราส่วน 1 : 200

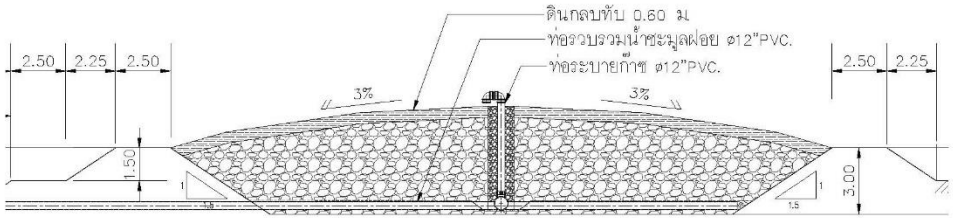

รูปตัด 1 – 1

มาตราส่วน 1 : 100

กรมควบคุมมลพิษ
92 ซอยพหลโยธิน 7 ถนนพหลโยธิน แขวงสามเสนใน เขตพญาไท กรุงเทพฯ 10400
โทรศัพท์: 02-2982000 โทรสาร: 02-2982002
www.pcd.go.th

แบบเบื้องต้น Semi – aerobic Composting ในพื้นที่ป่า

วิศวกรโยธา		
วิศวกรสิ่งแวดล้อม		
วิศวกรไฟฟ้า		
วิศวกรเครื่องกล		
เขียนโดย		

แบบแสดง : แปลนบ่อกำจัดขยะ เมื่อใช้งานเต็มพื้นที่

มาตราส่วน : วันที่ :

แบบเลขที่ :

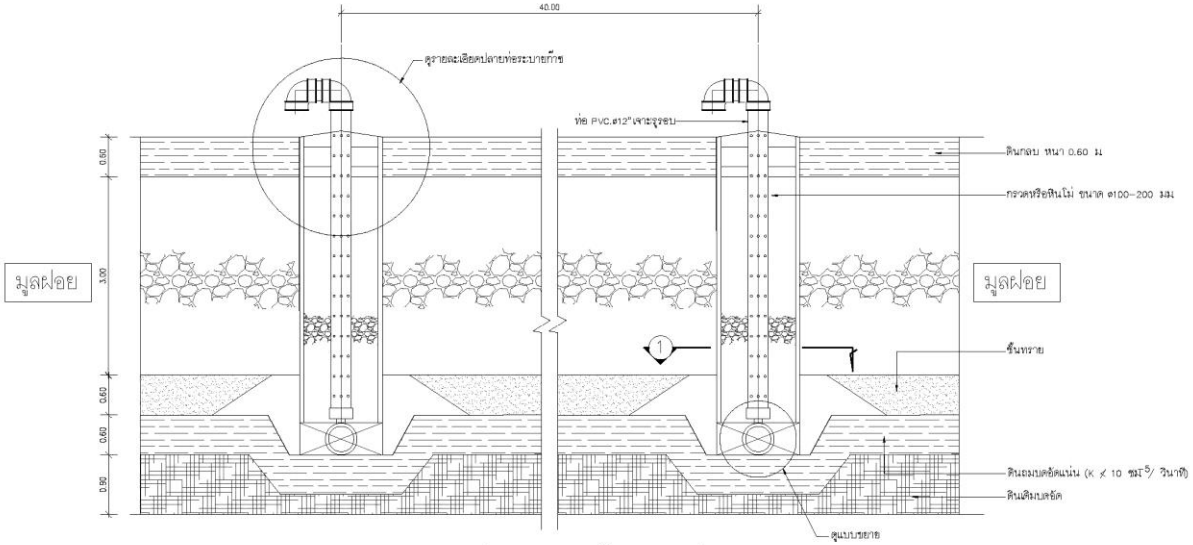

รูปตัดรายละเอียด ท่อระบายก๊าซจากบ่อฝังกลบ

มาตราส่วน 1 : 50

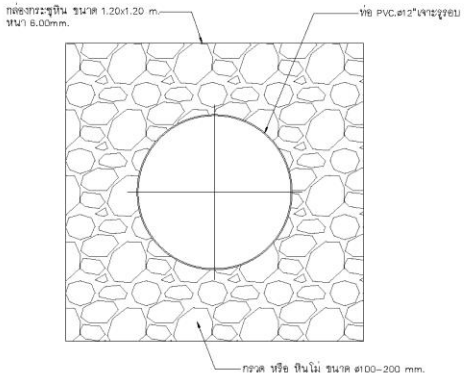

รูปแปลน ขยายกล่องกระชุหิน

มาตราส่วน 1 : 50

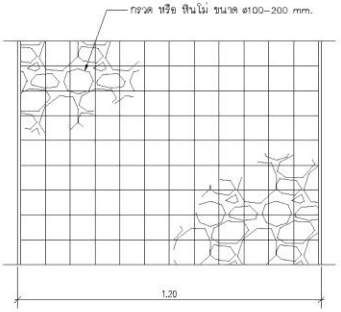

ขยายกล่องกระชุหิน

มาตราส่วน 1 : 50

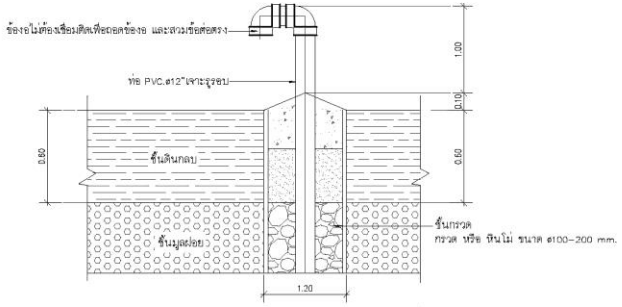

รายละเอียด ปลายท่อระบายก๊าซ

มาตราส่วน 1 : 50

กรมควบคุมมลพิษ
92 ซอยพหลโยธิน 7 ถนนพหลโยธิน แขวงสามเสนใน เขตพญาไท กรุงเทพฯ 10400
โทรศัพท์: 02-2982000 โทรสาร: 02-2982002
www.pcd.go.th

แบบเบื้องต้น Semi - aerobic Composting ในพื้นที่ป่า

วิศวกรโยธา			แบบแสดง : รายละเอียดระบบระบายก๊าซ
วิศวกรสิ่งแวดล้อม			
วิศวกรไฟฟ้า			มาตราส่วน : / วันที่ :
วิศวกรเครื่องกล			แบบเลขที่ :
เขียนโดย			

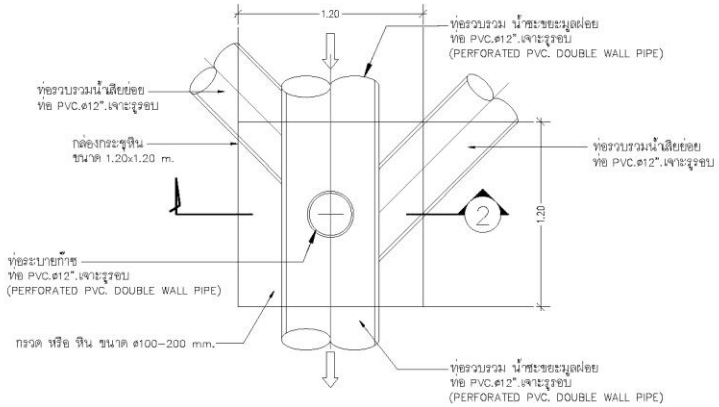

แปลน

มาตราส่วน 1 : 25

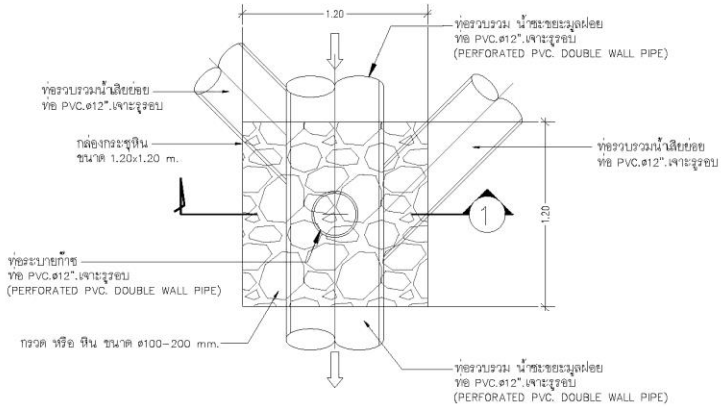

แปลนขยายท่อรวบรวม

น้ำชะขยะมูลฝอยและระบบระบายก๊าซ

มาตราส่วน 1 : 25

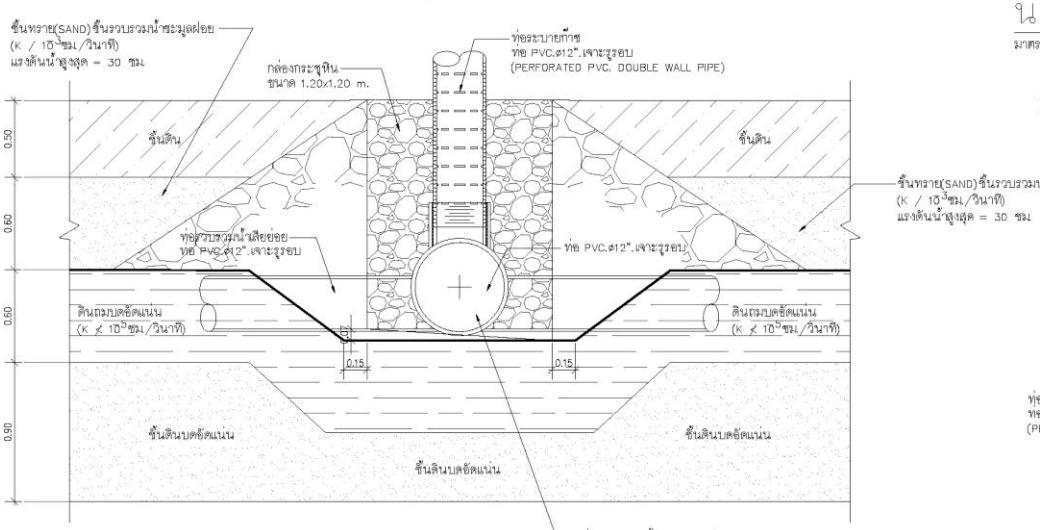

รูปตัด 1 – 1

มาตราส่วน 1 : 25

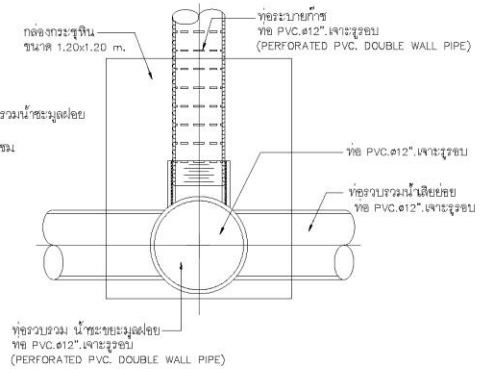

รูปตัด 2 – 2

มาตราส่วน 1 : 25

กรมควบคุมมลพิษ 92 ซอยพหลโยธิน 7 ถนนพหลโยธิน แขวงสามเสนใน เขตพญาไท กรุงเทพฯ 10400 โทรศัพท์: 02-2982000 โทรสาร: 02-2982002 www.pcd.go.th	วิศวกรโยธา		แบบแสดง : แปลนท่อรวบรวมน้ำชะมูลฝอย ระบบระบายก๊าซ และรายละเอียดการติดตั้ง
	วิศวกรสิ่งแวดล้อม		
			มาตราส่วน : / วันที่ :
	วิศวกรไฟฟ้า		
	วิศวกรเครื่องกล		แบบเลขที่ :
แบบเบื้องต้น Semi - aerobic Composting ในพื้นที่ปา	เขียนโดย		

ภาคผนวก ฉ

ตารางที่ ฉ รายละเอียดกลุ่มที่ 3 สถานที่กำจัดขยะมูลฝอยที่มีความเสี่ยงสูงที่จะก่อให้เกิดมลพิษ

ที่	จังหวัด	สถานที่กำจัดขยะมูลฝอย	ที่ตั้ง	ผู้ดำเนินการ	พิกัด		ขนาดพื้นที่ (ไร่)	การกำจัด	ปริมาณขยะ (ตัน/วัน)	ขยะตกค้าง (ตัน)	ข้อเสนอ	การดำเนินงาน
					Latitude	longitude						
1	ปราจีนบุรี	อบต.กบินทร์ หมู่ 6	บ้านสระดู่ ม.6 ต.กบินทร์ อ.กบินทร์บุรี จ.ปราจีนบุรี 25110	อบต.กบินทร์	14.0207	101.7156	150	เทกอง	12	30,000	ปิดสถานที่	1. พิจารณาทบทวนความเหมาะสมในการเป็นเจ้าภาพ Cluster 2. ปิดสถานที่กำจัดขยะมูลฝอย 3. จัดการขยะมูลฝอยตกค้างในพื้นที่ 4. ปลูกต้นไม้ในพื้นที่บริเวณสถานที่ฝังกลบขยะมูลฝอยที่ไม่ได้ใช้งานแล้ว 5. จัดระบบขนส่งขยะมูลฝอยไปยัง Cluster ของจังหวัด (ทม.ปราจีนบุรี)
2	ปราจีนบุรี	อบต.ท่าตูม	บ้านหลังถ้ำ ม.3 ต.ท่าตูม อ.ศรีมหาโพธิ จ.ปราจีนบุรี 25140	อบต.ท่าตูม	13.94935	101.58911	16	เทกอง	46	46,200	ปิดสถานที่	1. ปิดสถานที่กำจัดขยะมูลฝอย 2. จัดการขยะมูลฝอยตกค้างในพื้นที่ 3. ปลูกต้นไม้ในพื้นที่บริเวณสถานที่ฝังกลบขยะมูลฝอยที่ไม่ได้ใช้งานแล้ว 4. จัดระบบขนส่งขยะมูลฝอยไปยัง Cluster ของจังหวัด (ทม.ปราจีนบุรี)
3	ปราจีนบุรี	อบต.ศรีมหาโพธิ	บ้านหนองหอย ม.10 ต.ศรีมหาโพธิ อ.ศรีมหาโพธิ จ.ปราจีนบุรี 25140	อบต.ศรีมหาโพธิ	13.82038	101.57436	34	เทกอง	9	20,400	ปิดสถานที่	1. ปิดสถานที่กำจัดขยะมูลฝอย 2. จัดการขยะมูลฝอยตกค้างในพื้นที่ 3. ปลูกต้นไม้ในพื้นที่บริเวณสถานที่ฝังกลบขยะมูลฝอยที่ไม่ได้ใช้งานแล้ว 4. จัดระบบขนส่งขยะมูลฝอยไปยัง Cluster ของจังหวัด (ทม.ปราจีนบุรี)
4	ลพบุรี	อบต.ท่าแค	บ้านป่ากล้วย ม.8 ต.ท่าแค อ.เมืองลพบุรี จ.ลพบุรี 15000	อบต.ท่าแค	14.86650	100.61436	22	เทกอง	18	29,040	ปิดสถานที่	1. ปิดสถานที่กำจัดขยะมูลฝอย 2. จัดการขยะมูลฝอยตกค้างในพื้นที่ 3. ปลูกต้นไม้ในพื้นที่บริเวณสถานที่ฝังกลบขยะมูลฝอยที่ไม่ได้ใช้งานแล้ว 4. จัดระบบขนส่งขยะมูลฝอยไปยัง Cluster ของจังหวัด (ทม.ลพบุรี)

ที่	จังหวัด	สถานที่กำจัดขยะมูลฝอย	ที่ตั้ง	ผู้ดำเนินการ	พิกัด		ขนาดพื้นที่ (ไร่)	การกำจัด	ปริมาณขยะ (ตัน/วัน)	ขยะตกค้าง (ตัน)	ข้อเสนอ	การดำเนินงาน
					Latitude	longitude						
5	ลพบุรี	อบต.ช่องสาริกา	ม.9 ต.ช่องสาริกา อ.พัฒนานิคม จ.ลพบุรี 15140	อบต.ช่องสาริกา	14.79228	100.85995	17	เทกอง	20.79	24,817	ปิดสถานที่	1. ปิดสถานที่กำจัดขยะมูลฝอย 2. จัดการขยะมูลฝอยตกค้างในพื้นที่ 3. ปลูกต้นไม้ในพื้นที่บริเวณสถานที่ฝังกลบขยะมูลฝอยที่ไม่ได้ใช้งานแล้ว 4. จัดระบบขนส่งขยะมูลฝอยไปยัง Cluster ของจังหวัด (ทม.ลพบุรี)
6	นครปฐม	ทต.ดอนยายหอม	บ้านดอนยายหอม ม.3 ต.ดอนยายหอม อ.เมืองนครปฐม จ.นครปฐม 73000	ทต.ดอนยายหอม	13.7365	100.0945	9	เทกอง	10	26,100	ปิดสถานที่	1. ปิดสถานที่กำจัดขยะมูลฝอย 2. จัดการขยะมูลฝอยตกค้างในพื้นที่ 3. ปลูกต้นไม้ในพื้นที่บริเวณสถานที่ฝังกลบขยะมูลฝอยที่ไม่ได้ใช้งานแล้ว 4. จัดระบบขนส่งขยะมูลฝอยไปยัง Cluster ของจังหวัด (ทน.นครปฐม หรือ ทม.สามพราน)
7	สุพรรณบุรี	อบต.หนองมะค่าโมง	บ้านเขาน้ำแดง ม.21 ต.ด่านช้าง อ.ด่านช้าง จ.สุพรรณบุรี 72180	อบต.หนองมะค่าโมง	14.8563	99.7059	16	เทกอง	45	39,695	ปิดสถานที่	1. ปิดสถานที่กำจัดขยะมูลฝอย 2. จัดการขยะมูลฝอยตกค้างในพื้นที่ 3. ปลูกต้นไม้ในพื้นที่บริเวณสถานที่ฝังกลบขยะมูลฝอยที่ไม่ได้ใช้งานแล้ว 4. จัดระบบขนส่งขยะมูลฝอยไปยัง Cluster ของจังหวัด (ทม.สุพรรณบุรี)
8	ปทุมธานี	บริษัท รักษ์บ้านเรา จำกัด (ทม.ท่าโขลง)	ม.18 ต.คลองหนึ่ง อ.คลองหลวง จ.ปทุมธานี 12120	บริษัท รักษ์บ้านเรา จำกัด	14.096401	100.59676	41	อื่นๆ	198	20,650	ปิดสถานที่	1. ปิดสถานที่กำจัดขยะมูลฝอย 2. จัดการขยะมูลฝอยตกค้างในพื้นที่ 3. ปลูกต้นไม้ในพื้นที่บริเวณสถานที่ฝังกลบขยะมูลฝอยที่ไม่ได้ใช้งานแล้ว 4. จัดระบบขนส่งขยะมูลฝอยไปยัง Cluster ของจังหวัด (อบต.คลองสาม)
9	พระนครศรีอยุธยา	หจก.บางไทรรีไซเคิล จำกัด (ทต.บางไทร)	60/1 ม.5 ต.บางพลี อ.บางไทร	หจก.บางไทรรีไซเคิล	14.1974	100.4546	150	เทกอง	760	171,410	ปิดสถานที่	1. ปิดสถานที่กำจัดขยะมูลฝอย 2. จัดการขยะมูลฝอยตกค้างในพื้นที่

ที่	จังหวัด	สถานที่กำจัดขยะมูลฝอย	ที่ตั้ง	ผู้ดำเนินการ	พิกัด		ขนาดพื้นที่ (ไร่)	การกำจัด	ปริมาณขยะ (ตัน/วัน)	ขยะตกค้าง (ตัน)	ข้อเสนอ	การดำเนินงาน
					Latitude	longitude						
			จ.พระนครศรีอยุธยา 13190									3. ปลูกต้นไม้ในพื้นที่บริเวณสถานที่ฝังกลบขยะมูลฝอยที่ไม่ได้ใช้งานแล้ว 4. จัดระบบขนส่งขยะมูลฝอยไปยัง Cluster ของจังหวัด (อบจ.พระนครศรีอยุธยา)
10	พระนครศรีอยุธยา	บริษัท บางปะอิน เวสต์ เมเนจเมนท์ จำกัด (ทต.เชียงรากน้อย)	เลขที่ 5 ม.11 ต.เชียงรากน้อย อ.บางปะอิน จ.พระนครศรีอยุธยา 13160	บริษัท บางปะอิน เวสต์ เมเนจเมนท์ จำกัด	14.1426	100.5920	35	เทกอง	120	49,327	ปิดสถานที่	1. ปิดสถานที่กำจัดขยะมูลฝอย 2. จัดการขยะมูลฝอยตกค้างในพื้นที่ 3. ปลูกต้นไม้ในพื้นที่บริเวณสถานที่ฝังกลบขยะมูลฝอยที่ไม่ได้ใช้งานแล้ว 5. จัดระบบขนส่งขยะมูลฝอยไปยัง Cluster ของจังหวัด (อบจ.พระนครศรีอยุธยา)
11	สิงห์บุรี	ทต.พรหมบุรี	บ้านบางชัน ม.5 ต.พรหมบุรี อ.พรหมบุรี จ.สิงห์บุรี 16120	ทต.พรหมบุรี	14.83000	100.46000	11	เทกอง	6	23,000	ปิดสถานที่	1. ปิดสถานที่กำจัดขยะมูลฝอย 2. จัดการขยะมูลฝอยตกค้างในพื้นที่ 3. ปลูกต้นไม้ในพื้นที่บริเวณสถานที่ฝังกลบขยะมูลฝอยที่ไม่ได้ใช้งานแล้ว 4. จัดระบบขนส่งขยะมูลฝอยไปยัง Cluster ของจังหวัด (ทม.สิงห์บุรี)
12	ชลบุรี	บจ.คลีน ซิตี้ (อบต.เขาคันทรง)	669 บ้านสุรศักดิ์มนตรี ม.5 ต.เขาคันทรง อ.ศรีราชา จ.ชลบุรี 20110	บริษัทคลีนซิตี้ จำกัด	13.0607	101.1337	85	อื่นๆ	250	700,000	ปิดสถานที่	1. ปิดสถานที่กำจัดขยะมูลฝอย 2. จัดการขยะมูลฝอยตกค้างในพื้นที่ 3. ปลูกต้นไม้ในพื้นที่บริเวณสถานที่ฝังกลบขยะมูลฝอยที่ไม่ได้ใช้งานแล้ว 4. จัดระบบขนส่งขยะมูลฝอยไปยัง ทน.แหลมฉบัง
13	ชลบุรี	บจ.ชวสิงห์ (อบต.หนองอิรุณ)	บ้านสามแยกอ่างเกวียน ม.10 ต.หนองอิรุณ อ.บ้านบึง จ.ชลบุรี 20220	บจ.ชวสิงห์	13.2903	101.2105	50	อื่นๆ	450	45,684	ปิดสถานที่	1. ปิดสถานที่กำจัดขยะมูลฝอย 2. จัดการขยะมูลฝอยตกค้างในพื้นที่ 3. ปลูกต้นไม้ในพื้นที่บริเวณสถานที่ฝังกลบขยะมูลฝอยที่ไม่ได้ใช้งานแล้ว 4. จัดระบบขนส่งขยะมูลฝอยไปยัง ทน.แหลมฉบัง

ที่	จังหวัด	สถานที่กำจัดขยะมูลฝอย	ที่ตั้ง	ผู้ดำเนินการ	พิกัด		ขนาดพื้นที่ (ไร่)	การกำจัด	ปริมาณขยะ (ตัน/วัน)	ขยะตกค้าง (ตัน)	ข้อเสนอ	การดำเนินงาน
					Latitude	longitude						
14	นครปฐม	ทน.นครปฐม	บ้านคลองมะเกลือ ม.9 ต.ตาก้อง อ.เมืองนครปฐม จ.นครปฐม	ทน.นครปฐม	13.8623	100.0483	119	เทกอง	300	107,130	เตาเผาเพื่อผลิตพลังงาน (หรือเทคโนโลยีอื่นตามความเหมาะสมของพื้นที่)	1. ดำเนินการตามขั้นตอนของประกาศ มท. 2. การพิจารณากำหนดขนาดของเตาเผาขยะมูลฝอยต้องสามารถรองรับปริมาณขยะมูลฝอยที่เข้าระบบในแต่ละวันและขยะมูลฝอยตกค้างทั้งของ อปท. เอง และ อปท. ผู้ทิ้งร่วม รวมทั้งต้องคำนึงถึงศักยภาพการรองรับขยะมูลฝอยของ cluster ทม.สามพรานด้วย เพื่อไม่ให้เกิดการดึงปริมาณขยะมูลฝอยของ อปท. ที่ลงนามในกลุ่มพื้นที่นั้น
15	ปทุมธานี	เอกชน (อบต.คลองสาม)	ม.15 ต.คลองสาม อ.คลองหลวง จ.ปทุมธานี 12120	บริษัท ต.คิดดี โปรดักส์ จำกัด	14.14104	100.6745	70	อื่น ๆ	400	100,000	เตาเผาเพื่อผลิตพลังงาน (หรือเทคโนโลยีอื่นตามความเหมาะสมของพื้นที่)	1. ดำเนินการตามขั้นตอนของประกาศ มท. 2. การพิจารณากำหนดขนาดของเตาเผาขยะมูลฝอยต้องสามารถรองรับปริมาณขยะมูลฝอยที่เข้าระบบในแต่ละวันและขยะมูลฝอยตกค้างทั้งของ อปท. เอง และ อปท. ผู้ทิ้งร่วม รวมทั้งต้องคำนึงถึงศักยภาพการรองรับขยะมูลฝอยของ cluster อื่นในจังหวัดด้วย เพื่อไม่ให้เกิดการดึงปริมาณขยะมูลฝอยของ อปท. ที่ลงนามในกลุ่มพื้นที่นั้น
16	เพชรบุรี	ทม.ชะอำ	บ้านเขาโป่ง ม.9 ต.เขาใหญ่ อ.ชะอำ จ.เพชรบุรี 76120	ทม.ชะอำ	12.81470	99.91250	118	เทกอง	80	165,619	เตาเผาเพื่อผลิตพลังงาน (หรือเทคโนโลยีอื่นตามความเหมาะสมของพื้นที่)	1. ดำเนินการตามขั้นตอนของประกาศ มท. 2. การพิจารณากำหนดขนาดของเตาเผาขยะมูลฝอยต้องสามารถรองรับปริมาณขยะมูลฝอยที่เข้าระบบในแต่ละวันและขยะมูลฝอยตกค้างทั้งของ อปท. เอง และ อปท. ผู้ทิ้งร่วม รวมทั้งต้องคำนึงถึงศักยภาพการรองรับขยะมูลฝอยของ cluster อื่นในจังหวัดด้วย เพื่อไม่ให้เกิดการดึงปริมาณขยะมูลฝอยของ อปท. ที่ลงนามในกลุ่มพื้นที่นั้น

ที่	จังหวัด	สถานที่กำจัดขยะมูลฝอย	ที่ตั้ง	ผู้ดำเนินการ	พิกัด		ขนาดพื้นที่ (ไร่)	การกำจัด	ปริมาณขยะ (ตัน/วัน)	ขยะตกค้าง (ตัน)	ข้อเสนอ	การดำเนินงาน
					Latitude	longitude						
17	ฉะเชิงเทรา	ทม.ฉะเชิงเทรา	บ้านคลองบ้านใหม่ ม.12 ฉะเชิงเทรา-บางน้ำเปรี้ยว ต.บางขวัญ อ.เมืองฉะเชิงเทรา จ.ฉะเชิงเทรา 24000	กลุ่มค้าร่วม Consortium of Clean City CSR Cha - Choeng - Sao	13.7298	101.0872	30	อื่นๆ	115	74,630	เตาเผาเพื่อผลิตพลังงาน (หรือเทคโนโลยีอื่นตามความเหมาะสมของพื้นที่)	1. ดำเนินการตามขั้นตอนของประกาศ มท. 2. การพิจารณากำหนดขนาดของเตาเผาขยะมูลฝอยต้องสามารถรองรับปริมาณขยะมูลฝอยที่เข้าระบบในแต่ละวันและขยะมูลฝอยตกค้างทั้งของ อปท. เอง และ อปท. ผู้ทิ้งร่วม รวมทั้งต้องคำนึงถึงศักยภาพการรองรับขยะมูลฝอยของ cluster อื่นในจังหวัดด้วย เพื่อไม่ให้เกิดการดึงปริมาณขยะมูลฝอยของ อปท. ที่ลงนามในกลุ่มพื้นที่นั้น
18	ชัยภูมิ	ทม.ชัยภูมิ	บ้านมอดินแดง หมู่ ที่ 1 ต.รอบเมือง อ.เมืองชัยภูมิ จ.ชัยภูมิ	ทม.ชัยภูมิ	15.85193	102.02500	39	เทกอง	65	20,000	เตาเผาเพื่อผลิตพลังงาน (หรือเทคโนโลยีอื่นตามความเหมาะสมของพื้นที่)	1. ดำเนินการตามขั้นตอนของประกาศ มท. 2. การพิจารณากำหนดขนาดของเตาเผาขยะมูลฝอยต้องสามารถรองรับปริมาณขยะมูลฝอยที่เข้าระบบในแต่ละวันและขยะมูลฝอยตกค้างทั้งของ อปท. เอง และ อปท. ผู้ทิ้งร่วม รวมทั้งต้องคำนึงถึงศักยภาพการรองรับขยะมูลฝอยของ cluster อื่นในจังหวัดด้วย เพื่อไม่ให้เกิดการดึงปริมาณขยะมูลฝอยของ อปท. ที่ลงนามในกลุ่มพื้นที่นั้น
19	พังงา	ทม.เมืองพังงา	บ้านบางญวน ม.3 ต.ตากแดด อ.เมืองพังงา จ.พังงา 82000	ทม.พังงา	8.4007	98.4726	71	เทกอง	50	70,477	เตาเผาเพื่อผลิตพลังงาน (หรือเทคโนโลยีอื่นตามความเหมาะสมของพื้นที่)	1. ดำเนินการตามขั้นตอนของประกาศ มท. 2. การพิจารณากำหนดขนาดของเตาเผาขยะมูลฝอยต้องสามารถรองรับปริมาณขยะมูลฝอยที่เข้าระบบในแต่ละวันและขยะมูลฝอยตกค้างทั้งของ อปท. เอง และ อปท. ผู้ทิ้งร่วม รวมทั้งต้องคำนึงถึงศักยภาพการรองรับขยะมูลฝอยของ cluster อื่นในจังหวัดด้วย เพื่อไม่ให้เกิดการดึงปริมาณขยะมูลฝอยของ อปท. ที่ลงนามในกลุ่มพื้นที่นั้น

ที่	จังหวัด	สถานที่กำจัดขยะมูลฝอย	ที่ตั้ง	ผู้ดำเนินการ	พิกัด		ขนาดพื้นที่ (ไร่)	การกำจัด	ปริมาณขยะ (ตัน/วัน)	ขยะตกค้าง (ตัน)	ข้อเสนอ	การดำเนินงาน
					Latitude	longitude						
												3. เนื่องจากเป็นพื้นที่คุ้มครองสิ่งแวดล้อม ควรดำเนินการในส่วนที่เกี่ยวข้องให้เป็นไปตามที่กฎหมายกำหนด
20	นราธิวาส	ทต.รือเสาะ	บ้านสะโล ม.7 ต.รือเสาะ อ.รือเสาะ จ.นราธิวาส 96150	ทต.รือเสาะ	6.3657	101.5336	24	เทกอง	20	23,842	ระบบฝังกลบแบบถูกหลักสุขาภิบาล	1. ดำเนินการตามขั้นตอนของ สผ. เนื่องจาก ทต.รือเสาะได้รับการสนับสนุนงบประมาณในการก่อสร้างระบบฝังกลบแบบถูกหลักสุขาภิบาลภายใต้แผนปฏิบัติการเพื่อการจัดการคุณภาพสิ่งแวดล้อมในระดับจังหวัด
21	เพชรบูรณ์	ทม.หล่มสัก	บ้านหนองสว่าง ม.4 ต.หนองสว่าง อ.หล่มสัก จ.เพชรบูรณ์ 67110	ทม.หล่มสัก	16.84520	101.25000	16	เทกอง	18	20,000	แปรรูปเป็นเชื้อเพลิงขยะ (RDF)	1. พิจารณาทบทวนความเหมาะสมในการเป็นเจ้าภาพ Cluster 2. ดำเนินการตามขั้นตอนของประกาศ มท. 3. การพิจารณากำหนดขนาดและเทคโนโลยีในการผลิตเชื้อเพลิงขยะ ต้องสามารถรองรับปริมาณขยะมูลฝอยที่เข้าระบบในแต่ละวันและขยะมูลฝอยตกค้างทั้งของ อปท. เอง และ อปท. ผู้ทิ้งร่วม รวมทั้งต้องคำนึงถึงศักยภาพการรองรับขยะมูลฝอยของ cluster อื่นในจังหวัดด้วย เพื่อไม่ให้เกิดการดึงปริมาณขยะมูลฝอยของ อปท. ที่ลงนามในกลุ่มพื้นที่นั้น 4. รวบรวมเชื้อเพลิงขยะส่งไปกำจัดยัง Cluster ของจังหวัด (อบจ.เพชรบูรณ์)
22	สระแก้ว	ทม.สระแก้ว	บ้านท่าแยก ม.4 ต.หนองบอน อ.เมืองสระแก้ว จ.สระแก้ว 27000	ทม.สระแก้ว	13.82398	102.10038	45	เทกอง	72.68	30,398	แปรรูปเป็นเชื้อเพลิงขยะ (RDF)	1. พิจารณาทบทวนความเหมาะสมในการเป็นเจ้าภาพ Cluster 2. ดำเนินการตามขั้นตอนของประกาศ มท. 3. การพิจารณากำหนดขนาดและเทคโนโลยีในการผลิตเชื้อเพลิงขยะ ต้องสามารถรองรับปริมาณขยะมูลฝอยที่เข้าระบบในแต่ละวันและขยะมูล

ที่	จังหวัด	สถานที่กำจัดขยะมูลฝอย	ที่ตั้ง	ผู้ดำเนินการ	พิกัด		ขนาดพื้นที่ (ไร่)	การกำจัด	ปริมาณขยะ (ตัน/วัน)	ขยะตกค้าง (ตัน)	ข้อเสนอ	การดำเนินงาน
					Latitude	longitude						
												ฝอยตกค้างทั้งของ อปท. เอง และ อปท. ผู้ทิ้งร่วม รวมทั้งต้องคำนึงถึงศักยภาพการรองรับขยะมูลฝอยของ cluster อื่นในจังหวัดด้วย เพื่อไม่ให้เกิดการดึงปริมาณขยะมูลฝอยของ อปท. ที่ลงนามในกลุ่มพื้นที่นั้น 4. รวบรวมเชื้อเพลิงขยะส่งไปกำจัดยัง Cluster ของจังหวัด (ทต.วัฒนานคร)
23	สระแก้ว	ทม.อรัญประเทศ	ม.5 ต.อรัญประเทศ อ.อรัญประเทศ จ.สระแก้ว 27120	ทม.อรัญประเทศ	13.66939	102.52794	25	เทกอง	40	50,000	แปรรูปเป็นเชื้อเพลิงขยะ (RDF)	1. พิจารณาทบทวนความเหมาะสมในการเป็นเจ้าภาพ Cluster 2. ดำเนินการตามขั้นตอนของประกาศ มท. 3. การพิจารณากำหนดขนาดและเทคโนโลยีในการผลิตเชื้อเพลิงขยะ ต้องสามารถรองรับปริมาณขยะมูลฝอยที่เข้าระบบในแต่ละวันและขยะมูลฝอยตกค้างทั้งของ อปท. เอง และ อปท. ผู้ทิ้งร่วม รวมทั้งต้องคำนึงถึงศักยภาพการรองรับขยะมูลฝอยของ cluster อื่นในจังหวัดด้วย เพื่อไม่ให้เกิดการดึงปริมาณขยะมูลฝอยของ อปท. ที่ลงนามในกลุ่มพื้นที่นั้น 4. รวบรวมเชื้อเพลิงขยะส่งไปกำจัดยัง Cluster ของจังหวัด (ทต.วัฒนานคร)
24	นครราชสีมา	ทม.ปากช่อง	บ้านท่างอย ม.13 ถ.มิตรภาพ ต.หนองสาหร่าย อ.ปากช่อง จ.นครราชสีมา 30130	ทม.ปากช่อง	14.7436	101.4886	40	เทกอง	90	44,000	แปรรูปเป็นเชื้อเพลิงขยะ (RDF)	1. พิจารณาทบทวนความเหมาะสมในการเป็นเจ้าภาพ Cluster 2. ดำเนินการตามขั้นตอนของประกาศ มท. 3. การพิจารณากำหนดขนาดและเทคโนโลยีในการผลิตเชื้อเพลิงขยะ ต้องสามารถรองรับปริมาณขยะมูลฝอยที่เข้าระบบในแต่ละวันและขยะมูลฝอยตกค้างทั้งของ อปท. เอง และ อปท. ผู้ทิ้งร่วม

ที่	จังหวัด	สถานที่กำจัดขยะมูลฝอย	ที่ตั้ง	ผู้ดำเนินการ	พิกัด		ขนาดพื้นที่ (ไร่)	การกำจัด	ปริมาณขยะ (ตัน/วัน)	ขยะตกค้าง (ตัน)	ข้อเสนอ	การดำเนินงาน
					Latitude	longitude						
												รวมทั้งต้องคำนึงถึงศักยภาพการรองรับขยะมูลฝอยของ cluster อื่นในจังหวัดด้วย เพื่อไม่ให้เกิดการดึงปริมาณขยะมูลฝอยของ อปท. ที่ลงนามในกลุ่มพื้นที่นั้น 4. รวบรวมเชื้อเพลิงขยะส่งไปกำจัดยัง Cluster ของจังหวัด (ทน.นครราชสีมา)
25	มหาสารคาม	ทต.เชียงยืน	บ้านหมากหญ้า ม.1 ต.เชียงยืน อ.เชียงยืน จ.มหาสารคาม 44160	ทต.เชียงยืน	16.44269	103.08119	60	เทกองควบคุมน้อยกว่า 50 ตัน	25	25,360	แปรรูปเป็นเชื้อเพลิงขยะ (RDF)	1. พิจารณาทบทวนความเหมาะสมในการเป็นเจ้าภาพ Cluster 2. ดำเนินการตามขั้นตอนของประกาศ มท. 3. การพิจารณากำหนดขนาดและเทคโนโลยีในการผลิตเชื้อเพลิงขยะ ต้องสามารถรองรับปริมาณขยะมูลฝอยที่เข้าระบบในแต่ละวันและขยะมูลฝอยตกค้างทั้งของ อปท. เอง และ อปท. ผู้ทิ้งร่วม รวมทั้งต้องคำนึงถึงศักยภาพการรองรับขยะมูลฝอยของ cluster อื่นในจังหวัดด้วย เพื่อไม่ให้เกิดการดึงปริมาณขยะมูลฝอยของ อปท. ที่ลงนามในกลุ่มพื้นที่นั้น 4. รวบรวมเชื้อเพลิงขยะส่งไปกำจัดยัง Cluster ของจังหวัด (ทม.มหาสารคาม)
26	มหาสารคาม	ทต.พยัคฆภูมิพิสัย	บ้านปะหลาน ม.14 ต.ปะหลาน อ.พยัคฆภูมิพิสัย จ.มหาสารคาม 44110	ทต.พยัคฆภูมิพิสัย	15.50812	103.21056	7	เทกอง	15	25250	แปรรูปเป็นเชื้อเพลิงขยะ (RDF)	1. พิจารณาทบทวนความเหมาะสมในการเป็นเจ้าภาพ Cluster 2. ดำเนินการตามขั้นตอนของประกาศ มท. 3. การพิจารณากำหนดขนาดและเทคโนโลยีในการผลิตเชื้อเพลิงขยะ ต้องสามารถรองรับปริมาณขยะมูลฝอยที่เข้าระบบในแต่ละวันและขยะมูลฝอยตกค้างทั้งของ อปท. เอง และ อปท. ผู้ทิ้งร่วม รวมทั้งต้องคำนึงถึงศักยภาพการรองรับขยะมูล

ที่	จังหวัด	สถานที่กำจัดขยะมูลฝอย	ที่ตั้ง	ผู้ดำเนินการ	พิกัด		ขนาดพื้นที่ (ไร่)	การกำจัด	ปริมาณขยะ (ตัน/วัน)	ขยะตกค้าง (ตัน)	ข้อเสนอ	การดำเนินงาน
					Latitude	longitude						
												ฝอยของ cluster อื่นในจังหวัดด้วย เพื่อไม่ให้เกิดการดึงปริมาณขยะมูลฝอยของ อปท. ที่ลงนามในกลุ่มพื้นที่นั้น 4. รวบรวมเชื้อเพลิงขยะส่งไปกำจัดยัง Cluster ของจังหวัด (ทม.มหาสารคาม)
27	กระบี่	ทต.ศาลาด่าน	พระแอะ ม.2 ต.ศาลาด่าน อ.เกาะลันตา จ.กระบี่ 81150	ทต.ศาลาด่าน	7.60154	99.04509	12	เทกอง	15	43,694	แปรรูปเป็นเชื้อเพลิงขยะ (RDF)	1. พิจารณาทบทวนความเหมาะสมในการเป็นเจ้าภาพ Cluster 2. ดำเนินการตามขั้นตอนของประกาศ มท. 3. การพิจารณากำหนดขนาดและเทคโนโลยีในการผลิตเชื้อเพลิงขยะ ต้องสามารถรองรับปริมาณขยะมูลฝอยที่เข้าระบบในแต่ละวันและขยะมูลฝอยตกค้างทั้งของ อปท. เอง และ อปท. ผู้ทิ้งร่วม รวมทั้งต้องคำนึงถึงศักยภาพการรองรับขยะมูลฝอยของ cluster อื่นในจังหวัดด้วย เพื่อไม่ให้เกิดการดึงปริมาณขยะมูลฝอยของ อปท. ที่ลงนามในกลุ่มพื้นที่นั้น 4. รวบรวมเชื้อเพลิงขยะส่งไปกำจัดยัง Cluster ของจังหวัด (ทม.กระบี่)
28	สุราษฎ์ธานี	ทต.เกาะเต่า	บ้านโฉลกบ้านเก่า ม.3 ต.เกาะเต่า อ.เกาะพะงัน จ.สุราษฎร์ธานี	ทต.เกาะเต่า	10.0762	99.8356	3	เทกอง	16	40,000	เตาเผาขยะมูลฝอยที่มีระบบบำบัดมลพิษ	1. เนื่องจากเป็นพื้นที่พื้นที่เกาะ ควรพิจารณาจัดการขยะมูลฝอยอย่างเบ็ดเสร็จบนเกาะ 2. ดำเนินการตามขั้นตอนของประกาศ มท. 3. การพิจารณากำหนดขนาดและเทคโนโลยีของเตาเผาขยะ ต้องสามารถรองรับปริมาณขยะมูลฝอยที่เข้าระบบในแต่ละวันและขยะมูลฝอยตกค้างด้วย

ที่	จังหวัด	สถานที่กำจัดขยะมูลฝอย	ที่ตั้ง	ผู้ดำเนินการ	พิกัด		ขนาดพื้นที่ (ไร่)	การกำจัด	ปริมาณขยะ (ตัน/วัน)	ขยะตกค้าง (ตัน)	ข้อเสนอ	การดำเนินงาน
					Latitude	longitude						
												4. เนื่องจากเป็นพื้นที่คุ้มครองสิ่งแวดล้อม ควรดำเนินการในส่วนที่เกี่ยวข้องให้เป็นไปตามที่กฎหมายกำหนด
29	สุราษฎ์ธานี	ทต.บ้านใต้	บ้านบ่อหิน หมู่ 2 ต.บ้านใต้ อ.เกาะพะงัน จ.สุราษฎร์ธานี	ทต.บ้านใต้	9.7110	100.0333	7	เทกอง	10	30,000	เตาเผาขยะมูลฝอยที่มีระบบบำบัดมลพิษ	1. เนื่องจากเป็นพื้นที่พื้นที่เกาะ ควรพิจารณาจัดการขยะมูลฝอยอย่างเบ็ดเสร็จบนเกาะ 2. ดำเนินการตามขั้นตอนของประกาศ มท. 3. การพิจารณากำหนดขนาดและเทคโนโลยีของเตาเผาขยะ ต้องสามารถรองรับปริมาณขยะมูลฝอยที่เข้าระบบในแต่ละวันและขยะมูลฝอยตกค้างด้วย 4. เนื่องจากเป็นพื้นที่คุ้มครองสิ่งแวดล้อม ควรดำเนินการในส่วนที่เกี่ยวข้องให้เป็นไปตามที่กฎหมายกำหนด

ภาคผนวก ช

ตารางที่ ช รายละเอียดกลุ่มที่ 4 สถานที่กำจัดขยะมูลฝอยที่มีความเสี่ยงต่ำที่จะก่อให้เกิดมลพิษ

ที่	จังหวัด	สถานที่กำจัดขยะมูลฝอย	ที่ตั้ง	ผู้ดำเนินการ	พิกัด		ขนาดพื้นที่ (ไร่)	การกำจัด	ปริมาณขยะ (ตัน/วัน)	ขยะตกค้าง (ตัน)	ข้อเสนอ
					Latitude	longitude					
1	กระบี่	ทต.ลำทับ	บ้านทุ่งทับควาย ม.3 ต.ทุ่งไทรทอง อ.ลำทับ จ.กระบี่ 81120	ทต.ลำทับ	8.04964	99.27995	15	เทกอง	11	0	ปิด ขนไปกำจัด ณ เตาเผาขยะเอกชน ทม.กระบี่
2	กระบี่	ทต.คลองท่อมใต้	บ้านคลองท่อมใต้ ม.2 ต.คลองท่อมใต้ อ.คลองท่อม จ.กระบี่ 81120	ทต.คลองท่อมใต้	7.93917	99.13884	10	เทกอง	5	164	ปิด ขนไปกำจัด ณ เตาเผาขยะเอกชน ทม.กระบี่
3	กระบี่	อบต.คลองท่อมใต้	บ้านหน้าค่าย ม.9 ต.คลองท่อมใต้ อ.คลองท่อม จ.กระบี่ 81120	อบต.คลองท่อมใต้	7.96277	99.14698	30	เทกอง	15	2012	ปิด ขนไปกำจัด ณ เตาเผาขยะเอกชน ทม.กระบี่
4	กระบี่	อบต.พรุดินนา	บ้านคลองชะมวง ม.8 ต.พรุดินนา อ.คลองท่อม จ.กระบี่ 81120	อบต.พรุดินนา	8.01289	99.2489	2	เทกอง	8	249	ปิด ขนไปกำจัด ณ เตาเผาขยะเอกชน ทม.กระบี่
5	กระบี่	ทต.คลองพน	บ้านพน ม.1 เทศบาล 4 ต.คลองพน อ.คลองท่อม จ.กระบี่ 81120	ทต.คลองพน	7.79618	99.21116	5	เทกอง	6	2557	ปิด ขนไปกำจัด ณ เตาเผาขยะเอกชน ทม.กระบี่
6	กระบี่	ทต.ทรายขาว	บ้านทรายขาว ม.2 ต.ทรายขาว อ.คลองท่อม จ.กระบี่ 81120	ทต.ทรายขาว	7.75054	99.26394	2	เทกอง	4	0	ปิด ขนไปกำจัด ณ เตาเผาขยะเอกชน ทม.กระบี่
7	กระบี่	ทต.เกาะลันตาใหญ่	บ้านหัวแหลม ม.1 ต.เกาะลันตาใหญ่ อ.เกาะลันตา จ.กระบี่ 81150	ทต.เกาะลันตาใหญ่	7.5267	99.09174	1	เทกอง	3	38	ปิด ขนไปกำจัด ณ เตาเผาขยะเอกชน ทม.กระบี่
8	กระบี่	อบต.เกาะกลาง	บ้านรำปู ม.1 ต.เกาะกลาง อ.เกาะลันตา จ.กระบี่ 81150	อบต.เกาะกลาง	7.70655	99.08369	1	เทกอง	3	82	ปิด ขนไปกำจัด ณ เตาเผาขยะเอกชน ทม.กระบี่
9	กระบี่	อบต.คลองยาง	บ้านคลองยาง ม.2 ต.คลองยาง อ.เกาะลันตา จ.กระบี่ 81150	อบต.คลองยาง	7.81199	99.10504	2	เทกอง	3.5	0	ปิด ขนไปกำจัด ณ เตาเผาขยะเอกชน ทม.กระบี่
10	กระบี่	อบต.นาเหนือ	บ้านบางไทร ม.4 ต.นาเหนือ อ.อ่าวลึก จ.กระบี่ 81110	อบต.นาเหนือ	8.48882	98.67109	20	เทกอง	3	126	ปิด ขนไปกำจัด ณ เตาเผาขยะเอกชน ทม.กระบี่
11	กระบี่	ทต.อ่าวลึกใต้	บ้านเขาพระ ม.4 ต.อ่าวลึกใต้ อ.อ่าวลึก จ.กระบี่ 81110	ทต.อ่าวลึกใต้	8.39414	98.71717	4	เทกอง	6	1760	ปิด ขนไปกำจัด ณ เตาเผาขยะเอกชน ทม.กระบี่
12	กระบี่	อบต.อ่าวลึกใต้	บ้านห้วยปริศนา ม.1 บ้านกลางในยวนแขก ต.อ่าวลึกใต้ อ.อ่าวลึก จ.กระบี่ 81110	อบต.อ่าวลึกใต้	8.39685	98.702	5	เทกอง	5	0	ปิด ขนไปกำจัด ณ เตาเผาขยะเอกชน ทม.กระบี่

ที่	จังหวัด	สถานที่กำจัดขยะมูลฝอย	ที่ตั้ง	ผู้ดำเนินการ	พิกัด		ขนาดพื้นที่ (ไร่)	การกำจัด	ปริมาณขยะ (ตัน/วัน)	ขยะตกค้าง (ตัน)	ข้อเสนอ
					Latitude	longitude					
13	กระบี่	ทต.แหลมสัก	บ้านแหลมสัก ม.3 ต.แหลมสัก อ.อ่าวลึก จ.กระบี่ 81110	ทต.แหลมสัก	8.3046	98.6459	5	เทกอง	5	624	ปิด ขนไปกำจัด ณ เตาเผาขยะเอกชน ทม.กระบี่
14	กระบี่	อบต.บ้านกลาง	บ้านเขางาม ม.1 ต.บ้านกลาง อ.อ่าวลึก จ.กระบี่ 81110	อบต.บ้านกลาง	8.35259	98.76588	5	เทกอง	3	0	ปิด ขนไปกำจัด ณ เตาเผาขยะเอกชน ทม.กระบี่
15	กระบี่	อบต.หน้าเขา	บ้านห้วยน้ำแก้ว ม.6 ต.หน้าเขา อ.เขาพนม จ.กระบี่ 81140	อบต.หน้าเขา	8.33987	98.95959	1	เทกอง	6	0	ปิด ขนไปกำจัด ณ เตาเผาขยะเอกชน ทม.กระบี่
16	กระบี่	อบต.เขาดิน	บ้นหนองบัว ม.2 ต.เขาดิน อ.เขาพนม จ.กระบี่ 81140	อบต.เขาดิน	8.34109	99.07967	2.5	เทกอง	4	0	ปิด ขนไปกำจัด ณ เตาเผาขยะเอกชน ทม.กระบี่
17	กระบี่	ทต.เขาพนม	บ้านหนองไหล ม.8 ต.เขาพนม อ.เขาพนม จ.กระบี่ 81140	ทต.เขาพนม	8.26887	99.06573	29	เทกอง	13	0	ปิด ขนไปกำจัด ณ เตาเผาขยะเอกชน ทม.กระบี่
18	กระบี่	อบต.คลองขนาน	บ้านท่ายาง ม.9 ต.คลองขนาน อ.เหนือคลอง จ.กระบี่ 81130	อบต.คลองขนาน	7.95891	99.02924	5	เทกอง	7	190	ปิด ขนไปกำจัด ณ เตาเผาขยะเอกชน ทม.กระบี่
19	กระบี่	อบต.ตลิ่งชัน	บ้านหาดยาว ม.4 ต.ตลิ่งชัน อ.เหนือคลอง จ.กระบี่ 81130	อบต.ตลิ่งชัน	7.96435	98.96941	35	เทกอง	2	501	ปิด ขนไปกำจัด ณ เตาเผาขยะเอกชน ทม.กระบี่
20	กระบี่	อบต.เกาะลันตาใหญ่	หมู่ ที่ 3 ต.ศาลาด่าน อ.เกาะลันตา จ.กระบี่	อบต.เกาะลันตาใหญ่	7.6015	99.0451	2.5	เทกอง	3	0	ปิด ขนไปกำจัด ณ เตาเผาขยะเอกชน ทม.กระบี่
21	กาญจนบุรี	อบต.แก่งเสี้ยน	เชิงเขาทอง ม.5 ต.แก่งเสี้ยน อ.เมืองกาญจนบุรี จ.กาญจนบุรี 71000	อบต.แก่งเสี้ยน	14.09713	99.54495	15	อื่นๆ	230	12677	ให้เอกชนเข้าดำเนินการ WTE
22	กาญจนบุรี	อบต.ช่องสะเดา	123 ม.6 ต.ช่องสะเดา อ.เมืองกาญจนบุรี จ.กาญจนบุรี	อบต.ช่องสะเดา	14.21766	99.21396	2	เทกอง	3	100	ปิด นำไปกำจัด ณ อบต.แก่งเสี้ยน
23	กาญจนบุรี	ทต.ท่าไม้	บ้านกระต่ายเต้น ม.10 ต.ท่าไม้ อ.ท่ามะกา จ.กาญจนบุรี 71120	ทต.ท่าไม้	13.90847	99.80599	2	เทกอง	15	4440	ปิด นำไปกำจัด ณ อบต.แก่งเสี้ยน
24	กาญจนบุรี	ทต.หวายเหนียว	ม.4 ต.หวายเหนียว อ.ท่ามะกา จ.กาญจนบุรี 71120	ทต.หวายเหนียว	13.90487	99.76634	5	เทกอง	5	6800	ปิด นำไปกำจัด ณ อบต.แก่งเสี้ยน
25	กาญจนบุรี	ทต.ดอนขมิ้น	ม.5 ต.ดอนขมิ้น อ.ท่ามะกา จ.กาญจนบุรี 71120	ทต.ดอนขมิ้น	13.88421	99.835	2	เทกอง	5	4080	ปิด นำไปกำจัด ณ อบต.แก่งเสี้ยน

ที่	จังหวัด	สถานที่กำจัดขยะมูลฝอย	ที่ตั้ง	ผู้ดำเนินการ	พิกัด		ขนาดพื้นที่ (ไร่)	การกำจัด	ปริมาณขยะ (ตัน/วัน)	ขยะตกค้าง (ตัน)	ข้อเสนอ
					Latitude	longitude					
26	กาญจนบุรี	ทต.เลาขวัญ	ม.1 ต.เลาขวัญ อ.เลาขวัญ จ. กาญจนบุรี 71210	ทต.เลาขวัญ	14.60939	99.77469	3	เทกอง	6	0	ปิด นำไปกำจัด ณ อบต.แก่งเสี้ยน
27	กาญจนบุรี	ทต.หนองฝ้าย	ม.2 ต.หนองฝ้าย อ.เลาขวัญ จ. กาญจนบุรี 71210	ทต.หนองฝ้าย	14.68505	99.66521	5	เทกอง	4	300	ปิด นำไปกำจัด ณ อบต.แก่งเสี้ยน
28	กาญจนบุรี	อบต.สิงห์	ม.1 ต.สิงห์ อ.ไทรโยค จ.กาญจนบุรี 71150	อบต.สิงห์	14.05323	99.27788	3	เทกอง	3	60	ปิด นำไปกำจัด ณ อบต.แก่งเสี้ยน
29	กาญจนบุรี	ทต.ด่านมะขามเตี้ย	ม.1 ต.ด่านมะขามเตี้ย อ.ด่านมะขามเตี้ย จ.กาญจนบุรี 71260	ทต.ด่านมะขามเตี้ย	13.85985	99.40281	10	เทกอง	3	200	ปิด นำไปกำจัด ณ อบต.แก่งเสี้ยน
30	กาญจนบุรี	เอกชน (ทต.ท่าขนุน)	ม.1 ต.หินดาด อ.ทองผาภูมิ จ. กาญจนบุรี 71180	เอกชนทต.ท่าขนุน	14.76117	98.61352	40	เทกอง	16	1220	ปิด นำไปกำจัด ณ บ่อ ทต.สหกรณ์นิคม
31	กาญจนบุรี	อบต.หินดาด	บ้านวังผาตา ม.8 ต.หินดาด อ.ทองผาภูมิ จ.กาญจนบุรี 71180	อบต.หินดาด	14.62964	98.77238	2	เทกอง	2.5	225	ปิด นำไปกำจัด ณ บ่อ ทต.สหกรณ์นิคม
32	กาญจนบุรี	อบต.ปิล๊อก	บ้านอีต๋อง ม.1 ต.ปิลอก อ.ทองผาภูมิ จ. กาญจนบุรี 71180	อบต.ปิล๊อก	14.68393	98.36392	4	เผาในเตา	2	0	ปิด นำไปกำจัด ณ บ่อ ทต.สหกรณ์นิคม
33	กาญจนบุรี	ทต.บ่อพลอย	ม.11 ต.บ่อพลอย อ.บ่อพลอย จ. กาญจนบุรี 71160	ทต.บ่อพลอย	14.30624	99.51175	4	เทกอง	7	1027	ปิด นำไปกำจัด ณ อบต.แก่งเสี้ยน
34	กาญจนบุรี	ทต.หนองรี	ม.2 ต.หนองรี อ.บ่อพลอย จ. กาญจนบุรี 71160	ทต.หนองรี	14.53284	99.46021	13	เทกอง	3	80	ปิด นำไปกำจัด ณ อบต.แก่งเสี้ยน
35	กาญจนบุรี	อบต.หลุมรัง	บ้านหนองหมู ม.6 ต.หลุมรัง อ.บ่อพลอย จ.กาญจนบุรี 71160	อบต.หลุมรัง	14.42916	99.51519	30	เทกอง	3.5	0	ปิด นำไปกำจัด ณ อบต.แก่งเสี้ยน
36	กาญจนบุรี	ทต.รางหวาย	ม.20 ต.รางหวาย อ.พนมทวน จ. กาญจนบุรี 71140	ทต.รางหวาย	14.24274	99.72866	4	เทกอง	15	0	ปิด นำไปกำจัด ณ อบต.แก่งเสี้ยน
37	กาญจนบุรี	อบต.ทุ่งสมอ	บ้านหนองตาหมื่น ม.1 ต.ทุ่งสมอ อ. พนมทวน จ.กาญจนบุรี 71140	อบต.ทุ่งสมอ	14.09121	99.64564	3	เทกอง	3	250	ปิด นำไปกำจัด ณ อบต.แก่งเสี้ยน
38	กาญจนบุรี	ทต.เอราวัณ	บ้านทุ่งนา ม.4 ต.หนองเป็ด อ.ศรีสวัสดิ์ จ.กาญจนบุรี 71250	ทต.เอราวัณ	14.4657	99.16916	2	เทกอง	1	360	ปิด นำไปกำจัด ณ อบต.แก่งเสี้ยน

ที่	จังหวัด	สถานที่กำจัดขยะมูลฝอย	ที่ตั้ง	ผู้ดำเนินการ	พิกัด		ขนาดพื้นที่ (ไร่)	การกำจัด	ปริมาณขยะ (ตัน/วัน)	ขยะตกค้าง (ตัน)	ข้อเสนอ
					Latitude	longitude					
39	กาญจนบุรี	อบต.ท่ากระดาน	ม.1 ต.ท่ากระดาน อ.ศรีสวัสดิ์ จ. กาญจนบุรี 71250	อบต.ท่ากระดาน	14.47745	99.12311	150	เทกอง	5	420	ปิด นำไปกำจัด ณ อบต.แก่งเสี้ยน
40	กาญจนบุรี	ทต.หนองปรือ	ม.1 ต.หนองปรือ อ.หนองปรือ จ. กาญจนบุรี 71220	ทต.หนองปรือ	14.62467	99.45896	8	เทกอง	4	300	ปิด นำไปกำจัด ณ อบต.แก่งเสี้ยน
41	กาญจนบุรี	บริษัท กาญจน์ไมนิ่ง จำกัด (อบต. บ้านใหม่)	15/1 ม.10 ต.บ้านใหม่ อ.ท่าม่วง จ. กาญจนบุรี 71110	บริษัท กาญจน์ไมนิ่ง จำกัด	13.84685	99.58492	23	เทกอง	55	10660	ปิด นำไปกำจัด ณ อบต.แก่งเสี้ยน
42	กาญจนบุรี	อบต.จรเข้เผือก	ม.2 ต.จรเข้เผือก อ.ด่านมะขามเตี้ย จ. กาญจนบุรี 71260	อบต.จรเข้เผือก	13.91593	99.37016	10	เทกอง	3	150	ปิด นำไปกำจัด ณ อบต.แก่งเสี้ยน
43	กาญจนบุรี	อบต.กลอนโด	ม.9 ต.กลอนโด อ.ด่านมะขามเตี้ย จ. กาญจนบุรี 71260	อบต.กลอนโด	13.95877	99.32545	50	เทกอง	1	450	ปิด นำไปกำจัด ณ อบต.แก่งเสี้ยน
44	กาญจนบุรี	ทต.หนองลาน	ม.8 ต.หนองลาน อ.ท่ามะกา จ. กาญจนบุรี 71120	ทต.หนองลาน	14.0507	99.8484	2	เทกอง	5	3	ปิด นำไปกำจัด ณ อบต.แก่งเสี้ยน
45	กาญจนบุรี	อบต.สนามแย้	ม.2 ต.สนามแย้ อ.ท่ามะกา จ. กาญจนบุรี 71120	อบต.สนามแย้	13.94656	99.84668	35	เทกอง	3	1125	ปิด นำไปกำจัด ณ อบต.แก่งเสี้ยน
46	กาญจนบุรี	ทต.ดอนเจดีย์	ม.2 ต.ดอนเจดีย์ อ.พนมทวน จ. กาญจนบุรี 71140	ทต.ดอนเจดีย์	14.04671	99.69096	1.32	เทกอง	1.5	60	ปิด นำไปกำจัด ณ อบต.แก่งเสี้ยน
47	กาญจนบุรี	ทต.ห้วยกระเจา	ม.13 ต.ห้วยกระเจา อ.ห้วยกระเจา จ. กาญจนบุรี 71170	ทต.ห้วยกระเจา	14.2765	99.62001	15	เทกอง	2	0	ปิด นำไปกำจัด ณ อบต.แก่งเสี้ยน
48	กาญจนบุรี	อบต.ดอนแสลบ	ม.9 ต.ดอนแสลบ อ.ห้วยกระเจา จ. กาญจนบุรี 71170	อบต.ดอนแสลบ	14.28713	99.74403	6	เทกอง	12	0	ปิด นำไปกำจัด ณ อบต.แก่งเสี้ยน
49	กาญจนบุรี	อบต.วังไผ่	ม. 2 ต.วังไผ่ อ.ห้วยกระเจา จ. กาญจนบุรี 71170	อบต.วังไผ่	14.35511	99.66307		เทกอง	6	90	ปิด นำไปกำจัด ณ อบต.แก่งเสี้ยน
50	กาญจนบุรี	อบต.ปรังเผล	ม.4 ต.ปรังเผล อ.สังขละบุรี จ. กาญจนบุรี 71240	อบต.ปรังเผล	14.97734	98.62998	2	เทกอง	1.5	150	ปิด นำไปกำจัดกับ ทต.หนองลู
51	กาญจนบุรี	อบต.หนองเป็ด	บ้านทุ่งนา ม.4 ต.หนองเป็ด อ.ศรีสวัสดิ์ จ.กาญจนบุรี	อบต.หนองเป็ด	14.46869	99.16591	2	เทกอง	1.5	360	ปิด นำไปกำจัด ณ อบต.แก่งเสี้ยน

ที่	จังหวัด	สถานที่กำจัดขยะมูลฝอย	ที่ตั้ง	ผู้ดำเนินการ	พิกัด		ขนาดพื้นที่ (ไร่)	การกำจัด	ปริมาณขยะ (ตัน/วัน)	ขยะตกค้าง (ตัน)	ข้อเสนอ
					Latitude	longitude					
52	กาฬสินธุ์	ทต.หนองแปน	บ้านโนนสูง ม.4 ต.หนองแปน อ.กมลาไสย จ.กาฬสินธุ์ 46130	ทต.หนองแปน	16.30118	103.4696	4	เทกอง	11	0	ปิด นำไปกำจัด ณ บ่อ ทม.กาฬสินธุ์
53	กาฬสินธุ์	ทม.บัวขาว	บ้านหนองหูลิง ม.16 ถนนบัวขาว-นามน ต.บัวขาว อ.กุฉินารายณ์ จ.กาฬสินธุ์ 46110	ทม.บัวขาว	16.51196	104.02122	78	เทกอง	32	0	ปรับปรุงเป็นสถานีขนถ่ายรองรับ อ.ห้วยผึ้ง อ.นาคู และ อ.เขาวง ส่งไปกำจัด ทม.กาฬสินธุ์
54	กาฬสินธุ์	ทต.กุดหว้า	บ้านกุดหว้า ม.1 ต.กุดหว้า อ.กุฉินารายณ์ จ.กาฬสินธุ์ 46110	ทต.กุดหว้า	16.53447	104.10754	20	เทกอง	17	0	ปิด นำไปกำจัด ณ บ่อ ทม.กาฬสินธุ์
55	กาฬสินธุ์	อบต.แจนแลน	บ้านแจนแลน ม.1 ต.แจนแลน อ.กุฉินารายณ์ จ.กาฬสินธุ์ 46110	อบต.แจนแลน	16.56524	103.98014	10	เทกอง	4	0	ปิด นำไปกำจัด ณ บ่อ ทม.กาฬสินธุ์
56	กาฬสินธุ์	อบต.สมสะอาด	บ้านสมสะอาด ม.7 ต.สมสะอาด อ.กุฉินารายณ์ จ.กาฬสินธุ์ 46110	อบต.สมสะอาด	16.45294	104.03354	12	เทกอง	4	0	ปิด นำไปกำจัด ณ บ่อ ทม.กาฬสินธุ์
57	กาฬสินธุ์	ทต.กุดสิม	บ้านหนองกว้าง ม.7 ต.หนองผือ อ.เขาวง จ.กาฬสินธุ์ 46160	ทต.กุดสิม	16.72476	104.07623	12	เทกอง	13	0	ปิด ขนไปยังสถานี ทม.บัวขาว อ.กุฉินารายณ์
58	กาฬสินธุ์	ทต.คำม่วง	บ้านโพน ม.5 ต.โพน อ.คำม่วง จ.กาฬสินธุ์ 46180	ทต.คำม่วง	16.90621	103.61332	20	เทกอง	5	0	ปิด นำไปกำจัด ณ บ่อ ทม.กาฬสินธุ์
59	กาฬสินธุ์	ทต.นาทัน	บ้านนาตาล ม.5 ต.นาทัน อ.คำม่วง จ.กาฬสินธุ์ 46180	ทต.นาทัน	16.96701	103.61716	11	เทกอง	6	0	ปิด นำไปกำจัด ณ บ่อ ทม.กาฬสินธุ์
60	กาฬสินธุ์	ทต.โพน	บ้านโพน ม.5 ถนนบ้านโพน-บ้านหนองช้าง ต.โพน อ.คำม่วง จ.กาฬสินธุ์ 46180	ทต.โพน	16.86827	103.60011	10	เทกอง	5	0	ปิด นำไปกำจัด ณ บ่อ ทม.กาฬสินธุ์
61	กาฬสินธุ์	อบต.ทุ่งคลอง	บ้านโนนสะอาด ม.2 ต.ทุ่งคลอง อ.คำม่วง จ.กาฬสินธุ์ 46180	อบต.ทุ่งคลอง	16.94345	103.60703	16	เทกอง	4	0	ปิด นำไปกำจัด ณ บ่อ ทม.กาฬสินธุ์
62	กาฬสินธุ์	อบต.โนนศิลาเลิง	บ้านสีสุก ม.3 ต.โนนศิลาเลิง อ.ฆ้องชัย จ.กาฬสินธุ์ 46130	อบต.โนนศิลาเลิง	16.33168	103.47816	5	เทกอง	6	0	ปิด นำไปกำจัด ณ บ่อ ทม.กาฬสินธุ์
63	กาฬสินธุ์	ทต.กุดจิก	ม.1 ต.กุดจิก อ.ท่าคันโท จ.กาฬสินธุ์ 46190	ทต.กุดจิก	16.90961	103.12207	6	เทกอง	13	0	ปิด นำไปกำจัด ณ บ่อ ทม.กาฬสินธุ์

ที่	จังหวัด	สถานที่กำจัดขยะมูลฝอย	ที่ตั้ง	ผู้ดำเนินการ	พิกัด		ขนาดพื้นที่ (ไร่)	การกำจัด	ปริมาณขยะ (ตัน/วัน)	ขยะตกค้าง (ตัน)	ข้อเสนอ
					Latitude	longitude					
64	กาฬสินธุ์	ทต.ท่าคันโท	บ้านท่าคันโท ม.9 ต.ท่าคันโท อ.ท่าคันโท จ.กาฬสินธุ์ 46190	ทต.ท่าคันโท	16.92229	103.22342	6	เทกอง	4	0	ปิด นำไปกำจัด ณ บ่อ ทม.กาฬสินธุ์
65	กาฬสินธุ์	อบต.ยางอู้ม	บ้านยางอู้ม ม.1 ต.ยางอู้ม อ.ท่าคันโท จ.กาฬสินธุ์ 46190	อบต.ยางอู้ม	16.91825	103.31424	1	เทกอง	4	0	ปิด นำไปกำจัด ณ บ่อ ทม.กาฬสินธุ์
66	กาฬสินธุ์	ทต.นาคู	บ้านวังเวียง ม.6 ถนนบ้านวังเวียง-บ้านจาน ต.นาคู อ.นาคู จ.กาฬสินธุ์ 46160	ทต.นาคู	16.74502	104 913	18	เทกอง	7	0	ปิด ขนไปยังสถานี ทม.บัวขาว อ.กุฉินารายณ์
67	กาฬสินธุ์	ทต.นามน	บ้านนามน ม.11 ต.นามน อ.นามน จ.กาฬสินธุ์ 46230	ทต.นามน	16.58884	103.79758	20	เทกองควบคุมน้อยกว่า50ตัน	3	0	ปิด นำไปกำจัด ณ บ่อ ทม.กาฬสินธุ์
68	กาฬสินธุ์	อบต.หนองบัว	บ้านหนองบัวนอก ม.3 ต.หนองบัว อ.นามน จ.กาฬสินธุ์ 46230	อบต.หนองบัว	16.56364	103.84998	1	เทกอง	2	0	ปิด นำไปกำจัด ณ บ่อ ทม.กาฬสินธุ์
69	กาฬสินธุ์	อบต.หลักเหลี่ยม	บ้านหลักเหลี่ยม ม.3 ต.หลักเหลี่ยม อ.นามน จ.กาฬสินธุ์ 46230	อบต.หลักเหลี่ยม	16.58806	103.81079	7	เทกอง	4	0	ปิด นำไปกำจัด ณ บ่อ ทม.กาฬสินธุ์
70	กาฬสินธุ์	ทต.หนองสอ	บ้านหนองสอกลาง ม.5 ต.ลำปาว อ.เมืองกาฬสินธุ์ จ.กาฬสินธุ์ 46000	ทต.หนองสอ	16.57631	103.50299	2	เทกอง	3	0	ปิด นำไปกำจัด ณ บ่อ ทม.กาฬสินธุ์
71	กาฬสินธุ์	ทต.เขาพระนอน	บ้านหนองกุงใหม่พัฒนา ม.9 ต.เขาพระนอน อ.ยางตลาด จ.กาฬสินธุ์ 46120	ทต.เขาพระนอน	16.53039	103.35372	10	เทกอง	4	0	ปิด นำไปกำจัด ณ บ่อ ทม.กาฬสินธุ์
72	กาฬสินธุ์	ทต.อิตื้อ	บ้านหนองแวงบ่อแก้ว ม.8 ต.ยางตลาด อ.ยางตลาด จ.กาฬสินธุ์ 46120	ทต.อิตื้อ	16.46399	103.26824	31	เทกอง	4	0	ปิด นำไปกำจัด ณ บ่อ ทม.กาฬสินธุ์
73	กาฬสินธุ์	อบต.ดอนสมบูรณ์	บ้านโนนสมบูรณ์ ม.11 ต.ดอนสมบูรณ์ อ.ยางตลาด จ.กาฬสินธุ์ 46120	อบต.ดอนสมบูรณ์	16.44596	103.39744	2	เทกอง	7	0	ปิด นำไปกำจัด ณ บ่อ ทม.กาฬสินธุ์
74	กาฬสินธุ์	อบต.นาดี	บ้านนาดี ม.9 ต.นาดี อ.ยางตลาด จ.กาฬสินธุ์ 46120	อบต.นาดี	16.37218	103.43943	15	เทกอง	4	0	ปิด นำไปกำจัด ณ บ่อ ทม.กาฬสินธุ์
75	กาฬสินธุ์	อบต.เว่อ	บ้านหนองกุงเขาพระนอน ม.9 ต.เว่อ อ.ยางตลาด จ.กาฬสินธุ์ 46120	อบต.เว่อ	16.53113	103.35367	3	เทกอง	6	0	ปิด นำไปกำจัด ณ บ่อ ทม.กาฬสินธุ์
76	กาฬสินธุ์	อบต.หัวงัว	บ้านเสี่ยว ม.1 ต.หัววัว อ.ยางตลาด จ.กาฬสินธุ์ 46120	อบต.หัวงัว	16.32848	103.43544	2	เทกอง	3	0	ปิด นำไปกำจัด ณ บ่อ ทม.กาฬสินธุ์

ที่	จังหวัด	สถานที่กำจัดขยะมูลฝอย	ที่ตั้ง	ผู้ดำเนินการ	พิกัด		ขนาดพื้นที่ (ไร่)	การกำจัด	ปริมาณขยะ (ตัน/วัน)	ขยะตกค้าง (ตัน)	ข้อเสนอ
					Latitude	longitude					
77	กาฬสินธุ์	ทต.ร่องคำ	บ้านกกมะค่า ม.6 ต.ร่องคำ อ.ร่องคำ จ.กาฬสินธุ์ 46210	ทต.ร่องคำ	16.29545	103.75169	5	เทกอง	5	0	ปิด นำไปกำจัด ณ บ่อ ทม.กาฬสินธุ์
78	กาฬสินธุ์	ทต.โนนบุรี	ม.4 ต.สหัสขันธ์ อ.สหัสขันธ์ จ.กาฬสินธุ์ 46140	ทต.โนนบุรี	16.69663	103.56024	30	เทกอง	8	0	ปิด นำไปกำจัด ณ บ่อ ทม.กาฬสินธุ์
79	กาฬสินธุ์	อบต.โนนแหลมทอง	บ้านโคกสะอาด ม.8 ถนนบ้านโคกสะอาด-บ้านดงแหลม ต.โนนแหลมทอง อ.สหัสขันธ์ จ.กาฬสินธุ์ 46140	อบต.โนนแหลมทอง	16.72106	103.64859	4	เทกอง	2	0	ปิด นำไปกำจัด ณ บ่อ ทม.กาฬสินธุ์
80	กาฬสินธุ์	ทต.ดงมูล	บ้านโคกกลาง ม.6 ต.ดงมูล อ.หนองกุงศรี จ.กาฬสินธุ์ 46220	ทต.ดงมูล	16.77507	103.27922	13	เทกอง	5	0	ปิด นำไปกำจัด ณ บ่อ ทม.กาฬสินธุ์
81	กาฬสินธุ์	ทต.หนองกุงศรี	บ้านหนองกุงศรี ม.6 ต.หนองกุงศรี อ.หนองกุงศรี จ.กาฬสินธุ์ 46220	ทต.หนองกุงศรี	16.64411	103.31686	3	เทกอง	5	0	ปิด นำไปกำจัด ณ บ่อ ทม.กาฬสินธุ์
82	กาฬสินธุ์	ทต.หนองบัว	บ้านหนองโน ม.5 ต.โคกเครือ อ.หนองกุงศรี จ.กาฬสินธุ์ 46220	ทต.หนองบัว	16.71951	103.33448	3	เทกองควบคุมน้อยกว่า50ตัน	3	0	ปิด นำไปกำจัด ณ บ่อ ทม.กาฬสินธุ์
83	กาฬสินธุ์	ทต.หนองสรวง	ม.5 ต.หนองสรวง อ.หนองกุงศรี จ.กาฬสินธุ์ 46220	ทต.หนองสรวง	16.75878	103.45018	5	อื่นๆ	20	0	ปิด นำไปกำจัด ณ บ่อ ทม.กาฬสินธุ์
84	กาฬสินธุ์	อบต.หนองหิน	บ้านสว่างศรีมงคล ม.3 ต.หนองหิน อ.หนองกุงศรี จ.กาฬสินธุ์ 46220	อบต.หนองหิน	16.79607	103.39841	2	เทกอง	2	0	ปิด นำไปกำจัด ณ บ่อ ทม.กาฬสินธุ์
85	กาฬสินธุ์	ทต.คำบง	บ้านคำบง ม.1 ต.คำบง อ.ห้วยผึ้ง จ.กาฬสินธุ์ 46240	ทต.คำบง	16.68866	103.84733	16	เทกอง	2	0	ปิด ขนไปยังสถานี ทม.บัวขาว อ.กุฉินารายณ์
86	กาฬสินธุ์	ทต.ห้วยผึ้ง	บ้านภูเงิน ม.11 ต.นิคมห้วยผึ้ง อ.ห้วยผึ้ง จ.กาฬสินธุ์ 46240	ทต.ห้วยผึ้ง	16.65046	103.93323	10	เทกอง	7	0	ปิด ขนไปยังสถานี ทม.บัวขาว อ.กุฉินารายณ์
87	กาฬสินธุ์	ทต.คำเหมือดแก้ว	บ้านคำมะโฮ ม.7 ต.คำเหมือดแก้ว อ.ห้วยเม็ก จ.กาฬสินธุ์ 46170	ทต.คำเหมือดแก้ว	16.52094	103.1988	5	เทกอง	3	0	ปิด นำไปกำจัด ณ บ่อ ทม.กาฬสินธุ์
88	กาฬสินธุ์	ทต.คำใหญ่	บ้านคำใหญ่ ม.7 ต.คำใหญ่ อ.ห้วยเม็ก จ.กาฬสินธุ์ 46170	ทต.คำใหญ่	16.66639	103.1823	9	เทกอง	10	0	ปิด นำไปกำจัด ณ บ่อ ทม.กาฬสินธุ์
89	กาฬสินธุ์	ทต.ห้วยเม็ก	บ้านพนมทอง ม.7 ต.ห้วยเม็ก อ.ห้วยเม็ก จ.กาฬสินธุ์ 46170	ทต.ห้วยเม็ก	16.58861	103.21658	8	เทกองควบคุมน้อยกว่า50ตัน	6	0	ปิด นำไปกำจัด ณ บ่อ ทม.กาฬสินธุ์

ที่	จังหวัด	สถานที่กำจัดขยะมูลฝอย	ที่ตั้ง	ผู้ดำเนินการ	พิกัด		ขนาดพื้นที่ (ไร่)	การกำจัด	ปริมาณขยะ (ตัน/วัน)	ขยะตกค้าง (ตัน)	ข้อเสนอ
					Latitude	longitude					
90	กาฬสินธุ์	อบต.กุดโดน	บ้านกุดโดน ม.1 ต.กุดโดน อ.ห้วยเม็ก จ.กาฬสินธุ์ 46170	อบต.กุดโดน	16.57817	103.27217	8	อื่นๆ	6	0	ปิด นำไปกำจัด ณ บ่อ ทม.กาฬสินธุ์
91	กาฬสินธุ์	อบต.เหล่าอ้อย	บ้านด่านใต้ ม.10 ต.เหล่าอ้อย อ.ร่องคำ จ.กาฬสินธุ์ 46210	อบต.เหล่าอ้อย	16.25054	103.71458	14	เทกอง	3	0	ปิด นำไปกำจัด ณ บ่อ ทม.กาฬสินธุ์
92	กาฬสินธุ์	บริษัท บ่อทอง จำกัด (อบต.หัวนาคำ)	288 ม.15 ต.หัวนาคำ อ.ยางตลาด จ. กาฬสินธุ์ 46120	บริษัท บ่อทอง จำกัด	16.37047	103.23788	13	เทกอง	35	0	ปิด นำไปกำจัด ณ บ่อ ทม.กาฬสินธุ์
93	กาฬสินธุ์	อบต.ลำชี	บ้านโนนแดง ม.1 ต.ลำชี อ.ฆ้องชัย จ. กาฬสินธุ์ 46130	อบต.ลำชี	16.22278	103.44794	1	เทกอง	6	0	ปิด นำไปกำจัด ณ บ่อ ทม.กาฬสินธุ์
94	กำแพงเพชร	ทต.คลองแม่ลาย	หมู่ 3 ต.คลองแม่ลาย อ.เมือง กำแพงเพชร จ.กำแพงเพชร 62000	ทต.คลองแม่ลาย	16.4118	99.5028	40	เทกองควบคุมน้อยกว่า50ตัน	6	0	ปิด นำไปกำจัด ณ บ่อ ทม.กำแพงเพชร
95	กำแพงเพชร	ทต.ขาณุวรลักษบุรี	บ้านวังเรียง หมู่ 7 ต.ป่าพุทรา อ.ขาณุวรลักษบุรี จ.กำแพงเพชร 62130	ทต.ขาณุวรลักษบุรี	16.0558	99.8894	20	เทกองควบคุมน้อยกว่า50ตัน	7	0	ปิด นำไปกำจัด ณ บ่อ ทต.สลกบาตร
96	กำแพงเพชร	ทต.สลกบาตร	หมู่ 1 ต.สลกบาตร อ.ขาณุวรลักษบุรี จ. กำแพงเพชร 62130	ทต.สลกบาตร	15.969	99.7999	26	เทกอง	10	17000	ปรับปรุงให้เป็นระบบการกำจัดที่ถูกต้อง
97	กำแพงเพชร	อบต.โค้งไผ่	บ้านหนองกระทิง ม.10 ต.โค้งไผ่ อ. ขาณุวรลักษบุรี จ.กำแพงเพชร 62130	นายสมชาย ขุนพิลึก	16.0856	99.7137	28	เทกองควบคุมน้อยกว่า50ตัน	3	0	ปิด นำไปกำจัด ณ บ่อ ทต.สลกบาตร
98	กำแพงเพชร	อบต.แสนตอ หมู่ 6	บ้านหนองเหมือด ม.6 แสนตอ อ. ขาณุวรลักษบุรีจ.กำแพงเพชร 62130	อบต.แสนตอ	16 65	99.8354	10	เทกอง	2	0	ปิด นำไปกำจัด ณ บ่อ ทม.กำแพงเพชร
99	กำแพงเพชร	ทต.คลองขลุง	ม.7 ต.ท่าพุทรา อ.คลองขลุง จ. กำแพงเพชร 62120	ทต.คลองขลุง	16.251	99.7038	7	เทกองควบคุมน้อยกว่า50ตัน	4	0	ปิด นำไปกำจัด ณ บ่อ ทม.กำแพงเพชร
100	กำแพงเพชร	อบต.ท่าพุทรา	บ้านท้องคุ้ง ม.7 ต.ท่าพุทรา อ.คลองขลุง จ.กำแพงเพชร 62120	อบต.ท่าพุทรา	16.2508	99.7031	10	เทกองควบคุมน้อยกว่า50ตัน	3	0	ปิด นำไปกำจัด ณ บ่อ ทม.กำแพงเพชร
101	กำแพงเพชร	ทต.ท่ามะเขือ	บ้านดงประดา ม.9 ต.ท่ามะเขือ อ. คลองขลุง กำแพงเพชร 62120	ทต.ท่ามะเขือ	16.2431	99.7364	23	เผาในเตา	14	0	ปิด นำไปกำจัด ณ บ่อ ทม.กำแพงเพชร
102	กำแพงเพชร	อบต.แม่ลาด	ม.2 ต.แม่ลาด อ.คลองขลุง กำแพงเพชร 62120	อบต.แม่ลาด	16.1538	99.7456	40	เทกอง	2	0	ปิด นำไปกำจัด ณ บ่อ ทม.กำแพงเพชร

ที่	จังหวัด	สถานที่กำจัดขยะมูลฝอย	ที่ตั้ง	ผู้ดำเนินการ	พิกัด		ขนาดพื้นที่ (ไร่)	การกำจัด	ปริมาณขยะ (ตัน/วัน)	ขยะตกค้าง (ตัน)	ข้อเสนอ
					Latitude	longitude					
103	กำแพงเพชร	ทต.ระหาน	ม.5 ต.ระหาน อ.บึงสามัคคี กำแพงเพชร 62210	ทต.ระหาน	16.1888	99.9532	40	เทกองควบคุมน้อยกว่า50ตัน	7	0	ปรับปรุงให้เป็นระบบการกำจัดที่ถูกต้อง
104	กำแพงเพชร	ทต.คลองพิไกร	ม.6 ถ.คลองพิไกรบึงลูกนก ต.คลองพิไกร อ.พรานกระต่าย กำแพงเพชร 62110	ทต.คลองพิไกร	16.6335	99.7344	10	เทกองควบคุมน้อยกว่า50ตัน	7	0	ปิด นำไปกำจัด ณ บ่อ ทม.กำแพงเพชร
105	กำแพงเพชร	ทต.บ้านพราน	ม.5 กำแพงเพชรสุโขทัย ต.พรานกระต่าย อ.พรานกระต่าย กำแพงเพชร 62110	ทต.บ้านพราน	16.6628	99.5894	35	เทกองควบคุมน้อยกว่า50ตัน	4	0	ปิด นำไปกำจัด ณ บ่อ ทม.กำแพงเพชร
106	กำแพงเพชร	ทม.ปางมะค่า	ม.8 ต.ปางมะค่า อ.ขาณุวรลักษบุรี กำแพงเพชร	ทม.ปางมะค่า	15.9277	99.4789	10	เทกองควบคุมน้อยกว่า50ตัน	4	0	ปิด นำไปกำจัด ณ บ่อ ทม.กำแพงเพชร
107	กำแพงเพชร	อบต.หนองไม้กอง	428 ม.1 ต.หนองไม้กองอ.ไทรงาม กำแพงเพชร 62150	อบต.หนองไม้กอง	16.4395	99.9528		เผาในเตา	2	0	ปิด นำไปกำจัด ณ บ่อ ทม.กำแพงเพชร
108	ขอนแก่น	ทต.ก้านเหลือง	บ้านโคกสูง ม.2 ต.ห้านเหลือง อ.แวงน้อย จ.ขอนแก่น 40230	ทต.ก้านเหลือง	15.86602	102.4561	12	เทกอง	1	0	ปิด นำไปกำจัด ณ บ่อ ทม.เมืองพล
109	ขอนแก่น	ทต.หนองแก	บ้านหนองโก ม.7 ต.ห้านเหลือง อ.หนองเรือ จ.ขอนแก่น 40210	ทต.หนองแก	16.48988	102.30078	37	เทกอง	0.5	0	ปิด นำไปกำจัด ณ บ่อ ทน.ขอนแก่น
110	ขอนแก่น	ทต.กุดกว้าง หมู่ 9	บ้านโนนฟันเรือ ม.9 ต.กุดกว้าง อ.หนองเรือ จ.ขอนแก่น 40210	ทต.กุดกว้าง	16.45931	102.37225	5	เทกอง	3.6	0	ปิด นำไปกำจัด ณ บ่อ ทน.ขอนแก่น
111	ขอนแก่น	ทต.แก่นฝาง หมู่ 11	บ้านดอนหัน ม.11 ต.บ้านฝาง อ.บ้านฝาง จ.ขอนแก่น 40270	ทต.แก่นฝาง	16.43089	102.61372	13.64	เทกอง	1	0	ปิด นำไปกำจัด ณ บ่อ ทน.ขอนแก่น
112	ขอนแก่น	ทต.ขนวน	บ้านม่วงเดิม ม.1 ต.ขนวน อ.หนองนาคำ จ.ขอนแก่น 40150	ทต.ขนวน	16.80397	102.37123	27	เทกอง	1.45	0	ปิด นำไปกำจัด ณ บ่อ ทม.ชุมแพ
113	ขอนแก่น	ทต.โคกสำราญ	บ้านโคกสำราญ ม.11 ต.โคกสำราญ อ.บ้านแฮด จ.ขอนแก่น 40110	ทต.โคกสำราญ	16.18189	102.71213	11	เทกอง	5	0	ปิด นำไปกำจัด ณ บ่อ ทน.ขอนแก่น
114	ขอนแก่น	ทต.โคกสูงสัมพันธ์	บ้านโคกสูง ม.3 ต.โคกสูงสัมพันธ์ อ.ชุมแพ จ.ขอนแก่น 40130	ทต.โคกสูงสัมพันธ์	16.51347	102.22414	10	เทกอง	3.2	0	ปิด นำไปกำจัด ณ บ่อ ทม.ชุมแพ

ที่	จังหวัด	สถานที่กำจัดขยะมูลฝอย	ที่ตั้ง	ผู้ดำเนินการ	พิกัด		ขนาดพื้นที่ (ไร่)	การกำจัด	ปริมาณขยะ (ตัน/วัน)	ขยะตกค้าง (ตัน)	ข้อเสนอ
					Latitude	longitude					
115	ขอนแก่น	ทต.ชำสูง	บ้านโคกสูง ม.3 ต.กระนวน อ.ชำสูง จ.ขอนแก่น 40170	ทต.ชำสูง	16.55367	103.06158	50	เทกอง	3	0	ปิด นำไปกำจัด ณ บ่อ ทม.กระนวน
116	ขอนแก่น	ทต.ดอนโมง	บ้านโคกกร่าง ม.7 ต.จระเข้ อ.หนองเรือ จ.ขอนแก่น 40210	ทต.ดอนโมง	16.46828	102.55751	6	เทกอง	3	0	ปิด นำไปกำจัด ณ บ่อ ทน.ขอนแก่น
117	ขอนแก่น	ทต.นาข่า หมู่ 1	บ้านขามป้อม ม.1 ต.นาข่า อ.มัญจาคีรี จ.ขอนแก่น 40160	ทต.นาข่า	16.14977	102.484	1	เทกอง	2	0	ปิด นำไปกำจัด ณ บ่อ ทน.ขอนแก่น
118	ขอนแก่น	ทต.นาข่า หมู่ 2	บ้านหนองก้านเหลือง ม.2 ต.นาข่า อ.มัญจาคีรี จ.ขอนแก่น 40160	ทต.นาข่า	16.14149	102.4578	1	เทกอง	2	0	ปิด นำไปกำจัด ณ บ่อ ทน.ขอนแก่น
119	ขอนแก่น	ทต.นาข่า หมู่ 4	บ้านหัวฝาย ม.4 ต.นาข่า อ.มัญจาคีรี จ.ขอนแก่น 40160	ทต.นาข่า	16.12667	102.4619	1	เทกอง	2	0	ปิด นำไปกำจัด ณ บ่อ ทน.ขอนแก่น
120	ขอนแก่น	ทต.นาข่า หมู่ 5	บ้านหนองโจด ม.5 ต.นาข่า อ.มัญจาคีรี จ.ขอนแก่น 40160	ทต.นาข่า	16.19331	102.502	1	เทกอง	2	0	ปิด นำไปกำจัด ณ บ่อ ทน.ขอนแก่น
121	ขอนแก่น	ทต.นาข่า หมู่ 6	บ้านหนองไม้ตาย ม.6 ต.นาข่า อ.มัญจาคีรี จ.ขอนแก่น 40160	ทต.นาข่า	16.14126	102.47639	1	เทกอง	2	0	ปิด นำไปกำจัด ณ บ่อ ทน.ขอนแก่น
122	ขอนแก่น	ทต.นาข่า หมู่ 7	บ้านนาข่า ม.7 ต.นาข่า อ.มัญจาคีรี จ.ขอนแก่น 40160	ทต.นาข่า	16.16059	102.50508	1	เทกอง	2	0	ปิด นำไปกำจัด ณ บ่อ ทน.ขอนแก่น
123	ขอนแก่น	ทต.นาข่า หมู่ 8	บ้านโนนพันชาติ ม.8 ต.นาข่า อ.มัญจาคีรี จ.ขอนแก่น 40160	ทต.นาข่า	16.17365	102.48379	1	เทกอง	2	0	ปิด นำไปกำจัด ณ บ่อ ทน.ขอนแก่น
124	ขอนแก่น	ทต.นาข่า หมู่ 12	บ้านหัวห้ว ม.12 ต.นาข่า อ.มัญจาคีรี จ.ขอนแก่น 40160	ทต.นาข่า	16.11694	102.4772	1	เทกอง	2	0	ปิด นำไปกำจัด ณ บ่อ ทน.ขอนแก่น
125	ขอนแก่น	ทต.นาข่า หมู่ 9	บ้านเหล่าใหญ่ ม.14 ต.นาข่า อ.มัญจาคีรี จ.ขอนแก่น 40160	ทต.นาข่า	16.18576	102.4862	1	เทกอง	2	0	ปิด นำไปกำจัด ณ บ่อ ทน.ขอนแก่น
126	ขอนแก่น	ทต.นาข่า หมู่ 10	บ้านหวายหลืม ม.15 ต.นาข่า อ.มัญจาคีรี จ.ขอนแก่น 40160	ทต.นาข่า	16.1829	102.4856	1	เทกอง	2	0	ปิด นำไปกำจัด ณ บ่อ ทน.ขอนแก่น
127	ขอนแก่น	ทต.นาข่า หมู่ 11	บ้านหนองบัวเย็น ม.11 ต.นาข่า อ.มัญจาคีรี จ.ขอนแก่น 40160	ทต.นาข่า	16.25092	102.48332	1	เทกอง	2	0	ปิด นำไปกำจัด ณ บ่อ ทน.ขอนแก่น

ที่	จังหวัด	สถานที่กำจัดขยะมูลฝอย	ที่ตั้ง	ผู้ดำเนินการ	พิกัด		ขนาดพื้นที่ (ไร่)	การกำจัด	ปริมาณขยะ (ตัน/วัน)	ขยะตกค้าง (ตัน)	ข้อเสนอ
					Latitude	longitude					
128	ขอนแก่น	ทต.นาจาน หมู่ 5	บ้านโนนสำราญ ม.5 ต.นาจาน อ.สีชมพู จ.ขอนแก่น 40220	ทต.นาจาน			1	เทกอง	5	0	ปิด นำไปกำจัด ณ บ่อ ทม.ชุมแพ
129	ขอนแก่น	ทต.นาเพียง	บ้านหนองผือ ม.7 ต.นาเพียง อ.ชุมแพ จ.ขอนแก่น 40130	ทต.นาเพียง	16.47997	102.26922	27	เทกอง	3	0	ปิด นำไปกำจัด ณ บ่อ ทม.ชุมแพ
130	ขอนแก่น	ทต.โนนคอม	บ้านโนนคอม ม.1 ต.โนนคอม อ.ภูผาม่าน จ.ขอนแก่น 40350	ทต.โนนคอม	16.65467	101.91586	10	เทกองควบคุมน้อยกว่า50ตัน	0.76	0	ปิด นำไปกำจัด ณ บ่อ ทม.ชุมแพ
131	ขอนแก่น	ทต.โนนฆ้อง หมู่ 2	บ้านโนนฆ้อง ม.2 ต.โนนฆ้อง อ.บ้านฝาง จ.ขอนแก่น 40270	ทต.โนนฆ้อง			0.25	เทกอง	4	0	ปิด นำไปกำจัด ณ บ่อ ทน.ขอนแก่น
132	ขอนแก่น	ทต.โนนฆ้อง หมู่ 4	บ้านหินฮาว ม.4 ต.โนนฆ้อง อ.บ้านฝาง จ.ขอนแก่น 40270	ทต.โนนฆ้อง			0.25	เทกอง	4	0	ปิด นำไปกำจัด ณ บ่อ ทน.ขอนแก่น
133	ขอนแก่น	ทต.โนนศิลา	บ้านหนองปลาหมอ ม.7 ต.หนองปลาหมอ อ.โนนศิลา จ.ขอนแก่น 00000	ทต.โนนศิลา	16.82557	103.6293	7	เทกองควบคุมน้อยกว่า50ตัน	2.3	0	ปิด นำไปกำจัด ณ บ่อ ทม.บ้านไผ่
134	ขอนแก่น	ทต.โนนหัน หมู่ 5	บ้านโนนเมือง ม.5 ต.โนนหัน อ.ชุมแพ จ.ขอนแก่น 40130	ทต.โนนหัน			25	เทกอง	3	0	ปิด นำไปกำจัด ณ บ่อ ทม.ชุมแพ
135	ขอนแก่น	ทต.ในเมือง	บ้านหนองคอง ม.11 ต.ในเมือง อ.เวียงเก่า จ.ขอนแก่น 40150	ทต.ในเมือง	16.71662	102.27993	10	เทกอง	2	0	ปิด นำไปกำจัด ณ บ่อ ทม.ชุมแพ
136	ขอนแก่น	อบต.คึมชาด	บ้านหนองแวงตอตั้ง ม.4 ต.คึมชาด อ.หนองสองห้อง จ.ขอนแก่น 40190	อบต.คึมชาด	15.80479	102.78623	66	เทกอง	0.3	0	ปิด นำไปกำจัด ณ บ่อ ทม.เมืองพล
137	ขอนแก่น	ทต.บ้านโต้น	บ้านหนองแวง ม.7 ต.บ้านโต้น อ.พระยืน จ.ขอนแก่น 40320	ทต.บ้านโต้น	16.30367	102.72395	20	เทกอง	6	0	ปิด นำไปกำจัด ณ บ่อ ทน.ขอนแก่น
138	ขอนแก่น	ทต.บ้านฝาง	บ้านฝาง ม.9 ต.บ้านฝาง อ.บ้านฝาง จ.ขอนแก่น 40270	ทต.บ้านฝาง	16.44586	102.65119	9	เทกองควบคุมน้อยกว่า50ตัน	4	0	ปิด นำไปกำจัด ณ บ่อ ทน.ขอนแก่น
139	ขอนแก่น	ทต.ป่ามะนาว	บ้านวังโพน ม.6 ต.ป่ามะนาว อ.บ้านฝาง จ.ขอนแก่น 40270	ทต.ป่ามะนาว	16.34914	102.57604	16	เทกอง	3	0	ปิด นำไปกำจัด ณ บ่อ ทน.ขอนแก่น
140	ขอนแก่น	ทต.เปือยน้อย (เผาในเตา)	บ้านวังหิน ม.7 ต.เปือยน้อย อ.เปือยน้อย จ.ขอนแก่น 40340	ทต.เปือยน้อย			4	เผาในเตา	5	0	ปิด นำไปกำจัด ณ บ่อ ทม.บ้านไผ่

ที่	จังหวัด	สถานที่กำจัดขยะมูลฝอย	ที่ตั้ง	ผู้ดำเนินการ	พิกัด		ขนาดพื้นที่ (ไร่)	การกำจัด	ปริมาณขยะ (ตัน/วัน)	ขยะตกค้าง (ตัน)	ข้อเสนอ
					Latitude	longitude					
141	ขอนแก่น	ทต.เปือยน้อย	บ้านหัวขัว ม.1 ต.เปือยน้อย อ.เปือยน้อย จ.ขอนแก่น 40340	ทต.เปือยน้อย			3	เทกอง	5	0	ปิด นำไปกำจัด ณ บ่อ ทม.บ้านไผ่
142	ขอนแก่น	ทต.พระบุ	บ้านพระบุ ม.1 ต.พระบุ อ.พระยืน จ.ขอนแก่น 40320	ทต.พระบุ	16.26508	102.70067	2	เทกอง	3	0	ปิด นำไปกำจัด ณ บ่อ ทน.ขอนแก่น
143	ขอนแก่น	ทต.พระยืน	บ้านพระยืน ม.1 ต.พระยืนมิ่งมงคล อ.พระยืน จ.ขอนแก่น	ทต.พระยืน	16.34934	102.65353	17	เทกอง	2.5	0	ปิด นำไปกำจัด ณ บ่อ ทน.ขอนแก่น
144	ขอนแก่น	ทต.บ้านโคก	บ้านโคก ม.7 ต.บ้านโคก อ.โคกโพธิ์ไชย จ.ขอนแก่น 40160	ทต.บ้านโคก	16.06846	102.41375	10	เทกอง	4	0	ปิด นำไปกำจัด ณ บ่อ ทม.บ้านไผ่
145	ขอนแก่น	ทต.ภูเวียง	บ้านโคกพัฒนา ม.2 ต.บ้านเรือ อ.ภูเวียง จ.ขอนแก่น 40150	ทต.ภูเวียง	16.67167	102.38386	21	เทกอง	3.4	0	ปิด นำไปกำจัด ณ บ่อ ทน.ขอนแก่น
146	ขอนแก่น	ทต.ม่วงหวาน หมู่ 12	บ้านคำแก่นคูณ ม.12 ต.ม่วงหวาน อ.น้ำพอง จ.ขอนแก่น 40140	ทต.ม่วงหวาน	16.67256	102.78426	0.5	เทกอง	2.6	0	ปิด นำไปกำจัด ณ บ่อ ทม.กระนวน
147	ขอนแก่น	ทต.ม่วงหวาน หมู่ 4	บ้านห้วยหินลาด ม.4 ต.ม่วงหวาน อ.น้ำพอง จ.ขอนแก่น 40140	ทต.ม่วงหวาน	16.63068	102.79526	0.5	เทกอง	2.6	0	ปิด นำไปกำจัด ณ บ่อ ทม.กระนวน
148	ขอนแก่น	ทต.ม่วงหวาน หมู่ 5	บ้านโนนพะยอม ม.5 ต.ม่วงหวาน อ.น้ำพอง จ.ขอนแก่น 40140	ทต.ม่วงหวาน	16.6488	102.8093	0.5	เทกอง	2.6	0	ปิด นำไปกำจัด ณ บ่อ ทม.กระนวน
149	ขอนแก่น	ทต.ม่วงหวาน หมู่ 3	บ้านโนนศรีสวัสดิ์ ม.3 ต.ม่วงหวาน อ.น้ำพอง จ.ขอนแก่น 40140	ทต.ม่วงหวาน	16.62306	102.7589	0.5	เทกอง	2.6	0	ปิด นำไปกำจัด ณ บ่อ ทม.กระนวน
150	ขอนแก่น	ทต.ม่วงหวาน หมู่ 14	บ้านสะกุด ม.14 ต.ม่วงหวาน อ.น้ำพอง จ.ขอนแก่น 40140	ทต.ม่วงหวาน	16.63275	102.7317	0.5	เทกอง	2.6	0	ปิด นำไปกำจัด ณ บ่อ ทม.กระนวน
151	ขอนแก่น	ทต.ม่วงหวาน หมู่ 11	บ้านปันน้ำใจ ม.11 ต.ม่วงหวาน อ.น้ำพอง จ.ขอนแก่น 40140	ทต.ม่วงหวาน	16.66055	102.78426	0.5	เทกอง	2.6	0	ปิด นำไปกำจัด ณ บ่อ ทม.กระนวน
152	ขอนแก่น	ทต.ม่วงหวาน หมู่ 8	บ้านคำแก่นคูณน้อย ม.8 ต.ม่วงหวาน อ.น้ำพอง จ.ขอนแก่น 40140	ทต.ม่วงหวาน	16.67606	102.81091	0.5	เทกอง	2.6	0	ปิด นำไปกำจัด ณ บ่อ ทม.กระนวน
153	ขอนแก่น	ทต.วังสวรรค์	ม.1 ต.บ้านแฮด อ.บ้านแฮด จ.ขอนแก่น 40110	ทต.วังสวรรค์	16.19995	102.78069	20	เทกอง	6	0	ปิด นำไปกำจัด ณ บ่อ ทน.ขอนแก่น

ที่	จังหวัด	สถานที่กำจัดขยะมูลฝอย	ที่ตั้ง	ผู้ดำเนินการ	พิกัด		ขนาดพื้นที่ (ไร่)	การกำจัด	ปริมาณขยะ (ตัน/วัน)	ขยะตกค้าง (ตัน)	ข้อเสนอ
					Latitude	longitude					
154	ขอนแก่น	ทต.แวงใหญ่	บ้านแวงใหญ่ ม.1 ต.แวงใหญ่ อ.แวงใหญ่ จ.ขอนแก่น 40330	ทต.แวงใหญ่			7	เทกองควบคุมน้อยกว่า50ตัน	1.2	0	ปิด นำไปกำจัด ณ บ่อ ทม.เมืองพล
155	ขอนแก่น	ทต.สาวะถี หมู่ 9	บ้านงิ้ว ม.19 ต.สาวะถี อ.เมืองขอนแก่น จ.ขอนแก่น	ทต.สาวะถี	16.51194	102.72785	5	เทกอง	5	0	ปิด นำไปกำจัด ณ บ่อ ทน.ขอนแก่น
156	ขอนแก่น	ทต.สาวะถี หมู่ 18	บ้านหนองปิง ม.10 ต.สาวะถี อ.เมืองขอนแก่น จ.ขอนแก่น	ทต.สาวะถี	16.55188	102.70265	1	เทกอง	5	0	ปิด นำไปกำจัด ณ บ่อ ทน.ขอนแก่น
157	ขอนแก่น	ทต.สาวะถี หมู่ 20	บ้านลาดนาเพียง ม.20 ต.สาวะถี อ.เมืองขอนแก่น จ.ขอนแก่น	ทต.สาวะถี			1	เทกอง	5	0	ปิด นำไปกำจัด ณ บ่อ ทน.ขอนแก่น
158	ขอนแก่น	ทต.สีชมพู	บ้านหาดสวรรค์ ม.13 ต.วังเพิ่ม อ.สีชมพู จ.ขอนแก่น 40220 ทต.สีชมพู	ทต.สีชมพู	16.78074	102.16114	13	เทกองควบคุมน้อยกว่า50ตัน	5	0	ปิด นำไปกำจัด ณ บ่อ ทม.ชุมแพ
159	ขอนแก่น	ทต.หนองนาคำ	โคกบักอยู่ ม.6 ต.บ้านโคก อ.หนองนาคำ จ.ขอนแก่น 40150	ทต.หนองนาคำ	16.82956	102.36993	5	เทกอง	0.83	0	ปิด นำไปกำจัด ณ บ่อ ทม.ชุมแพ
160	ขอนแก่น	ทต.หนองบัว หมู่ 3	บ้านโสกม่วง ม.3 ต.หนองบัว อ.บ้านฝาง จ.ขอนแก่น 40270	ทต.หนองบัว	16.4659	102.5784	3	เทกอง	2.6	0	ปิด นำไปกำจัด ณ บ่อ ทน.ขอนแก่น
161	ขอนแก่น	ทต.หนองบัว หมู่ 7	บ้านหนองบัว ม.7 ต.หนองบัว อ.บ้านฝาง จ.ขอนแก่น 40270	ทต.หนองบัว	16.4262	102.6063	1	เทกอง	1.96	235	ปิด นำไปกำจัด ณ บ่อ ทน.ขอนแก่น
162	ขอนแก่น	ทต.หนองเรือ	บ้านหนองเรือ ม.10 ต.หนองเรือ อ.หนองเรือ จ.ขอนแก่น 40210	ทต.หนองเรือ	16.50923	102.43566	6	เผากลางแจ้ง	10	0	ปิด นำไปกำจัด ณ บ่อ ทน.ขอนแก่น
163	ขอนแก่น	อบต.กุดเค้า	บ้านหัน (โคกอ้ายโจร) ม.13 ต.กุดเค้า อ.มัญจาคีรี จ.ขอนแก่น 40160	อบต.กุดเค้า	16.10308	102.5237	10	เทกอง	5	0	ปิด นำไปกำจัด ณ บ่อ ทน.ขอนแก่น
164	ขอนแก่น	อบต.กุดธาตุ หมู่ 5	บ้านสะอาด ม.5 ต.กุดธาตุ อ.หนองนาคำ จ.ขอนแก่น 40150	อบต.กุดธาตุ	16.87065	102.2912	10	เทกอง	2	0	ปิด นำไปกำจัด ณ บ่อ ทม.ชุมแพ
165	ขอนแก่น	อบต.กุดเพียขอม	บ้านโนนสังข์ ม.7 ต.กุดเพียขอม อ.ชนบท จ.ขอนแก่น 40180	อบต.กุดเพียขอม	16.05862	102.5872	10	เทกอง	3	0	ปิด นำไปกำจัด ณ บ่อ ทม.บ้านไผ่
166	ขอนแก่น	อบต.ขัวเรียง	บ้านโนนศิลา ม.9 ต.ขัวเรียง อ.ชุมแพ จ.ขอนแก่น 40130	อบต.ขัวเรียง	16.53632	102.17114	10	เทกอง	2.5	0	ปิด นำไปกำจัด ณ บ่อ ทม.ชุมแพ

ที่	จังหวัด	สถานที่กำจัดขยะมูลฝอย	ที่ตั้ง	ผู้ดำเนินการ	พิกัด		ขนาดพื้นที่ (ไร่)	การกำจัด	ปริมาณขยะ (ตัน/วัน)	ขยะตกค้าง (ตัน)	ข้อเสนอ
					Latitude	longitude					
167	ขอนแก่น	อบต.ขามป้อม	บ้านหนองทุ่งมน ม.5 ต.ขามป้อม อ.พระยืน จ.ขอนแก่น 40320	อบต.ขามป้อม	16.29652	102.65064	10	เทกอง	2.5	0	ปิด นำไปกำจัด ณ บ่อ ทน.ขอนแก่น
168	ขอนแก่น	อบต.คำแมด	ม.5 ต.คำแมด อ.ชำสูง จ.ขอนแก่น 40170	อบต.คำแมด	16.609	103.134	2	เทกอง	0.8	0	ปิด นำไปกำจัด ณ บ่อ ทม.กระนวน
169	ขอนแก่น	อบต.คูคำ หมู่ 1	บ้านคู ม.1 ต.คำคู อ.ชำสูง จ.ขอนแก่น 40170	อบต.คูคำ	16.52264	103 978	1.5	เทกอง	2.3	0	ปิด นำไปกำจัด ณ บ่อ ทม.กระนวน
170	ขอนแก่น	อบต.ชำยาง	บ้านหนองขี้ควาย ม.4 ต.ชำยาง อ.สีชมพู จ.ขอนแก่น 40220	อบต.ชำยาง			3	เทกอง	0.3	0	ปิด นำไปกำจัด ณ บ่อ ทม.ชุมแพ
171	ขอนแก่น	อบต.ดงเค็ง	บ้านหนองสรวง ม.11 ต.ดงเค็ง อ.หนองสองห้อง จ.ขอนแก่น 40190	อบต.ดงเค็ง	15.70559	102.80553	20	เทกอง	1	0	ปิด นำไปกำจัด ณ บ่อ ทม.เมืองพล
172	ขอนแก่น	อบต.ดงเมืองแอม	บ้านทุ่งบ่อ ม.14 ต.ดงเมืองแอม อ.เขาสวนกวาง จ.ขอนแก่น 40280	อบต.ดงเมืองแอม	16.85679	102.75884	16	เทกอง	2	0	ปิด นำไปกำจัด ณ บ่อ ทต.น้ำพอง
173	ขอนแก่น	อบต.ดินดำ	บ้านหนองทุ่ม ม.2 ต.ดินดำ อ.ภูเวียง จ.ขอนแก่น 40150	อบต.ดินดำ	16.724	102.40327	4	เทกอง	2	0	ปิด นำไปกำจัด ณ บ่อ ทน.ขอนแก่น
174	ขอนแก่น	อบต.ทางขวาง หมู่ 7	บ้านหันโสกเชือก ม.7 ต.ทางขวาง อ.แวงน้อย จ.ขอนแก่น 40230	อบต.ทางขวาง	15.7745	102.43534	0.25	เทกอง	1	0	ปิด นำไปกำจัด ณ บ่อ ทม.เมืองพล
175	ขอนแก่น	อบต.ท่าวัด หมู่ 3	บ้านโนนสะอาด ม.3 ต.ท่าวัด อ.แวงน้อย จ.ขอนแก่น 40230	อบต.ท่าวัด	15.74183	102.3704	3	เทกอง	1	0	ปิด นำไปกำจัด ณ บ่อ ทม.เมืองพล
176	ขอนแก่น	อบต.ท่าศาลา	บ้านหัวนาเหนือ ม.6 ต.ท่าศาลา อ.มัญจาคีรี จ.ขอนแก่น 40160	อบต.ท่าศาลา	16.25066	102.61662	4	เทกอง	6	0	ปิด นำไปกำจัด ณ บ่อ ทน.ขอนแก่น
177	ขอนแก่น	อบต.ทุ่งชมพู	บ้านทุ่งชมพู ม.1 ต.ทุ่งชมพู อ.ภูเวียง จ.ขอนแก่น 40150	อบต.ทุ่งชมพู	16.72203	102.47544	10	เทกอง	0.5	0	ปิด นำไปกำจัด ณ บ่อ ทน.ขอนแก่น
178	ขอนแก่น	อบต.นางาม หมู่ 1	ม.1 ต.นางาม อ.มัญจาคีรี จ.ขอนแก่น 40160	อบต.นางาม	16.24785	102.433	1	เทกอง	1	0	ปิด นำไปกำจัด ณ บ่อ ทน.ขอนแก่น
179	ขอนแก่น	อบต.นางาม หมู่ 4	ป่าช้าบ้านโคกสูง ม.4 ต.นางาม อ.มัญจาคีรี จ.ขอนแก่น 40160	อบต.นางาม	16.20825	102.4351	1	เทกอง	1	0	ปิด นำไปกำจัด ณ บ่อ ทน.ขอนแก่น

ที่	จังหวัด	สถานที่กำจัดขยะมูลฝอย	ที่ตั้ง	ผู้ดำเนินการ	พิกัด		ขนาดพื้นที่ (ไร่)	การกำจัด	ปริมาณขยะ (ตัน/วัน)	ขยะตกค้าง (ตัน)	ข้อเสนอ
					Latitude	longitude					
180	ขอนแก่น	อบต.นางาม หมู่ 5	ข้างวัดป่าบ้านนางาม ม.5 ต.นางาม อ.มัญจาคีรี จ.ขอนแก่น 40160	อบต.นางาม	16.1698	102.40359	1	เทกอง	1	0	ปิด นำไปกำจัด ณ บ่อ ทน.ขอนแก่น
181	ขอนแก่น	อบต.นางาม หมู่ 11	บ้านโลกน้ำขุ่น ม.11 ต.นางาม อ.มัญจาคีรี จ.ขอนแก่น 40160	อบต.นางาม	16.15888	102.38144	1	เทกอง	1	0	ปิด นำไปกำจัด ณ บ่อ ทน.ขอนแก่น
182	ขอนแก่น	อบต.นางาม หมู่ 7	ป่าช้าบ้านหินแตก ม.7 ต.นางาม อ.มัญจาคีรี จ.ขอนแก่น 40160	อบต.นางาม	16.16566	102.4308	1	เทกอง	1	0	ปิด นำไปกำจัด ณ บ่อ ทน.ขอนแก่น
183	ขอนแก่น	อบต.นาหว้า	บ้านคำใหญ่ ม.4 ต.นาหว้า อ.ภูเวียง จ.ขอนแก่น 40150	อบต.นาหว้า	16.69615	102.50379	7	เทกอง	1	0	ปิด นำไปกำจัด ณ บ่อ ทน.ขอนแก่น
184	ขอนแก่น	อบต.โนนทอง	บ้านหนองแซง ม.7 ต.โนนทอง อ.แวงใหญ่ จ.ขอนแก่น 40330	อบต.โนนทอง	15.89126	102.38552	4	เทกอง	1	0	ปิด นำไปกำจัด ณ บ่อ ทม.เมืองพล
185	ขอนแก่น	อบต.โนนสะอาด (อ.แวงใหญ่)	ม.1 ต.โนนสะอาด อ.แวงใหญ่ จ.ขอนแก่น 40330	อบต.โนนสะอาด	15.93941	102.43358	164	เทกอง	5.5	0	ปิด นำไปกำจัด ณ บ่อ ทม.เมืองพล
186	ขอนแก่น	อบต.บัวใหญ่	บ้านรักชาติ ม.3 ต.บัวใหญ่ อ.น้ำพอง จ.ขอนแก่น 40140	อบต.บัวใหญ่	16.62154	102.92887	2	เทกอง	3	0	ปิด นำไปกำจัด ณ บ่อ ทม.กระนวน
187	ขอนแก่น	อบต.บ้านขาม หมู่ 9	บ้านโนนแดง หมู่ ที่ 9 ต.บ้านขาม อ.น้ำพอง จ.ขอนแก่น 40140	อบต.บ้านขาม	16.5859	102.9802	2	เทกอง	3	0	ปิด นำไปกำจัด ณ บ่อ ทม.กระนวน
188	ขอนแก่น	อบต.บ้านแท่น หมู่ 6	บ้านโคกกลาง ม.6 ต.บ้านแท่น อ.ชนบท จ.ขอนแก่น 40180	อบต.บ้านแท่น	15.9575	102.60194	2	เทกอง	2	0	ปิด นำไปกำจัด ณ บ่อ ทม.บ้านไผ่
189	ขอนแก่น	อบต.บ้านโนน หมู่ 1	บ้านโนน ม.1 ต.บ้านโนน อ.ซำสูง จ.ขอนแก่น 40170	อบต.บ้านโนน	16.52095	102.99056	2	เทกอง	2	0	ปิด นำไปกำจัด ณ บ่อ ทม.กระนวน
190	ขอนแก่น	อบต.บ้านโนน หมู่ 3	บ้านโพธิ์ศรี ม.3 ต.บ้านโนน อ.ซำสูง จ.ขอนแก่น 40170	อบต.บ้านโนน	16.53561	102.97045	2	เทกอง	2	0	ปิด นำไปกำจัด ณ บ่อ ทม.กระนวน
191	ขอนแก่น	อบต.บ้านโนน หมู่ 6	บ้านโคกใหม่ ม.6 ต.บ้านโนน อ.ซำสูง จ.ขอนแก่น 40170	อบต.บ้านโนน	16.54858	102.98611	2	เทกอง	2	0	ปิด นำไปกำจัด ณ บ่อ ทม.กระนวน
192	ขอนแก่น	อบต.บ้านเม็ง หมู่ 10	โคกสูง ม.10 ต.บ้านเม็ง อ.หนองเรือ จ.ขอนแก่น 40210	อบต.บ้านเม็ง	16.43339	102.43044	8	เทกอง	3	0	ปิด นำไปกำจัด ณ บ่อ ทน.ขอนแก่น

ที่	จังหวัด	สถานที่กำจัดขยะมูลฝอย	ที่ตั้ง	ผู้ดำเนินการ	พิกัด		ขนาดพื้นที่ (ไร่)	การกำจัด	ปริมาณขยะ (ตัน/วัน)	ขยะตกค้าง (ตัน)	ข้อเสนอ
					Latitude	longitude					
193	ขอนแก่น	อบต.บ้านเรือ	บ้านหนองแสง ม.3 ต.บ้านเรือ อ.ภูเวียง จ.ขอนแก่น 40150	อบต.บ้านเรือ	16.67467	102.38781	33	เทกอง	2	0	ปิด นำไปกำจัด ณ บ่อ ทน.ขอนแก่น
194	ขอนแก่น	อบต.บ้านหว้า	บ้านหนองทุ่ม ม.3 ต.บ้านหว้า อ.เมืองขอนแก่น จ.ขอนแก่น	อบต.บ้านหว้า			7	เทกอง	10	0	ปิด นำไปกำจัด ณ บ่อ ทน.ขอนแก่น
195	ขอนแก่น	อบต.บ้านเหล่า	บ้านเหล่า ม.3 ต.บ้านเหล่า อ.บ้านฝาง จ.ขอนแก่น 40270	อบต.บ้านเหล่า	16.40114	102.67235	400	เทกอง	7	0	ปิด นำไปกำจัด ณ บ่อ ทน.ขอนแก่น
196	ขอนแก่น	อบต.ป่าหวายนั่ง	บ้านหนองเชียงซุย ม.5 ต.ป่าหวายนั่ง อ.บ้านฝาง จ.ขอนแก่น 40270	อบต.ป่าหวายนั่ง	16.61088	102.64214	32	เทกอง	2	0	ปิด นำไปกำจัด ณ บ่อ ทน.ขอนแก่น
197	ขอนแก่น	อบต.เพ็กใหญ่	บ้านทุ่งแค ม.9 ต.เพ็กใหญ่ อ.พล จ.ขอนแก่น 40120	อบต.เพ็กใหญ่	15.84341	102.54326	20	เทกอง	3	0	ปิด นำไปกำจัด ณ บ่อ ทม.เมืองพล
198	ขอนแก่น	อบต.โพนเพ็ก	บ้านโนนสวาง ม.7 ต.โพนเพ็ก อ.มัญจาคีรี จ.ขอนแก่น 40160	อบต.โพนเพ็ก	16.22495	102.5796	50	เทกอง	3	0	ปิด นำไปกำจัด ณ บ่อ ทน.ขอนแก่น
199	ขอนแก่น	อบต.ภูเวียง	บ้านโคกพัฒนา ม.2 ต.บ้านเรือ อ.ภูเวียง จ.ขอนแก่น 40150	อบต.ภูเวียง	16.67158	102.38377	7	เทกอง	3	0	ปิด นำไปกำจัด ณ บ่อ ทน.ขอนแก่น
200	ขอนแก่น	อบต.เมืองเก่าพัฒนา หมู่ 1	บ้านเมืองเก่า ม.1 ต.เมืองเก่าพัฒนา อ.เวียงเก่า จ.ขอนแก่น 40150	อบต.เมืองเก่าพัฒนา	16.65295	102.316	10	เทกอง	1	0	ปิด นำไปกำจัด ณ บ่อ ทม.ชุมแพ
201	ขอนแก่น	อบต.เมืองเก่าพัฒนา หมู่ 9	บ้านหินร่อง ม.9 ต.เมืองเก่าพัฒนา อ.เวียงเก่า จ.ขอนแก่น 40150	อบต.เมืองเก่าพัฒนา	16.64955	102.26766	10	เทกอง	1	0	ปิด นำไปกำจัด ณ บ่อ ทม.ชุมแพ
202	ขอนแก่น	อบต.วังแสง หมู่ 4	บ้านโคกพระ ม.4 ต.วังแสง อ.ชนบท จ.ขอนแก่น 40180	อบต.วังแสง			1.5	เทกอง	1.5	0	ปิด นำไปกำจัด ณ บ่อ ทม.บ้านไผ่
203	ขอนแก่น	อบต.แวงน้อย	บ้านโนนศิลา ม.9 ต.แวงน้อย อ.แวงน้อย จ.ขอนแก่น 40230	อบต.แวงน้อย	15.82831	102.41564	5	เทกอง	3	0	ปิด นำไปกำจัด ณ บ่อ ทม.เมืองพล
204	ขอนแก่น	อบต.ศรีสุข	บ้านกุดบัว ม.7 ต.ศรีสุข อ.สีชมพู จ.ขอนแก่น 40220	อบต.ศรีสุข	16.74125	102.18172	27	เทกอง	4	0	ปิด นำไปกำจัด ณ บ่อ ทม.ชุมแพ
205	ขอนแก่น	อบต.หนองแซง	ม.2 ต.หนองแซง อ.บ้านแฮด จ.ขอนแก่น 40110	อบต.หนองแซง	16.16584	102.82704	20	เทกอง	2	0	ปิด นำไปกำจัด ณ บ่อ ทน.ขอนแก่น

ที่	จังหวัด	สถานที่กำจัดขยะมูลฝอย	ที่ตั้ง	ผู้ดำเนินการ	พิกัด		ขนาดพื้นที่ (ไร่)	การกำจัด	ปริมาณขยะ (ตัน/วัน)	ขยะตกค้าง (ตัน)	ข้อเสนอ
					Latitude	longitude					
206	ขอนแก่น	อบต.หนองแปน	บ้านโนนแสนสุข ม.10 ต.หนองแปน อ.มัญจาคีรี จ.ขอนแก่น 40160	อบต.หนองแปน	16.17945	102.63756	6	เทกอง	5	0	ปิด นำไปกำจัด ณ บ่อ ทน.ขอนแก่น
207	ขอนแก่น	อบต.หนองมะเขือ	บ้านหนองแวงนอก ม.2 ต.หนองมะเขือ อ.พล จ.ขอนแก่น 40120	อบต.หนองมะเขือ			6	เทกอง	0.29	0	ปิด นำไปกำจัด ณ บ่อ ทม.เมืองพล
208	ขอนแก่น	อบต.ห้วยแก หมู่ 1	บ้านโซ่ง ม.1 ต.ห้วยแก อ.ชนบท จ.ขอนแก่น 40180	อบต.ห้วยแก	16.01125	102.57295	2	เทกอง	2	0	ปิด นำไปกำจัด ณ บ่อ ทม.บ้านไผ่
209	ขอนแก่น	อบต.หว้าทอง หมู่ 1	บ้านหว้าทอง ม.1 ต.หว้าทอง อ.ภูเวียง จ.ขอนแก่น 40150	อบต.หว้าทอง	16.09944	102.44272	2	เทกอง	1	0	ปิด นำไปกำจัด ณ บ่อ ทน.ขอนแก่น
210	ขอนแก่น	อบต.ใหม่นาเพียง	บ้านโสกไผ่ ม.6 ต.ใหม่นาเพียง อ.แวงใหญ่ จ.ขอนแก่น 40330	อบต.ใหม่นาเพียง	15.88209	102.44455	1	เทกอง	7	0	ปิด นำไปกำจัด ณ บ่อ ทม.เมืองพล
211	ขอนแก่น	ทต.ชนบท	บ้านห้วยค้อ ม.3 ต.โนนพะยอม อ.ชนบท จ.ขอนแก่น 40180	ทต.ชนบท			150	เทกองควบคุมน้อยกว่า50ตัน	3	0	ปิด นำไปกำจัด ณ บ่อ ทม.บ้านไผ่
212	ขอนแก่น	อบต.โนนหัน หมู่ 7	บ้านหนองม่วง ม.7 ต.โนนหัน อ.ชุมแพ จ.ขอนแก่น 40130	อบต.โนนหัน	16.61909	102.0185	3	เทกอง	3	0	ปิด นำไปกำจัด ณ บ่อ ทม.ชุมแพ
213	ขอนแก่น	อบต.คูคำ หมู่ 5	บ้านหม้อ ม.5 ต.บ้านหม้อ อ.ชำสูง จ.ขอนแก่น 40170	อบต.คูคำ	16.52264	103 978	1.5	เทกอง	2.3	0	ปิด นำไปกำจัด ณ บ่อ ทม.กระนวน
214	ขอนแก่น	อบต.คูคำ หมู่ 3	บ้านบ่อใหญ่ ม.3 ต.บ้านหม้อใหญ่ อ.ชำสูง จ.ขอนแก่น 40170	อบต.คูคำ	16.50582	103.02044	1.5	เทกอง	2.3	0	ปิด นำไปกำจัด ณ บ่อ ทม.กระนวน
215	ขอนแก่น	อบต.บ้านโนน หมู่ 5	ล้านนายม ม.5 ต.บ้านโนน อ.ชำสูง จ.ขอนแก่น 40170	อบต.บ้านโนน	16.53834	103 100	2	เทกอง	2	0	ปิด นำไปกำจัด ณ บ่อ ทม.กระนวน
216	ขอนแก่น	ทต.พระยืนมิ่งมงคล หมู่ 16	บ้านหินเหิบ ม.16 ต.พระยืนมิ่งมงคล อ.พระยืน จ.ขอนแก่น 40320	ทต.พระยืนมิ่งมงคล	16.32461	102.55379	1	เทกอง	1	0	ปิด นำไปกำจัด ณ บ่อ ทน.ขอนแก่น
217	ขอนแก่น	ทต.นาข่า หมู่ 3	บ้านหนองต่อ ม.3 ต.นาข่า อ.มัญจาคีรี จ.ขอนแก่น 40160	ทต.นาข่า	16.1829	102.4856	1	เทกอง	2	0	ปิด นำไปกำจัด ณ บ่อ ทน.ขอนแก่น
218	ขอนแก่น	อบต.พังทุย หมู่ 7	บ้านห้วยหิน ม.7 ต.พังทุย อ.น้ำพอง จ.ขอนแก่น 40140	อบต.พังทุย			1	เทกอง	3	0	ปิด นำไปกำจัด ณ บ่อ ทน.ขอนแก่น

ที่	จังหวัด	สถานที่กำจัดขยะมูลฝอย	ที่ตั้ง	ผู้ดำเนินการ	พิกัด		ขนาดพื้นที่ (ไร่)	การกำจัด	ปริมาณขยะ (ตัน/วัน)	ขยะตกค้าง (ตัน)	ข้อเสนอ
					Latitude	longitude					
219	ขอนแก่น	อบต.ทางขวาง หมู่ 4	บ้านหัวนา ม.4 ต.ทางขวาง อ.แวงน้อย จ.ขอนแก่น 40230	อบต.ทางขวาง	15.7557	102.41693	0.25	เทกอง	1	0	ปิด นำไปกำจัด ณ บ่อ ทม.เมืองพล
220	ขอนแก่น	อบต.ทางขวาง หมู่ 5	บ้านโนนบก ม.5 ต.ทางขวาง อ.แวงน้อย จ.ขอนแก่น 40230	อบต.ทางขวาง	15.73817	102.4295	0.25	เทกอง	1	0	ปิด นำไปกำจัด ณ บ่อ ทม.เมืองพล
221	ขอนแก่น	อบต.คอนฉิม	บ้านโคกสว่าง ม.7 ต.คอนฉิม อ.แวงใหญ่ จ.ขอนแก่น 40330	อบต.คอนฉิม			2	เทกอง	0.26	0	ปิด นำไปกำจัด ณ บ่อ ทม.เมืองพล
222	ขอนแก่น	อบต.โนนสะอาด	บ้านโนนสะอาด ม.1 ต.โนนสะอาด อ.แวงใหญ่ จ.ขอนแก่น 40330	อบต.โนนสะอาด	15.93941	102.43358	164	เทกอง	5.5	0	ปิด นำไปกำจัด ณ บ่อ ทม.เมืองพล
223	ขอนแก่น	ทต.กุดกว้าง หมู่ 3	บ้านขนวน ม.3 ต.กุดกว้าง อ.หนองเรือ จ.ขอนแก่น 40210	ทต.กุดกว้าง	16.45931	102.37225	5	เทกอง	3.6	0	ปิด นำไปกำจัด ณ บ่อ ทน.ขอนแก่น
224	ขอนแก่น	อบต.โนนธาตุ หมู่ 7	บ้านโนนสวัส ม.7 ต.โนนธาตุ อ.หนองสองห้อง จ.ขอนแก่น 40190	อบต.โนนธาตุ	15.70516	102.70151	1	เทกอง	0.3	0	ปิด นำไปกำจัด ณ บ่อ ทม.เมืองพล
225	ขอนแก่น	อบต.โนนธาตุ หมู่ 5	บ้านแต้ ม.5 ต.โนนธาตุ อ.หนองสองห้อง จ.ขอนแก่น 40190	อบต.โนนธาตุ	15.68523	102.72883	1	เทกอง	0.3	0	ปิด นำไปกำจัด ณ บ่อ ทม.เมืองพล
226	ขอนแก่น	อบต.โนนธาตุ หมู่ 3	บ้านสว่าง ม.3 ต.โนนธาตุ อ.หนองสองห้อง จ.ขอนแก่น 40190	อบต.โนนธาตุ	15.70663	102.73213	1	เทกอง	0.3	0	ปิด นำไปกำจัด ณ บ่อ ทม.เมืองพล
227	ขอนแก่น	อบต.โนนธาตุ หมู่ 6	บ้านโคกสูง ม.6 ต.โนนธาตุ อ.หนองสองห้อง จ.ขอนแก่น 40190	อบต.โนนธาตุ	15.71989	102.71112	1	เทกอง	0.3	0	ปิด นำไปกำจัด ณ บ่อ ทม.เมืองพล
228	ขอนแก่น	อบต.โนนธาตุ หมู่ 10	บ้านชาด ม.10 ต.โนนธาตุ อ.หนองสองห้อง จ.ขอนแก่น 40190	อบต.โนนธาตุ	15.68523	102.72883	1	เทกอง	0.3	0	ปิด นำไปกำจัด ณ บ่อ ทม.เมืองพล
229	ขอนแก่น	อบต.โนนธาตุ หมู่ 4	บ้านสำราญ ม.4 ต.โนนธาตุ อ.หนองสองห้อง จ.ขอนแก่น 40190	อบต.โนนธาตุ	15.69454	102.72903	1	เทกอง	0.3	0	ปิด นำไปกำจัด ณ บ่อ ทม.เมืองพล
230	ขอนแก่น	ทต.โนนฆ้อง หมู่ 2 บ่อที่ 2	บ้านโนนฆ้อง ม.2 ต.โนนฆ้อง อ.บ้านฝาง จ.ขอนแก่น 40270	ทต.โนนฆ้อง			0.25	เทกอง	4	0	ปิด นำไปกำจัด ณ บ่อ ทน.ขอนแก่น
231	ขอนแก่น	ทต.โนนฆ้อง หมู่ 1	บ้านสร้างแก้ว ม.1 ต.โนนฆ้อง อ.บ้านฝาง จ.ขอนแก่น 40270	ทต.โนนฆ้อง			0.25	เทกอง	4	0	ปิด นำไปกำจัด ณ บ่อ ทน.ขอนแก่น

ที่	จังหวัด	สถานที่กำจัดขยะมูลฝอย	ที่ตั้ง	ผู้ดำเนินการ	พิกัด		ขนาดพื้นที่ (ไร่)	การกำจัด	ปริมาณขยะ (ตัน/วัน)	ขยะตกค้าง (ตัน)	ข้อเสนอ
					Latitude	longitude					
232	ขอนแก่น	ทต.พระยืน	บ้านพระยืน ม.1 ต.พระยืนมิ่งมงคล อ.พระยืน จ.ขอนแก่น 40320	ทต.พระยืน	16.5093	102.62224	17	เทกอง	2.5	0	ปิด นำไปกำจัด ณ บ่อ ทน.ขอนแก่น
233	ขอนแก่น	ทต.พระบุ หมู่ 8	บ้านหัน ม.8 ต.พระบุ อ.พระยืน จ.ขอนแก่น 40320	ทต.พระบุ	16.26508	102.70067	1	เทกอง	3	0	ปิด นำไปกำจัด ณ บ่อ ทน.ขอนแก่น
234	ขอนแก่น	อบต.ชุมแพ หมู่ 9	บ้านดอนหัน ม.9 ต.ชุมแพ อ.ชุมแพ จ.ขอนแก่น 40130	อบต.ชุมแพ	16.5284	102.0416	0.25	เทกอง	2	0	ปิด นำไปกำจัด ณ บ่อ ทม.ชุมแพ
235	ขอนแก่น	อบต.ชุมแพ หมู่ 10	บ้านสว่างวารี ม.10 ต.ชุมแพ อ.ชุมแพ จ.ขอนแก่น 40130	อบต.ชุมแพ	16.54727	102.0731	0.25	เทกอง	2	0	ปิด นำไปกำจัด ณ บ่อ ทม.ชุมแพ
236	ขอนแก่น	อบต.โนนหัน หมู่ 4	บ้านโนนชาติ ม.4 ต.โนนหัน อ.ชุมแพ จ.ขอนแก่น 40130	อบต.โนนหัน	16.58945	102.02296	3	เทกอง	3	0	ปิด นำไปกำจัด ณ บ่อ ทม.ชุมแพ
237	ขอนแก่น	ทต.วังเพิ่ม หมู่ 13	บ้านหาดสวรรค์ ม.13 ต.วังเพิ่ม อ.สีชมพู จ.ขอนแก่น 40220 ทต.วังเพิ่ม	ทต.วังเพิ่ม	16.7788	102.1609	9	เทกอง	2	0	ปิด นำไปกำจัด ณ บ่อ ทม.ชุมแพ
238	ขอนแก่น	อบต.พังทุย หมู่ 1	ม.1 ต.พังทุย อ.น้ำพอง จ.ขอนแก่น 40140	อบต.พังทุย			1	เทกอง	3	0	ปิด นำไปกำจัด ณ บ่อ ทม.กระนวน
239	ขอนแก่น	อบต.พังทุย หมู่ 2	ม.2 ต.พังทุย อ.น้ำพอง จ.ขอนแก่น 40140	อบต.พังทุย			1	เทกอง	3	0	ปิด นำไปกำจัด ณ บ่อ ทม.กระนวน
240	ขอนแก่น	อบต.พังทุย หมู่ 3	ม.3 ต.พังทุย อ.น้ำพอง จ.ขอนแก่น 40140	อบต.พังทุย			1	เทกอง	3	0	ปิด นำไปกำจัด ณ บ่อ ทม.กระนวน
241	ขอนแก่น	อบต.พังทุย หมู่ 4	ม.4 ต.พังทุย อ.น้ำพอง จ.ขอนแก่น 40140	อบต.พังทุย			1	เทกอง	3	0	ปิด นำไปกำจัด ณ บ่อ ทม.กระนวน
242	ขอนแก่น	อบต.พังทุย หมู่ 5	ม.5 ต.พังทุย อ.น้ำพอง จ.ขอนแก่น 40140	อบต.พังทุย			1	เทกอง	3	0	ปิด นำไปกำจัด ณ บ่อ ทม.กระนวน
243	ขอนแก่น	อบต.พังทุย หมู่ 8	ม.8 ต.พังทุย อ.น้ำพอง จ.ขอนแก่น 40140	อบต.พังทุย			1	เทกอง	3	0	ปิด นำไปกำจัด ณ บ่อ ทม.กระนวน
244	ขอนแก่น	อบต.พังทุย หมู่ 9	ม.9 ต.พังทุย อ.น้ำพอง จ.ขอนแก่น 40140	อบต.พังทุย			1	เทกอง	3	0	ปิด นำไปกำจัด ณ บ่อ ทม.กระนวน

ที่	จังหวัด	สถานที่กำจัดขยะมูลฝอย	ที่ตั้ง	ผู้ดำเนินการ	พิกัด		ขนาดพื้นที่ (ไร่)	การกำจัด	ปริมาณขยะ (ตัน/วัน)	ขยะตกค้าง (ตัน)	ข้อเสนอ
					Latitude	longitude					
245	ขอนแก่น	อบต.พังทุย หมู่ 10	ม.10 ต.พังทุย อ.น้ำพอง จ.ขอนแก่น 40140	อบต.พังทุย			1	เทกอง	3	0	ปิด นำไปกำจัด ณ บ่อ ทม.กระนวน
246	ขอนแก่น	อบต.พังทุย หมู่ 11	ม.11 ต.พังทุย อ.น้ำพอง จ.ขอนแก่น 40140	อบต.พังทุย			1	เทกอง	3	0	ปิด นำไปกำจัด ณ บ่อ ทม.กระนวน
247	ขอนแก่น	อบต.พังทุย หมู่ 12	ม.12 ต.พังทุย อ.น้ำพอง จ.ขอนแก่น 40140	อบต.พังทุย			1	เทกอง	3	0	ปิด นำไปกำจัด ณ บ่อ ทม.กระนวน
248	ขอนแก่น	อบต.พังทุย หมู่ 13	ม.13 ต.พังทุย อ.น้ำพอง จ.ขอนแก่น 40140	อบต.พังทุย			1	เทกอง	3	0	ปิด นำไปกำจัด ณ บ่อ ทม.กระนวน
249	ขอนแก่น	อบต.ทางขวาง หมู่ 1	บ้านทางขวาง ม.1 ต.ทางขวาง อ.แวงน้อย จ.ขอนแก่น 40230	อบต.ทางขวาง	15.7557	102.41693	0.25	เทกอง	1	0	ปิด นำไปกำจัด ณ บ่อ ทม.เมืองพล
250	ขอนแก่น	อบต.ทางขวาง หมู่ 10	บ้านสันติสุข ม.10 ต.ทางขวาง อ.แวงน้อย จ.ขอนแก่น 40230	อบต.ทางขวาง	15.73365	102.43759	0.25	เทกอง	1	0	ปิด นำไปกำจัด ณ บ่อ ทม.เมืองพล
251	ขอนแก่น	อบต.หว้าทอง หมู่ 6	บ้านโปงสังข์ ม.6 ต.หว้าทอง อ.ภูเวียง จ.ขอนแก่น 40150	อบต.หว้าทอง	16.7736	102.45566	1	เทกอง	1	0	ปิด นำไปกำจัด ณ บ่อ ทน.ขอนแก่น
252	ขอนแก่น	อบต.หว้าทอง หมู่ 3	บ้านห้วยบง ม.3 ต.หว้าทอง อ.ภูเวียง จ.ขอนแก่น 40150	อบต.หว้าทอง	16.73747	102.46138	1	เทกอง	1	0	ปิด นำไปกำจัด ณ บ่อ ทน.ขอนแก่น
253	ขอนแก่น	ทต.นาแพง หมู่ 1	ม.1 ต.นาแพง อ.โคกโพธิ์ไชย จ.ขอนแก่น	ทต.นาแพง			1	เทกอง	2	0	ปิด นำไปกำจัด ณ บ่อ ทม.บ้านไผ่
254	ขอนแก่น	ทต.นาแพง หมู่ 2	ม.2 ต.นาแพง อ.โคกโพธิ์ไชย จ.ขอนแก่น	ทต.นาแพง			1	เทกอง	2	0	ปิด นำไปกำจัด ณ บ่อ ทม.บ้านไผ่
255	ขอนแก่น	ทต.นาแพง หมู่ 4	ม.4 ต.นาแพง อ.โคกโพธิ์ไชย จ.ขอนแก่น	ทต.นาแพง			1	เทกอง	2	0	ปิด นำไปกำจัด ณ บ่อ ทม.บ้านไผ่
256	ขอนแก่น	ทต.นาแพง หมู่ 5	ม.5 ต.นาแพง อ.โคกโพธิ์ไชย จ.ขอนแก่น	ทต.นาแพง			1	เทกอง	2	0	ปิด นำไปกำจัด ณ บ่อ ทม.บ้านไผ่
257	ขอนแก่น	ทต.นาแพง หมู่ 6	ม.6 ต.นาแพง อ.โคกโพธิ์ไชย จ.ขอนแก่น	ทต.นาแพง			1	เทกอง	2	0	ปิด นำไปกำจัด ณ บ่อ ทม.บ้านไผ่

ที่	จังหวัด	สถานที่กำจัดขยะมูลฝอย	ที่ตั้ง	ผู้ดำเนินการ	พิกัด		ขนาดพื้นที่ (ไร่)	การกำจัด	ปริมาณขยะ (ตัน/วัน)	ขยะตกค้าง (ตัน)	ข้อเสนอ
					Latitude	longitude					
258	ขอนแก่น	ทต.นาแพง หมู่ 7	ม.7 ต.นาแพง อ.โคกโพธิ์ไชย จ.ขอนแก่น	ทต.นาแพง			1	เทกอง	2	0	ปิด นำไปกำจัด ณ บ่อ ทม.บ้านไผ่
259	ขอนแก่น	ทต.นาแพง หมู่ 8	ม.8 ต.นาแพง อ.โคกโพธิ์ไชย จ.ขอนแก่น	ทต.นาแพง			1	เทกอง	2	0	ปิด นำไปกำจัด ณ บ่อ ทม.บ้านไผ่
260	ขอนแก่น	อบต.กุดธาตุ หมู่ 13	บ้านนาดี ม.13 ต.กุดธาตุ อ.หนองนาคำ จ.ขอนแก่น 40150	อบต.กุดธาตุ	16.81384	102.3111	4	เทกอง	2	0	ปิด นำไปกำจัด ณ บ่อ ทม.ชุมแพ
261	ขอนแก่น	อบต.กุดธาตุ หมู่ 14	บ้านหนองแวง ม.14 ต.กุดธาตุ อ.หนองนาคำ จ.ขอนแก่น 40150	อบต.กุดธาตุ	16.83794	102.3187	2	เทกอง	2	0	ปิด นำไปกำจัด ณ บ่อ ทม.ชุมแพ
262	ขอนแก่น	อบต.ท่านางแนว หมู่ 3	บ้านหนองบัวเลิง ม.3 ต.ท่านางแนว อ.แวงน้อย จ.ขอนแก่น 40230	อบต.ท่านางแนว	15.85953	102.35445	5	เทกอง	0.5	0	ปิด นำไปกำจัด ณ บ่อ ทม.เมืองพล
263	ขอนแก่น	อบต.ละหานนา หมู่ 6	บ้านโพนทองหลาง ม.6 ต.ละหานนา อ.แวงน้อย จ.ขอนแก่น 40230	อบต.ละหานนา	15.7889	102.3526	1	เทกอง	2	0	ปิด นำไปกำจัด ณ บ่อ ทม.เมืองพล
264	ขอนแก่น	อบต.สงเปลือย	ม.2 ต.สงเปือย อ.ภูเวียง จ.ขอนแก่น 40150	อบต.สงเปลือย			2	เผาในเตา	2	0	ปิด นำไปกำจัด ณ บ่อ ทน.ขอนแก่น
265	ขอนแก่น	ทต.โพธิ์ชัย	ม.5 ต.โพธิ์ชัย อ.โคกโพธิ์ไชย จ.ขอนแก่น	ทต.โพธิ์ชัย	16.05439	102.37738	10	เทกอง	2	0	ปิด นำไปกำจัด ณ บ่อ ทม.บ้านไผ่
266	ขอนแก่น	อบต.กุดธาตุ หมู่ 1	บ้านกุดธาตุ ม.1 ต.กุดธาตุ อ.หนองนาคำ จ.ขอนแก่น 40150	อบต.กุดธาตุ	16.89028	102.2623	5	เทกอง	2	0	ปิด นำไปกำจัด ณ บ่อ ทม.ชุมแพ
267	จันทบุรี	ทต.สองพี่น้อง	บ้านหนองเสม็ด ม.11 ต.สองพี่น้อง อ.ท่าใหม่ จ.จันทบุรี 22120	ทต.สองพี่น้อง	12.6612	101.97	15	เทกองควบคุมน้อยกว่า50ตัน	15	0	ปิด นำไปกำจัด ณ บ่อ ทม.จันทบุรี
268	จันทบุรี	อบต.ขุนซ่อง	บ้านขุนซ่อง ม.2 ต.ขุนซ่อง อ.แก่งหางแมว จ.จันทบุรี 22160	เอกชนทต.ขุนซ่อง	13.0576	101.9382	2	เทกอง	5	0	ปิด นำไปกำจัด ณ บ่อ อบต.แก่นหางแมว
269	จันทบุรี	ทต.โป่งน้ำร้อน	บ้านทุ่งม่วง ม.7 ต.ทับไทร อ.โป่งน้ำร้อน จ.จันทบุรี 22140	ทต.โป่งน้ำร้อน	12.9041	102.294	84	เทกองควบคุมน้อยกว่า50ตัน	35	0	ปิด นำไปกำจัด ณ บ่อ ทม.จันทบุรี
270	จันทบุรี	อบต.สะตอน หมู่ 12	ต.ทรายขาว อ.สอยดาว จ.จันทบุรี 22180	อบต.สะตอน	13.1475	102.2791	14	เทกอง	17	892	ปิด นำไปกำจัด ณ บ่อ ทม.จันทบุรี

ที่	จังหวัด	สถานที่กำจัดขยะมูลฝอย	ที่ตั้ง	ผู้ดำเนินการ	พิกัด		ขนาดพื้นที่ (ไร่)	การกำจัด	ปริมาณขยะ (ตัน/วัน)	ขยะตกค้าง (ตัน)	ข้อเสนอ
					Latitude	longitude					
271	จันทบุรี	ทม.ท่าใหม่	บ้านป่าแดง ม. เทศบาลสาย ต.ท่าใหม่ อ.ท่าใหม่ จ.จันทบุรี 22120	ทม.ท่าใหม่	12.6204	101.989	54	เทกอง	15	0	ปิด นำไปกำจัด ณ บ่อ ทม.จันทบุรี
272	จันทบุรี	ทต.ทับช้าง	บ้านโป่งเจริญชัย ม.4 ต.ทับช้าง อ.สอยดาว จ.จันทบุรี 22180	ทต.ทับช้าง	13.2378	102.239	4	เทกองควบคุมน้อยกว่า50ตัน	20	0	ปิด นำไปกำจัด ณ บ่อ ทม.จันทบุรี
273	จันทบุรี	อบต.วังโตนด	บ้านหนองสีงา ม.8 ต.วังโตนด อ.นายายอาม จ.จันทบุรี 22160	อบต.วังโตนด	12.7114	101.923	6	เทกอง	12	0	ปิด นำไปกำจัด ณ บ่อ ทม.จันทบุรี
274	จันทบุรี	ทต.ทรายขาว	ม.5 ต.ทรายขาว อ.สอยดาว จ.จันทบุรี 22180	ทต.ทรายขาว	13.1132	102.236	10	อื่นๆ	15	4196	ปิด นำไปกำจัด ณ บ่อ ทม.จันทบุรี
275	จันทบุรี	อบต.ทุ่งขนาน	บ้านทุ่งขนาน ม.1 ต.ทุ่งขนาน อ.สอยดาว จ.จันทบุรี 22180	อบต.ทุ่งขนาน	13.2261	102.284	2	เทกองควบคุมน้อยกว่า50ตัน	3	0	ปิด นำไปกำจัด ณ บ่อ ทม.จันทบุรี
276	ฉะเชิงเทรา	ทต.ดอนฉิมพลี	ม. ต.บึงน้ำรักษ์ อ.บางน้ำเปรี้ยว จ.ฉะเชิงเทรา 24170	ทต.ดอนฉิมพลี	13.9215	100.9427	22	เทกองควบคุมน้อยกว่า50ตัน	10	378	ปิด นำไปกำจัด ณ บ่อ อบต หนามแดง
277	ฉะเชิงเทรา	ทต.บางคล้า	68/4 บ้านหนองนา ม.4 ต.ปากน้ำ อ.บางคล้า จ.ฉะเชิงเทรา 24110	ทต.บางคล้า	13.7201	101.2314	29	อื่นๆ	12	3000	ปิด นำไปกำจัด ณ บ่อ อบต หนามแดง
278	ฉะเชิงเทรา	ทต.บางขนาก	ต.บางขนาก อ.บางน้ำเปรี้ยว จ.ฉะเชิงเทรา 24150	ทต.บางขนาก	13.8652	101.1404	7	เทกอง	5	1230	ปิด นำไปกำจัด ณ บ่อ อบต หนามแดง
279	ชลบุรี	ทม.ศรีราชา	บ้านหนองขาม ม.1 ริมถนนหมายเลข7 ต.หนองขาม อ.ศรีราชา จ.ชลบุรี 20110	ทม.ศรีราชา	13.1349	100.9846	114	เทกอง	45	1320	ปิด นำไปกำจัด ณ บ่อ ทน แหลมฉบัง
280	ชลบุรี	ทม.หนองปรือ	บ้านมาบยายเลีย ม.7 ต.หนองปรือ อ.บางละมุง จ.ชลบุรี 20150	ทม.หนองปรือ	12.9008	100.9579	29	อื่นๆ	150	0	ปิด นำไปกำจัด ณ บ่อ ทต ห้วยใหญ่
281	ชลบุรี	ทต.หัวกุญแจ	ต.หนองอิรุณ อ.บ้านบึง จ.ชลบุรี 20170	ทต.หัวกุญแจ	13.2494	101.1767	10	เทกอง	21	15000	ปิด นำไปกำจัด ณ บ่อ ทน แหลมฉบัง
282	ชลบุรี	อบต.เกาะลอย	บ้านเกาะลอย ม.2 ต.เกาะลอย อ.พานทอง จ.ชลบุรี 20160	อบต.เกาะลอยบางหัก	13.5079	101.0785	1	เทกองควบคุมน้อยกว่า50ตัน	3	0	ปิด นำไปกำจัด ณ บ่อ ทน แหลมฉบัง
283	ชลบุรี	ทต.บ่อทอง	บ้านหนองใหญ่ ม.7 ต.บ่อทอง อ.บ่อทอง จ.ชลบุรี 20270	ทต.บ่อทอง	13.1851	101.4996	4	เทกองควบคุมน้อยกว่า50ตัน	10	0	ปิด นำไปกำจัด ณ บ่อ ทต หนองใหญ่

ที่	จังหวัด	สถานที่กำจัดขยะมูลฝอย	ที่ตั้ง	ผู้ดำเนินการ	พิกัด		ขนาดพื้นที่ (ไร่)	การกำจัด	ปริมาณขยะ (ตัน/วัน)	ขยะตกค้าง (ตัน)	ข้อเสนอ
					Latitude	longitude					
284	ชลบุรี	อบต.บ่อทอง	บ้านเขาคอขาด หมู่ 7 ต.บ่อทอง อ.บ่อทอง จ.ชลบุรี ม.7 ต.บ่อทอง อ.บ่อทอง จ.ชลบุรี 20270	อบต.บ่อทอง	13.185	101.4998	44	เทกองควบคุมน้อยกว่า50ตัน	5	0	ปิด นำไปกำจัด ณ บ่อ ทต หนองใหญ่
285	ชลบุรี	อบต.บ่อกวางทอง	บ้านโปร่งไม้ไร่ ม.3 ต.บ่อกวางทอง อ.บ่อทอง จ.ชลบุรี 20270	ทต.บ่อกวางทอง	13.3433	101.326	19	เทกองควบคุมน้อยกว่า50ตัน	5	0	ปิด นำไปกำจัด ณ บ่อ ทต หนองใหญ่
286	ชลบุรี	ทต.บางเสร่	บ้านเนินสามัคคี ม.3 ต.บางเสร่ อ.สัตหีบ จ.ชลบุรี 20180	ทต.บางเสร่	12.7694	100.9141	25	เทกองควบคุมน้อยกว่า50ตัน	40	2012	ปิด นำไปกำจัด ณ บ่อ ทต ห้วยใหญ่
287	ชลบุรี	ทต.เขตรอุดมศักดิ์	บ้านยางงาม ม.3 ต.สัตหีบ อ.สัตหีบ จ.ชลบุรี 20180	ทต.เขตรอุดมศักดิ์	12.6994	100.899	32	อื่นๆ	40	0	ปิด นำไปกำจัด ณ บ่อ ทต ห้วยใหญ่
288	ชลบุรี	อบต.แสมสาร	บ้านหนองกระจง ม.4 ต.แสมสาร อ.สัตหีบ จ.ชลบุรี 20180	อบต.แสมสาร	12.629	100.9591	4	เทกอง	35	7483	ปิด นำไปกำจัด ณ บ่อ ทต ห้วยใหญ่
289	ชลบุรี	ทต.หมอนนาง	บ้านทุ่งเหียง ม.4 ต.หมอนนาง อ.พนัสนิคม จ.ชลบุรี 20140	ทต.หมอนนาง	13.3403	101.2131	8	เทกอง	25	2884	ปิด นำไปกำจัด ณ บ่อ ทน แหลมฉบัง
290	ชลบุรี	อบต.หนองรี	บ้านหนองกลางดง ม.10 ต.หนองรี อ.เมืองชลบุรี จ.ชลบุรี 20000	อบต.หนองรี	13.321	101.0436	16	เทกองควบคุมน้อยกว่า50ตัน	20	0	ปิด นำไปกำจัด ณ บ่อ ทน แหลมฉบัง
291	ชัยนาท	ทม.ชัยนาท (เขาพลอง)	บ้านเขาพลอง ม.7 ต.เขาท่าพระ อ.เมืองชัยนาท	ทม.ชัยนาท	15.2143	100.1371	67	เทกอง	20	1080	ปิด นำไปกำจัด ณ บ่อ ทต หันคา
292	ชัยนาท	ทต.ธรรมามูล	บ้านย่าสร้อย ม.8 ต.ธรรมามูล อ.เมืองชัยนาท	ทต.ธรรมามูล	15.2703	100.1336	1	เทกอง	10	84	ปิด นำไปกำจัด ณ บ่อ ทต.หันคา
293	ชัยนาท	ทต.เนินขาม	บ้านหัวต่อ ม.7 ต.เนินขาม อ.เนินขาม ชัยนาท 17130	ทต.เนินขาม	14.9307	99.9509	2	เทกองควบคุมน้อยกว่า50ตัน	5	0	ปิด นำไปกำจัด ณ บ่อ ทต.หันคา
294	ชัยนาท	ทต.หางน้ำสาคร	ม.4 ถ.สายเอเชีย ต.หางน้ำสาคร อ.มโนรมย์ ชัยนาท 17110	ทต.หางน้ำสาคร	15.2933	100.1894	12	เทกอง	7	4498	ปิด นำไปกำจัด ณ บ่อ ทต.หันคา
295	ชัยนาท	ทต.วัดสิงห์	ม.8 ต.มะขามเฒ่า อ.วัดสิงห์ ชัยนาท 17120	ทต.วัดสิงห์	15.2263	100 98	30	เทกอง	7	18	ปิด นำไปกำจัด ณ บ่อ ทต.หันคา
296	ชัยภูมิ	ทต.บ้านเป้า	บ้านโนนโก หมู่ ที่ 10 ต.บ้านเป้า อ.เกษตรสมบูรณ์ จ.ชัยภูมิ 36120	ทต.บ้านเป้า	16.37696	101.96465	9	เทกอง	8	139	ปิด นำไปกำจัด ณ บ่อ ทม.ชัยภูมิ

ที่	จังหวัด	สถานที่กำจัดขยะมูลฝอย	ที่ตั้ง	ผู้ดำเนินการ	พิกัด		ขนาดพื้นที่ (ไร่)	การกำจัด	ปริมาณขยะ (ตัน/วัน)	ขยะตกค้าง (ตัน)	ข้อเสนอ
					Latitude	longitude					
297	ชัยภูมิ	อบต.บ้านหัน	บ้านนกเชียงใหม่ ม.11 ต.บ้านหัน อ.เกษตรสมบูรณ์ จ.ชัยภูมิ 36120	อบต.บ้านหัน	16.2812	102.013	20	เทกอง	4	364	ปิด นำไปกำจัด ณ บ่อ ทม.ชัยภูมิ
298	ชัยภูมิ	ทต.แก้งคร้อ	บ้านโนนทองหลาง ม.4 ต.ช่องสามหมอ อ.แก้งคร้อ จ.ชัยภูมิ 36150	ทต.แก้งคร้อ	16.11332	102.22817	40	เทกองควบคุมน้อยกว่า50ตัน	10	0	ปรับปรุงให้เป็นระบบการกำจัดที่ถูกต้อง
299	ชัยภูมิ	ทต.นาหนองทุ่ม	บ้านนาหนองทุ่ม ม.14 ต.นาหนองทุ่ม อ.แก้งคร้อ จ.ชัยภูมิ 36150	ทต.นาหนองทุ่ม	16.04874	102.16616	5	เทกอง	4	272	ปิด นำไปกำจัด ณ บ่อ ทต.แก้งคร้อ
300	ชัยภูมิ	อบต.หนองขาม	บ้านโนนงิ้ว ม.1 ต.หนองขาม อ.แก้งคร้อ จ.ชัยภูมิ 36150	อบต.หนองขาม	16.15919	102.17084	19	เทกอง	3	273	ปิด นำไปกำจัด ณ บ่อ ทต.แก้งคร้อ
301	ชัยภูมิ	อบต.หลุบคา	บ้านเหล่ากาดย่า ม.9 ต.หลุบคา อ.แก้งคร้อ จ.ชัยภูมิ 36150	อบต.หลุบคา	16.22865	102.24363	56	เทกอง	3	63	ปิด นำไปกำจัด ณ บ่อ ทต.แก้งคร้อ
302	ชัยภูมิ	อบต.บ้านแก้ง หมู่ 1	บ้านโนนสะอาด ม.1 ต.บ้านแก้ง อ.แก้งคร้อ จ.ชัยภูมิ 36150	อบต.บ้านแก้ง	16.15406	102.30544	0.5	เทกอง	1	0	ปิด นำไปกำจัด ณ บ่อ ทต.แก้งคร้อ
303	ชัยภูมิ	อบต.บ้านแก้ง หมู่ 2	บ้านกุดเต่าน้อย ม.2 ต.บ้านแก้ง อ.แก้งคร้อ จ.ชัยภูมิ 36150	อบต.บ้านแก้ง	16.1867	102.3301	4	เทกอง	1	0	ปิด นำไปกำจัด ณ บ่อ ทต.แก้งคร้อ
304	ชัยภูมิ	อบต.บ้านแก้ง หมู่ 5	บ้านโคกสูง ม.5 ต.บ้านแก้ง อ.แก้งคร้อ จ.ชัยภูมิ 36150	อบต.บ้านแก้ง	16.3885	102.049	0.5	เทกอง	3	0	ปิด นำไปกำจัด ณ บ่อ ทต.แก้งคร้อ
305	ชัยภูมิ	อบต.ช่องสามหมอ หมู่ 7	บ้านภูทอง ม.7 ต.ช่องสามหมอ อ.คอนสวรรค์ จ.ชัยภูมิ 36140	อบต.ช่องสามหมอ	16.04201	102.27793	7	เทกองควบคุมน้อยกว่า50ตัน	2	0	ปิด นำไปกำจัด ณ บ่อ ทม.ชัยภูมิ
306	ชัยภูมิ	อบต.ศรีสำราญ	บ้านหนองบัวบานเย็น หมู่ ที่ 7 ตำบลศรีสำราญ อำเภอคอนสวรรค์ จังหวัดชัยภูมิ	อบต.ศรีสำราญ	16 793	102.31322	18	เทกองควบคุมน้อยกว่า50ตัน	5	0	ปิด นำไปกำจัด ณ บ่อ ทม.ชัยภูมิ
307	ชัยภูมิ	อบต.คอนสวรรค์	บ้านคอนสวรรค์ ม.9 ต.คอนสวรรค์ อ.คอนสวรรค์ จ.ชัยภูมิ 36140	อบต.คอนสวรรค์	15.56807	101.87348	10	เทกอง	4	0	ปิด นำไปกำจัด ณ บ่อ ทม.ชัยภูมิ
308	ชัยภูมิ	ทต.คอนสวรรค์	บ้านหนองแดงน้อย ม.1 ถ.คอนสวรรค์-ไทรงาม ต.โคกมั่งงอย อ.คอนสวรรค์ จ.ชัยภูมิ 36140	ทต.คอนสวรรค์	15.92716	102.26262	29	เทกองควบคุมน้อยกว่า50ตัน	5	0	ปิด นำไปกำจัด ณ บ่อ ทม.ชัยภูมิ

ที่	จังหวัด	สถานที่กำจัดขยะมูลฝอย	ที่ตั้ง	ผู้ดำเนินการ	พิกัด		ขนาดพื้นที่ (ไร่)	การกำจัด	ปริมาณขยะ (ตัน/วัน)	ขยะตกค้าง (ตัน)	ข้อเสนอ
					Latitude	longitude					
309	ชัยภูมิ	อบต.บ้านโสก	บ้านโสก ม.12 ต.บ้านโสก อ.คอนสวรรค์ จ.ชัยภูมิ 36140	อบต.บ้านโสก	15.88707	102.24216	5	เทกองควบคุมน้อยกว่า50ตัน	7	0	ปิด นำไปกำจัด ณ บ่อ ทม.ชัยภูมิ
310	ชัยภูมิ	อบต.ยางหวาย	บ้านยางหวาย ม.2 ต.ยางหวาย อ.คอนสวรรค์ จ.ชัยภูมิ 36140	อบต.ยางหวาย	15.88191	102.28849	5	เทกอง	1	0	ปิด นำไปกำจัด ณ บ่อ ทม.ชัยภูมิ
311	ชัยภูมิ	อบต.หนองขาม	บ้านภูดิน ม.10 ต.หนองขาม อ.คอนสวรรค์ จ.ชัยภูมิ 36140	อบต.หนองขาม	15.84476	102.245	3	เทกองควบคุมน้อยกว่า50ตัน	2	0	ปิด นำไปกำจัด ณ บ่อ ทม.ชัยภูมิ
312	ชัยภูมิ	อบต.โนนสะอาด	บ้านโนนสงเปลือย ม.3 ต.โนนสะอาด อ.คอนสวรรค์ จ.ชัยภูมิ 36140	อบต.โนนสะอาด	15.83033	102.25107	59	เทกอง	2	0	ปิด นำไปกำจัด ณ บ่อ ทม.ชัยภูมิ
313	ชัยภูมิ	ทต.ห้วยยาง	บ้านดอนอุดม ม.7 ต.ห้วยยาง อ.คอนสาร จ.ชัยภูมิ 36180	ทต.ห้วยยาง	16.54838	101.93366	20	เทกอง	5	119	ปรับปรุงให้เป็นระบบการกำจัดที่ถูกต้อง
314	ชัยภูมิ	ทต.ทุ่งลุยลาย	บ้านทุ่งลุยลาย ม.1 ต.ทุ่งลุยลาย อ.คอนสาร จ.ชัยภูมิ 36180	ทต.ทุ่งลุยลาย	16.5034	101.724	4	เทกอง	3	51	ปิด นำไปกำจัด ณ บ่อ ทต.ห้วยยาง
315	ชัยภูมิ	อบต.โนนคูณ	บ้านโสกมะตูม ม.3 ต.โนนคูณ อ.คอนสาร จ.ชัยภูมิ 36180	อบต.โนนคูณ	16.4983	102.019	5	เทกอง	3	126	ปิด นำไปกำจัด ณ บ่อ ทต.ห้วยยาง
316	ชัยภูมิ	อบต.คอนสาร	บ้านหินรอยเมย ม.8 ต.ดงบัง อ.คอนสาร จ.ชัยภูมิ 36180	อบต.คอนสาร	16.56772	101.94387	5	เทกอง	3	69	ปิด นำไปกำจัด ณ บ่อ ทต.ห้วยยาง
317	ชัยภูมิ	อบต.ละหาน	บ้านหนองหญ้าข้าวนก ม.4 ต.ละหาน อ.จัตุรัส จ.ชัยภูมิ 36130	อบต.ละหาน	15.60945	101.94105	8	เทกอง	4	0	ปิด นำไปกำจัด ณ บ่อ ทต.บ้านเพชร
318	ชัยภูมิ	ทต.จัตุรัส	บ้านมะเกลือ หมู่ ที่ 12 ตำบลจัตุรัส อำเภอจัตุรัส จังหวัดชัยภูมิ	ทต.จัตุรัส	15.54279	101.83424	4	เทกอง	8	1200	ปิด นำไปกำจัด ณ บ่อ ทต.บ้านเพชร
319	ชัยภูมิ	อบต.หนองบัวโคก	บ้านห้วยดอนยาว ม.11 ต.หนองบัวโคก อ.จัตุรัส จ.ชัยภูมิ 36130	อบต.หนองบัวโคก	15.45684	101.84167	12	เทกอง	3	160	ปิด นำไปกำจัด ณ บ่อ ทต.บ้านเพชร
320	ชัยภูมิ	ทต.หนองบัวโคก	บ้านหนองสะแก ม.9 ต.บ้านขาม อ.จัตุรัส จ.ชัยภูมิ 36130	ทต.หนองบัวโคก	15.44573	101.81338	19	เทกองควบคุมน้อยกว่า50ตัน	5	0	ปิด นำไปกำจัด ณ บ่อ ทต.บ้านเพชร
321	ชัยภูมิ	อบต.บ้านขาม	บ้านโนนคร้อเหนือ ม.11 ต.บ้านขาม อ.จัตุรัส จ.ชัยภูมิ 36130	อบต.บ้านขาม	15.51757	101.76731	18	เทกองควบคุมน้อยกว่า50ตัน	3	0	ปิด นำไปกำจัด ณ บ่อ ทต.บ้านเพชร

ที่	จังหวัด	สถานที่กำจัดขยะมูลฝอย	ที่ตั้ง	ผู้ดำเนินการ	พิกัด		ขนาดพื้นที่ (ไร่)	การกำจัด	ปริมาณขยะ (ตัน/วัน)	ขยะตกค้าง (ตัน)	ข้อเสนอ
					Latitude	longitude					
322	ชัยภูมิ	อบต.หนองโดน หมู่ 4	บ้านร้านหญ้า ม.4 ต.หนองโดน อ.จัตุรัส จ.ชัยภูมิ 36130	อบต.หนองโดน	15.53315	101.78711	3	เทกองควบคุมน้อยกว่า50ตัน	2	0	ปิด นำไปกำจัด ณ บ่อ ทต.บ้านเพชร
323	ชัยภูมิ	อบต.กุดน้ำใส	บ้านเดื่อ ม.5 ต.กุดน้ำใส อ.จัตุรัส จ.ชัยภูมิ 36130	อบต.กุดน้ำใส	15.5212	101.84967	5	เทกอง	2	0	ปิด นำไปกำจัด ณ บ่อ ทต.บ้านเพชร
324	ชัยภูมิ	อบตหนองบัวบาน	บ้านหนองบัวบาน ม.2 ต.หนองบัวบาน อ.จัตุรัส จ.ชัยภูมิ 36110	อบต.หนองบัวบาน	15.655847	101.83493	8	เทกอง	5	0	ปิด นำไปกำจัด ณ บ่อ ทต.บ้านเพชร
325	ชัยภูมิ	อบต.ส้มป่อย	บ้านหนองม่วง ม.4 ต.ส้มป่อย อ.จัตุรัส จ.ชัยภูมิ 36130	อบต.ส้มป่อย	15.68791	101.80293	2.28	เทกอง	4	0	ปิด นำไปกำจัด ณ บ่อ ทต.บ้านเพชร
326	ชัยภูมิ	ทต.หนองบัวใหญ่	บ้านหนองบัวใหญ่ ม.1 ต.หนองบัวใหญ่ อ.จัตุรัส จ.ชัยภูมิ 36130	ทต.หนองบัวใหญ่	15.56807	101.87349	6	เทกอง	3	200	ปิด นำไปกำจัด ณ บ่อ ทต.บ้านเพชร
327	ชัยภูมิ	อบต.ซับใหญ่	บ้านซับใหญ่พัฒนา ม.10 ต.ซับใหญ่ อ.ซับใหญ่ จ.ชัยภูมิ 36130	อบต.ซับใหญ่	15.36343	101.38151	5	เทกอง	8	50	ปิด นำไปกำจัด ณ บ่อ ทต.บ้านเพชร
328	ชัยภูมิ	ทต.เทพสถิต	บ้านห้วยฝรั่ง ม.4 ต.วะตะแบก อ.เทพสถิต จ.ชัยภูมิ 36230	ทต.เทพสถิต	15.39256	101.4508	5	เทกอง	5	0	ปิด นำไปกำจัด ณ บ่อ ทต.บ้านเพชร
329	ชัยภูมิ	อบต.นายางกลัก	บ้านนายางกลัก ม.1 ต.นายางกลัก อ.เทพสถิต จ.ชัยภูมิ 36230	อบต.นายางกลัก	15.64501	101.51252	20	เทกอง	4	0	ปิด นำไปกำจัด ณ บ่อ ทต.บ้านเพชร
330	ชัยภูมิ	อบต.ตาเนิน	บ้านเนินเพ็ชร หมู่ ที่ 14 ตำบลตาเนิน อำเภอเนินสง่า จังหวัดชัยภูมิ	อบต.ตาเนิน	15.5786	102.017	10	เทกองควบคุมน้อยกว่า50ตัน	2	0	ปิด นำไปกำจัด ณ บ่อ ทม.เมืองชัยภูมิ
331	ชัยภูมิ	อบต.หนองฉิม	บ้านโนนสะอาด ม.8 ต.หนองฉิม อ.เนินสง่า จ.ชัยภูมิ 36130	อบต.หนองฉิม	15.59668	101.9725	10	เทกอง	4	672	ปิด นำไปกำจัด ณ บ่อ ทม.เมืองชัยภูมิ
332	ชัยภูมิ	อบต.ชีบน หมู่ 3	บ้านหนองกระทุ่ม ม.3 ต.ชีบน อ.บ้านเขว้า จ.ชัยภูมิ 36170	อบต.ชีบน	15.88896	101.72882	10	เทกอง	1	0	ปิด นำไปกำจัด ณ บ่อ ทม.เมืองชัยภูมิ
333	ชัยภูมิ	อบต.ชีบน หมู่ 7	บ้านกุดตะเคียน ม.7 ต.ชีบน อ.บ้านเขว้า จ.ชัยภูมิ 36170	อบต.ชีบน	15.81348	101.76941		เทกอง	1	0	ปิด นำไปกำจัด ณ บ่อ ทม.เมืองชัยภูมิ
334	ชัยภูมิ	อบต.โนนแดง	บ้านโนนเสาเล้า ม.3 ต.โนนแดง อ.บ้านเขว้า จ.ชัยภูมิ 36170	อบต.โนนแดง	15.80375	101.9252	79	เทกองควบคุมน้อยกว่า50ตัน	2	0	ปิด นำไปกำจัด ณ บ่อ ทม.เมืองชัยภูมิ

ที่	จังหวัด	สถานที่กำจัดขยะมูลฝอย	ที่ตั้ง	ผู้ดำเนินการ	พิกัด		ขนาดพื้นที่ (ไร่)	การกำจัด	ปริมาณขยะ (ตัน/วัน)	ขยะตกค้าง (ตัน)	ข้อเสนอ
					Latitude	longitude					
335	ชัยภูมิ	ทต.ตลาดแร้ง	บ้านหลุบโพธิ์ ม.17 ต.ตลาดแร้ง อ.บ้านเขว้า จ.ชัยภูมิ 36170	ทต.ตลาดแร้ง	15.79517	101.84607	1	เทกอง	3	128	ปิด นำไปกำจัด ณ บ่อ ทม.เมืองชัยภูมิ
336	ชัยภูมิ	อบต.สามสวน	บ้านสามสวนใต้ หมู่ ที่ 9 ตำบลบ้านสวน อำเภอบ้านแท่น จังหวัดชัยภูมิ	อบต.สามสวน	16.2812	102.013	6	เทกอง	2	200	ปิด นำไปกำจัด ณ บ่อ ทต.แก้งคร้อ
337	ชัยภูมิ	ทต.บ้านเต่า	บ้านหินลาด ม.2 ต.บ้านเต่า อ.บ้านแท่น จ.ชัยภูมิ 36190	ทต.บ้านเต่า	16.32752	102.3918	30	เทกอง	4	173	ปิด นำไปกำจัด ณ บ่อ ทต.แก้งคร้อ
338	ชัยภูมิ	ทต.บ้านเพชร	บ้านดอนชะแง้ ม.11 ต.บ้านเพชร อ.บำเหน็จณรงค์ จ.ชัยภูมิ 36160	ทต.บ้านเพชร	15.442	101.67	51	เทกองควบคุมน้อยกว่า50ตัน	5	0	ปรับปรุงให้เป็นระบบการกำจัดที่ถูกต้อง
339	ชัยภูมิ	ทต.บำเหน็จณรงค์	บ้านปะโค หมู่ ที่ 3 ตำบลบ้านชวน อำเภอบำเหน็จณรงค์ จังหวัดชัยภูมิ	ทต.บำเหน็จณรงค์	15.49973	101.63583	80	เทกองควบคุมน้อยกว่า50ตัน	10	0	ปิด นำไปกำจัด ณ บ่อ ทต.บ้านเพชร
340	ชัยภูมิ	อบต.หัวทะเล หมู่ 2	บ้านหัวสระ ม.2 ต.หัวทะเล อ.บำเหน็จณรงค์ จ.ชัยภูมิ 36160	อบต.หัวทะเล	15.4341	101.755	5	เทกอง	3	0	ปิด นำไปกำจัด ณ บ่อ ทต.บ้านเพชร
341	ชัยภูมิ	อบต.บ้านตาล	บ้านหัวบึง ม.1 ต.บ้านตาล อ.บำเหน็จณรงค์ จ.ชัยภูมิ 36160	อบต.บ้านตาล	15.46949	101.74577	9	เทกอง	1	0	ปิด นำไปกำจัด ณ บ่อ ทต.บ้านเพชร
342	ชัยภูมิ	อบต.โคกเริงรมย์	บ้านสามหลังพัฒนา ม.10 ต.โคกเริงรมย์ อ.บำเหน็จณรงค์ จ.ชัยภูมิ 36160	อบต.โคกเริงรมย์	15.39914	101.64508	10	เทกอง	1	0	ปิด นำไปกำจัด ณ บ่อ ทต.บ้านเพชร
343	ชัยภูมิ	อบต.วังทอง	บ้านห้วยหินฝน หมู่ ที่ 8 ตำบลวังทอง อำเภอภักดีชุมพล จังหวัดชัยภูมิ	อบต.วังทอง	15.84173	101.41271	1	เทกอง	1.5	55	ปิด นำไปกำจัด ณ บ่อ ทม.เมืองชัยภูมิ
344	ชัยภูมิ	อบต.เจาทอง	บ้านลาดชุมพล ม.1 ต.เจาทอง อ.ภักดีชุมพล จ.ชัยภูมิ 36260	อบต.เจาทอง	15.90164	101.43196	5	เทกองควบคุมน้อยกว่า50ตัน	9	0	ปิด นำไปกำจัด ณ บ่อ ทม.เมืองชัยภูมิ
345	ชัยภูมิ	อบต.แหลมทอง หมู่ 5	บ้านสามแยกดงสวรรค์ ม.5 ต.แหลมทอง อ.ภักดีชุมพล จ.ชัยภูมิ 36260	อบต.แหลมทอง	15.9986	101.4455	0.5	เทกอง	2	8	ปิด นำไปกำจัด ณ บ่อ ทม.เมืองชัยภูมิ
346	ชัยภูมิ	อบต.แหลมทอง หมู่ 6	บ้านวังตะกู ม.6 ต.แหลมทอง อ.ภักดีชุมพล จ.ชัยภูมิ 36260	อบต.แหลมทอง	16.01292	101.45214	0.5	เทกอง	2	13	ปิด นำไปกำจัด ณ บ่อ ทม.เมืองชัยภูมิ
347	ชัยภูมิ	อบต.โคกสะอาด	บ้านหัวครูสระ ม.11 ต.โคกสะอาด อ.ภูเขียว จ.ชัยภูมิ 36110	อบต.โคกสะอาด	16.45673	102.08815	20	เทกองควบคุมน้อยกว่า50ตัน	8	0	ปิด นำไปกำจัด ณ บ่อ ทต.แก้งคร้อ

ที่	จังหวัด	สถานที่กำจัดขยะมูลฝอย	ที่ตั้ง	ผู้ดำเนินการ	พิกัด		ขนาดพื้นที่ (ไร่)	การกำจัด	ปริมาณขยะ (ตัน/วัน)	ขยะตกค้าง (ตัน)	ข้อเสนอ
					Latitude	longitude					
348	ชัยภูมิ	ทต.บ้านแก้ง หมู่ 6	บ้านลาด ม.6 ต.บ้านแก้ง อ.ภูเขียว จ.ชัยภูมิ 36110	ทต.บ้านแก้ง	16.43667	102.01179	0.5	เทกอง	1	61	ปิด นำไปกำจัด ณ บ่อ ทต.แก้งคร้อ
349	ชัยภูมิ	ทต.บ้านแก้ง หมู่ 11	บ้านนาหัวแรด ม.11 ต.บ้านแก้ง อ.ภูเขียว จ.ชัยภูมิ 36110	ทต.บ้านแก้ง	16.43275	101.99248	0.5	เทกอง	1	61	ปิด นำไปกำจัด ณ บ่อ ทต.แก้งคร้อ
350	ชัยภูมิ	ทต.บ้านแก้ง หมู่ 15	บ้านธาตุสามหมื่น ม.15 ต.บ้านแก้ง อ.ภูเขียว จ.ชัยภูมิ 36110	ทต.บ้านแก้ง	16.43279	101.99617	0.5	เทกอง	2	40	ปิด นำไปกำจัด ณ บ่อ ทต.แก้งคร้อ
351	ชัยภูมิ	อบต.หนองตูม	บ้านประชาสามัคคี ม.8 ต.หนองตูม อ.ภูเขียว จ.ชัยภูมิ 36110	อบต.หนองตูม	16.31308	102.07625	31	เทกอง	10	0	ปิด นำไปกำจัด ณ บ่อ ทต.แก้งคร้อ
352	ชัยภูมิ	อบต.ผักปัง	บ้านโนนธาตุงาม หมู่ ที่ 17 ตำบลผักปัง อำเภอภูเขียว จังหวัดชัยภูมิ	อบต.ผักปัง	16.34069	102.11053	53	เทกองควบคุมน้อยกว่า50ตัน	7	0	ปิด นำไปกำจัด ณ บ่อ ทต.แก้งคร้อ
353	ชัยภูมิ	อบต.โอโล	บ้านนกเขาทอง หมู่ ที่ 4 ตำบลโอโล อำเภอภูเขียว จังหวัดชัยภูมิ	อบต.โอโล	16.37087	102.22136	30	เทกอง	3	60	ปิด นำไปกำจัด ณ บ่อ ทต.แก้งคร้อ
354	ชัยภูมิ	อบต.กุดยม	บ้านเรือ ม.2 ต.กุดยม อ.ภูเขียว จ.ชัยภูมิ 36110	อบต.กุดยม	16.39631	102.18565	2	เทกอง	2	83	ปิด นำไปกำจัด ณ บ่อ ทต.แก้งคร้อ
355	ชัยภูมิ	อบต.กวางโจน	บ้านนาล้อม ม.10 ต.กวางโจน อ.ภูเขียว จ.ชัยภูมิ 36110	อบต.กวางโจน	16.27728	102.233	14	เทกองควบคุมน้อยกว่า50ตัน	10	0	ปิด นำไปกำจัด ณ บ่อ ทต.แก้งคร้อ
356	ชัยภูมิ	ทต.บ้านเพชรภูเขียว	บ้านเมืองคง ม.2 ต.บ้านเพชร อ.ภูเขียว จ.ชัยภูมิ 36110	ทต.บ้านเพชรภูเขียว	16.35429	102.27535	9	เทกองควบคุมน้อยกว่า50ตัน	5	0	ปิด นำไปกำจัด ณ บ่อ ทต.แก้งคร้อ
357	ชัยภูมิ	ทต.ธาตุทอง	บ้านฝายพญานาค ม.4 ต.ธาตุทอง อ.ภูเขียว จ.ชัยภูมิ 36110	ทต.ธาตุทอง	16.22859	102.24287	30	เทกอง	10	0	ปิด นำไปกำจัด ณ บ่อ ทต.แก้งคร้อ
358	ชัยภูมิ	อบต.นาเสียว หมู่ 2	บ้านนาวัง ม.2 ต.นาเสียว อ.เมืองชัยภูมิ จ.ชัยภูมิ 36000	อบต.นาเสียว	15.92618	102.08125	10	เทกอง	1	0	ปิด นำไปกำจัด ณ บ่อ ทม.ชัยภูมิ
359	ชัยภูมิ	อบต.นาเสียว หมู่ 4	บ้านซับรวงไทร ม.4 ต.นาเสียว อ.เมืองชัยภูมิ จ.ชัยภูมิ 36000	อบต.นาเสียว	15.93862	102.09217	10	เทกอง	1	0	ปิด นำไปกำจัด ณ บ่อ ทม.ชัยภูมิ
360	ชัยภูมิ	อบต.นาเสียว หมู่ 5	บ้านนาสีนวล ม.5 ต.นาเสียว อ.เมืองชัยภูมิ จ.ชัยภูมิ 36000	อบต.นาเสียว	15.90024	102.10908	10	เทกอง	1	0	ปิด นำไปกำจัด ณ บ่อ ทม.ชัยภูมิ

ที่	จังหวัด	สถานที่กำจัดขยะมูลฝอย	ที่ตั้ง	ผู้ดำเนินการ	พิกัด		ขนาดพื้นที่ (ไร่)	การกำจัด	ปริมาณขยะ (ตัน/วัน)	ขยะตกค้าง (ตัน)	ข้อเสนอ
					Latitude	longitude					
361	ชัยภูมิ	อบต.ห้วยบง หมู่ 9	บ้านยางบง หมู่ ที่ 9 ตำบลห้วยบง อำเภอเมืองชัยภูมิ จังหวัดชัยภูมิ	อบต.ห้วยบง	15.86164	102.13983	5	เทกอง	1	32	ปิด นำไปกำจัด ณ บ่อ ทม.ชัยภูมิ
362	ชัยภูมิ	อบต.ซับสีทอง	บ้านห้วยแคนน้อย ม.2 ต.ซับสีทอง อ.เมืองชัยภูมิ จ.ชัยภูมิ 36000	อบต.ซับสีทอง	16.09382	102.02682	2	เทกอง	1	55	ปิด นำไปกำจัด ณ บ่อ ทม.ชัยภูมิ
363	ชัยภูมิ	อบต.คูเมือง	บ้านโนนดู่ ม.4 ต.คูเมือง อ.หนองบัวแดง จ.ชัยภูมิ 36210	อบต.คูเมือง	16.0125	101.7231	0.25	เผาในเตา	5	0	ปิด นำไปกำจัด ณ บ่อ ทม.ชัยภูมิ
364	ชัยภูมิ	อบต.กุดชุมแสง หมู่ 7	บ้านโชคอำนวย หมู่ ที่ 7 ตำบลกุดชุมแสง อำเภอหนองบัวแดง จังหวัดชัยภูมิ	อบต.กุดชุมแสง	16.05594	101.73521	29	เทกอง	3	173	ปิด นำไปกำจัด ณ บ่อ ทม.ชัยภูมิ
365	ชัยภูมิ	อบต.โสกปลาดุก	บ้านหนองตานา ม.3 ต.โสกปลาดุก อ.หนองบัวระเหว จ.ชัยภูมิ 36250	อบต.โสกปลาดุก	15.741	101.741	6	เทกอง	4	0	ปิด นำไปกำจัด ณ บ่อ ทม.ชัยภูมิ
366	ชัยภูมิ	ทต.หนองบัวระเหว	บ้านหนองโจด หมู่ ที่ 3 ตำบลหนองบัวระเหว อำเภอหนองบัวระเหว จังหวัดชัยภูมิ	ทต.หนองบัวระเหว	15.76525	101.74938	9	เทกองควบคุมน้อยกว่า50ตัน	6	0	ปิด นำไปกำจัด ณ บ่อ ทม.ชัยภูมิ
367	ชัยภูมิ	ทต.ห้วยแย้	บ้านซับหวาย ม.7 ต.ห้วยแย้ อ.หนองบัวระเหว จ.ชัยภูมิ 36250	ทต.ห้วยแย้	15.91754	101.68007	8	เทกองควบคุมน้อยกว่า50ตัน	2	0	ปิด นำไปกำจัด ณ บ่อ ทม.ชัยภูมิ
368	ชัยภูมิ	อบต.หนองไผ่ หมู่ 8	หมู่ ที่ 8 ตำบลหนองไผ่ อำเภอแก้งคร้อ จังหวัดชัยภูมิ	อบต.หนองไผ่	16.0751	102.191	2	เทกองควบคุมน้อยกว่า50ตัน	3	0	ปิด นำไปกำจัด ณ บ่อ ทต.แก้งคร้อ
369	ชัยภูมิ	อบต.บ้านแก้ง หมู่ 4	บ้านแก้ง ม.4 ต.บ้านแก้ง อ.แก้งคร้อ จ.ชัยภูมิ 36150	อบต.บ้านแก้ง	16.4594	102.012	0.5	เทกองควบคุมน้อยกว่า50ตัน	2	0	ปิด นำไปกำจัด ณ บ่อ ทต.แก้งคร้อ
370	ชัยภูมิ	อบต.บ้านแก้ง หมู่ 6	บ้านลาด ข ม.6 ต.บ้านแก้ง อ.ภูเขียว จ.ชัยภูมิ 36110	อบต.บ้านแก้ง	16.38863	102.04946	0.5	เทกอง	1	0	ปิด นำไปกำจัด ณ บ่อ ทต.แก้งคร้อ
371	ชัยภูมิ	ทต.บ้านแก้ง หมู่ 20	บ้านโนนหินแร่ ม.20 ต.บ้านแก้ง อ.ภูเขียว จ.ชัยภูมิ 36110	ทต.บ้านแก้ง	16.40918	102.01225	2	เทกอง	2	62	ปิด นำไปกำจัด ณ บ่อ ทต.แก้งคร้อ
372	ชัยภูมิ	อบต.บ้านแก้ง หมู่ 7	บ้านสะเดาหวาน ม.7 ต.บ้านแก้ง อ.แก้งคร้อ จ.ชัยภูมิ 36150	อบต.บ้านแก้ง	16.17466	102.30426	0.5	เทกอง	1	0	ปิด นำไปกำจัด ณ บ่อ ทต.แก้งคร้อ

ที่	จังหวัด	สถานที่กำจัดขยะมูลฝอย	ที่ตั้ง	ผู้ดำเนินการ	พิกัด		ขนาดพื้นที่ (ไร่)	การกำจัด	ปริมาณขยะ (ตัน/วัน)	ขยะตกค้าง (ตัน)	ข้อเสนอ
					Latitude	longitude					
373	ชัยภูมิ	บริษัท ทวีรัตน์พลาสติก (อบต.นาฝาย)	227 ม.14 ต.นาฝาย อ.เมืองชัยภูมิ จ.ชัยภูมิ 36000	บริษัททวีรัตน์พลาสติก	15.86322	101.96776	100	อื่นๆ	35	0	ปิด นำไปกำจัด ณ บ่อ ทม.ชัยภูมิ
374	ชุมพร	อบต.บ้านนา	บ้านนาปรือ ม.4 ต.บ้านนา อ.เมืองชุมพร จ.ชุมพร 86000	อบต.บ้านนา	10.497	99.1032	18	เทกอง	1.5	240	ปิด นำไปกำจัด ณ บ่อ ทม.ชุมพร
375	ชุมพร	อบต.ปากน้ำ	บ้านใน ม.6 ต.ปากน้ำ อ.เมืองชุมพร จ.ชุมพร 86000	อบต.ปากน้ำ	10.3875	99.245	6	เทกอง	10	4131.18	ปิด นำไปกำจัด ณ บ่อ ทม.ชุมพร
376	ชุมพร	ทต.ปากตะโก	บ้านหนองไม้แก่น ม.2 ต.ปากตะโก อ.ทุ่งตะโก จ.ชุมพร 86200	ทต.ปากตะโก	10.1148	99.1308	16	เทกอง	5	171.26	ปิด นำไปกำจัด ณ บ่อ ทม.หลังสวน
377	ชุมพร	อบต.ตะโก	บ้านควนดิน ม.6 ต.ตะโก อ.ทุ่งตะโก จ.ชุมพร 86220	อบต.ตะโก	10.0567	99.1159	2	เผาในเตา	3	0	ปิด นำไปกำจัด ณ บ่อ ทม.หลังสวน
378	ชุมพร	ทต.มาบอำมฤต	บ้านม่วงแถว ม.7 ต.เขาไชยราช อ.ปะทิว จ.ชุมพร 86160	ทต.มาบอำมฤต	10.9181	99.377	19	เทกอง	6	68.4	ปิด นำไปกำจัด ณ บ่อ ทม.ชุมพร
379	ชุมพร	ทต.สะพลี	บ้านปากด่าน ม.2 ต.สะพลี อ.ปะทิว จ.ชุมพร 86230	ทต.สะพลี	10.5768	99.2508	13	เทกอง	3	198.9	ปิด นำไปกำจัด ณ บ่อ ทม.ชุมพร
380	ชุมพร	อบต.สะพลี	บ้านปากด่าน ม.2 ต.สะพลี อ.ปะทิว จ.ชุมพร 86160	อบต.สะพลี	10.5749	99.2422	6	เทกอง	3	236.25	ปิด นำไปกำจัด ณ บ่อ ทม.ชุมพร
381	ชุมพร	ทต.พะโต๊ะ	บ้านควนดอกไม้ ม.4 ต.พะโต๊ะ อ.พะโต๊ะ จ.ชุมพร 86180	ทต.พะโต๊ะ	9.7877	98.7988	1	เผาในเตา	5	3.6	ปิด นำไปกำจัด ณ บ่อ ทม.หลังสวน
382	ชุมพร	ทต.ละแม	บ้านมาดยาว ม.14 ต.ละแม อ.ละแม จ.ชุมพร 86170	ทต.ละแม	9.7614	99.1204	5	เทกอง	4	3131.7	ปิด นำไปกำจัด ณ บ่อ ทม.หลังสวน
383	ชุมพร	อบต.ละแม	บ้านมาดยาว ม.14 ต.ละแม อ.ละแม จ.ชุมพร 86170	อบต.ละแม	9.7547	99.1246	4	เทกอง	10	2156.25	ปิด นำไปกำจัด ณ บ่อ ทม.หลังสวน
384	ชุมพร	อบต.เขาทะลุ	บ้านล่าง ม.2 ต.เขาทะลุ อ.สวี จ.ชุมพร 86130	อบต.เขาทะลุ	10.2173	98.9241	4.2	เทกอง	6	149.46	ปิด นำไปกำจัด ณ บ่อ ทม.ชุมพร
385	ชุมพร	อบต.เขาไชยราช	บ้านเขาเลี้ยง ม.1 ต.เขาไชยราช อ.ปะทิว จ.ชุมพร 86120	อบต.เขาไชยราช	10.8862	99.2719	3	เผาในเตา	2	0	ปิด นำไปกำจัด ณ บ่อ ทม.ชุมพร

ที่	จังหวัด	สถานที่กำจัดขยะมูลฝอย	ที่ตั้ง	ผู้ดำเนินการ	พิกัด		ขนาดพื้นที่ (ไร่)	การกำจัด	ปริมาณขยะ (ตัน/วัน)	ขยะตกค้าง (ตัน)	ข้อเสนอ
					Latitude	longitude					
386	ชุมพร	อบต.ทุ่งคา	บ้านห้วยสะท้อน ม.3 ต.ทุ่งคา อ.เมืองชุมพร จ.ชุมพร 86000	อบต.ทุ่งคา	10.3742	99.1222		เผาในเตา	1.5	0	ปิด นำไปกำจัด ณ บ่อ ทม.ชุมพร
387	เชียงราย	ทต.เวียงเชียงแสน	บ้านเวียงเหนือ หมู่ 2 ต.เวียง อ.เชียงแสน (ฝั่งซ้าย) จ.เชียงราย 57150	ทต.เวียงเชียงแสน	20.3044	100.0825	50	เทกองควบคุมน้อยกว่า50ตัน	5	0	ปรับปรุงให้เป็นระบบการกำจัดที่ถูกต้อง
388	เชียงราย	ทต.ม่วงยาย	หมู่ 5 ต.ม่วงยาย อ.เวียงแก่น จ.เชียงราย 57310	ทต.ม่วงยาย	20.0955	100.5229	3	เทกอง	3	0	ปิด นำไปกำจัด ณ บ่อ ทต.เวียงเชียงแสน
389	เชียงราย	ทต. บ้านปล้อง	หมู่ 3 ต.ปล้อง อ.เทิง จ.เชียงราย จ.เชียงราย 57160	ทต.บ้านปล้อง	19.6606	100.0936	10	เทกอง	6	0	ปิด นำไปกำจัด ณ บ่อ ทน.เชียงราย
390	เชียงราย	อบต.แม่ลอย หมู่ 1	บ้านหนองข่วง หมู่ 1 ต.แม่ลอย อ.เทิง จ.เชียงราย 57160	อบต.แม่ลอย	19.5819	100.068		เทกอง	1	0	ปิด นำไปกำจัด ณ บ่อ ทน.เชียงราย
391	เชียงราย	อบต.แม่ลอย หมู่ 2	บ้านเกี๋ยงดอย หมู่ที่ 2 ต.แม่ลอย อ.เทิง จ.เชียงราย 57160	อบต.แม่ลอย	19.5482	100.069		เทกอง	1	0	ปิด นำไปกำจัด ณ บ่อ ทน.เชียงราย
392	เชียงราย	อบต.แม่ลอย หมู่ 5	บ้านแม่ลอยไร่ หมู่ 5 ต.แม่ลอย อ.เทิง จ.เชียงราย 57160	อบต.แม่ลอย	19.5843	100.077		เทกอง	1	0	ปิด นำไปกำจัด ณ บ่อ ทน.เชียงราย
393	เชียงราย	อบต.แม่ลอย หมู่ 13	บ้านเกี๋ยงดอยเจริญราษฎร์ หมู่ 13 ต.แม่ลอย อ.เทิง จ.เชียงราย 57160	อบต.แม่ลอย	19.5801	100.033		เทกอง	1	0	ปิด นำไปกำจัด ณ บ่อ ทน.เชียงราย
394	เชียงราย	อบต.แม่ลอย หมู่ 6	บ้านแม่ลอยไร่ใต้ หมู่ 6 ต.แม่ลอย อ.เทิง จ.เชียงราย 57160	อบต.แม่ลอย	19.5894	100.063		เทกอง	1	0	ปิด นำไปกำจัด ณ บ่อ ทน.เชียงราย
395	เชียงราย	อบต.แม่ลอย หมู่ 12	บ้านศิริมงคล หมู่ 12 ต.แม่ลอย อ.เทิง จ.เชียงราย 57160	อบต.แม่ลอย	19.5415	100.034		เทกอง	1	0	ปิด นำไปกำจัด ณ บ่อ ทน.เชียงราย
396	เชียงราย	ทต.เวียงชัย	บ้านชัยภูมิ หมู่ 10 ต.เวียงชัย อ.เวียงชัย จ.เชียงราย 57210	ทต.เวียงชัย	19.87	99.9344	29	เทกองควบคุมน้อยกว่า50ตัน	6	0	ปิด นำไปกำจัด ณ บ่อ ทน.เชียงราย
397	เชียงราย	ทต.ป่าแดด	สักพัฒนา หมู่ 7 ต.ป่าแดด อ.ป่าแดด จ.เชียงราย 57190	ทต.ป่าแดด	19.5133	100 60	7	เทกอง	5	0	ปิด นำไปกำจัด ณ บ่อ ทน.เชียงราย
398	เชียงราย	ทต.จันจว้า	49 ม.2 ต.จันจว้าใต้ อ.แม่จัน จ.เชียงราย 57110	ทต.จันจว้า	20.2039	99.984	16	เทกองควบคุมน้อยกว่า50ตัน	5	0	ปิด นำไปกำจัด ณ บ่อ ทต.แม่สาย

ที่	จังหวัด	สถานที่กำจัดขยะมูลฝอย	ที่ตั้ง	ผู้ดำเนินการ	พิกัด		ขนาดพื้นที่ (ไร่)	การกำจัด	ปริมาณขยะ (ตัน/วัน)	ขยะตกค้าง (ตัน)	ข้อเสนอ
					Latitude	longitude					
399	เชียงราย	อบต.ป่าตึง หมู่ 3	ท่าต้นแฟน หมู่ 3 ต.ป่าตึง อ.แม่จัน จ.เชียงราย 57110	อบต.ป่าตึง	20.3892	99.8953	1	เผาในเตา	5	0	ปิด นำไปกำจัด ณ บ่อ ทต.แม่สาย
400	เชียงราย	ทต.ครึ่ง หมู่ 10 บ้านครึ่งใต้ประชาภิวัฒน์	บ้านครึ่งใต้ประชาภิวัฒน์ หมู่ที่ 10 ต.ครึ่ง อ.เชียงของ จ.เชียงราย 57140	ทต.ครึ่ง	20.0467	100.36	2	เทกอง	1	0	ปิด นำไปกำจัด ณ บ่อ ทต.เวียงเชียงแสน
401	เชียงราย	ทต.ครึ่ง หมู่ 6	บ้านตอง หมู่ ที่ 6 ต.ครึ่ง อ.เชียงของ จ.เชียงราย 57140	ทต.ครึ่ง	20.129	100.414		เทกอง	1	0	ปิด นำไปกำจัด ณ บ่อ ทต.เวียงเชียงแสน
402	เชียงราย	อบต.แม่ลอย หมู่ 9	บ้านจำไคร้ หมู่ ที่ 9 ต.แม่ลอย อ.เทิง จ.เชียงราย 57160	อบต.แม่ลอย	19.5728	100.103		เทกอง	1	0	ปิด นำไปกำจัด ณ บ่อ ทน.เชียงราย
403	เชียงราย	ทต.สิริเวียงชัย	ต.ศิริเวียงชัย อ.พาน จ.เชียงราย 57210	ทต.สิริเวียงชัย	19.8314	99.9425	6	อื่นๆ	5	0	ปิด นำไปกำจัด ณ บ่อ ทน.เชียงราย
404	เชียงราย	ทต.เมืองชุม	ต.เมืองชุม อ.แม่จัน จ.เชียงราย 57110	วิสาหกิจชุมชน	19.9131	99.9941		เผาในเตา	2	0	ปิด นำไปกำจัด ณ บ่อ ทน.เชียงราย
405	เชียงราย	ทต.บ้านต้า	ต.บ้านต้า อ.เชียงแสน จ.เชียงราย 57150	ทต.บ้านต้า	19.8334	100.215	7	เทกอง	4	0	ปิด นำไปกำจัด ณ บ่อ ทต.เวียงเชียงแสน
406	เชียงราย	ทต.หงาว หมู่ 1	หมู่ 1 ต.หงาว อ.ป่าแดด จ.เชียงราย 57190	ทต.หงาว	19.6567	100.2642		เทกอง	1	0	ปิด นำไปกำจัด ณ บ่อ ทน.เชียงราย
407	เชียงราย	ทต.หงาว หมู่ 2	หมู่ 2 ต.หงาว อ.ป่าแดด จ.เชียงราย 57190	ทต.หงาว	19.6461	100.2462		เทกอง	1	0	ปิด นำไปกำจัด ณ บ่อ ทน.เชียงราย
408	เชียงราย	ทต.หงาว หมู่ 3	หมู่ 3 ต.หงาว อ.ป่าแดด จ.เชียงราย 57190	ทต.หงาว	19.6535	100.2695		เทกอง	1	0	ปิด นำไปกำจัด ณ บ่อ ทน.เชียงราย
409	เชียงราย	ทต.หงาว หมู่ 4	หมู่ 4 ต.หงาว อ.ป่าแดด จ.เชียงราย 57190	ทต.หงาว	19.6917	100.2552		เทกอง	1	0	ปิด นำไปกำจัด ณ บ่อ ทน.เชียงราย
410	เชียงราย	ทต.หงาว หมู่ 5	หมู่ 5 ต.หงาว อ.ป่าแดด จ.เชียงราย 57190	ทต.หงาว	19.688	100.2754		เทกอง	1	0	ปิด นำไปกำจัด ณ บ่อ ทน.เชียงราย
411	เชียงราย	ทต.หงาว หมู่ 6	หมู่ 6 ต.หงาว อ.ป่าแดด จ.เชียงราย 57190	ทต.หงาว	19.7002	100.2613		เทกอง	1	0	ปิด นำไปกำจัด ณ บ่อ ทน.เชียงราย
412	เชียงราย	ทต.หงาว หมู่ 7	หมู่ 7 ต.หงาว อ.ป่าแดด จ.เชียงราย 57190	ทต.หงาว	19.6778	100.2835		เทกอง	1	0	ปิด นำไปกำจัด ณ บ่อ ทน.เชียงราย

ที่	จังหวัด	สถานที่กำจัดขยะมูลฝอย	ที่ตั้ง	ผู้ดำเนินการ	พิกัด		ขนาดพื้นที่ (ไร่)	การกำจัด	ปริมาณขยะ (ตัน/วัน)	ขยะตกค้าง (ตัน)	ข้อเสนอ
					Latitude	longitude					
413	เชียงราย	ทต.ม่วงยาย (เผาในเตา)	บ้านยายใต้ หมู่ ที่ 5 ต.ม่วงยาย อ.เวียงแก่น จ.เชียงราย 57310	ทต.ม่วงยาย	18.1727	97.8985	20	อื่นๆ	3	0	ปิด นำไปกำจัด ณ บ่อ ทต.เวียงเชียงแสน
414	เชียงราย	ทต.ม่วงยาย (เทกอง)	บ้านยายใต้ หมู่ ที่ 5 ต.ม่วงยาย อ.เวียงแก่น จ.เชียงราย 57310	ทต.ม่วงยาย			19	เทกอง	3	0	ปิด นำไปกำจัด ณ บ่อ ทต.เวียงเชียงแสน
415	เชียงราย	ทต.ป่าแงะ	บ้านหนองสองห้อง ม.8 ต.ป่าแงะ อ.ป่าแดด จ.เชียงราย	ทต.ป่าแงะ	19.5655	99.9984	3	เทกอง	3	0	ปิด นำไปกำจัด ณ บ่อ ทน.เชียงราย
416	เชียงราย	ทต.เมืองพาน	บ้านฮ่องหลง ม.16 ต.เมืองพาน อ.พาน จ.เชียงราย	ทต.เมืองพาน	19.5614	99.7409	3	เทกอง	5	0	ปิด นำไปกำจัด ณ บ่อ ทน.เชียงราย
417	เชียงราย	ทต.แม่สรวย	บ้านร้องเจริญ ม.7 ต.แม่สรวย อ.แม่สรวย จ.เชียงราย	ทต.แม่สรวย	19.6464	99.5449	5	เทกอง	4	0	ปิด นำไปกำจัด ณ บ่อ ทน.เชียงราย
418	เชียงราย	ทต.ศรีโพธิเงิน	ต.ศรีโพธิเงิน อ.ป่าแดด จ.เชียงราย	ทต.ศรีโพธิเงิน	19.4525	99.956	1	เทกอง	2	0	ปิด นำไปกำจัด ณ บ่อ ทน.เชียงราย
419	เชียงราย	ทต.แม่จัน	บ้านหนองแว่น ม.9 ต.แม่จัน อ.แม่จัน จ.เชียงราย	ทต.แม่จัน	20.1472	99.878		เทกอง	5	0	ปิด นำไปกำจัด ณ บ่อ ทต.แม่สาย
420	เชียงราย	ทต.แม่คำ	บ้านแม่คำสบเปิน ม.1 ต.แม่คำ อ.แม่จัน จ.เชียงราย	ทต.แม่คำ	20.2208	99.8496	1	เทกอง	2	0	ปิด นำไปกำจัด ณ บ่อ ทต.แม่สาย
421	เชียงราย	อบต.แม่สลองนอก	บ้านสันติคีรี ม.1 ต.แม่สลวงนอก อ.แม่ฟ้าหลวง จ.เชียงราย	อบต.แม่สลองนอก	20.1569	99.6107	2	เทกอง	5	0	ปิด นำไปกำจัด ณ บ่อ ทต.แม่สาย
422	เชียงราย	อบต.แม่เปา หมู่ 1	บ้านสันเจริญ ม.1 ต.แม่เปา อ.พญาเม็งราย จ.เชียงราย	อบต.แม่เปา	19.9163	100.122		เทกอง	2	0	ปิด นำไปกำจัด ณ บ่อ ทน.เชียงราย
423	เชียงราย	อบต.แม่เปา หมู่ 14	บ้านสบเปาใหม่ ม.14 ต.แม่เปา อ.พญาเม็งราย จ.เชียงราย	อบต.แม่เปา	19.8895	100.126		เทกอง	2	0	ปิด นำไปกำจัด ณ บ่อ ทน.เชียงราย
424	เชียงราย	ทต.ป่าซาง	บ้านแม่สลองใน ม.14 ต.ป่าซาง อ.แม่จัน จ.เชียงราย	ทต.ป่าซาง	20.1869	99.8072	1	เทกอง	10	0	ปิด นำไปกำจัด ณ บ่อ ทต.แม่สาย
425	เชียงราย	อบต.ทรายขาว	บ้านโป่งทวี ม.16 ต.ทรายขาว อ.พาน จ.เชียงราย	อบต.ทรายขาว	19.659	99.7262		เทกอง	2	0	ปิด นำไปกำจัด ณ บ่อ ทน.เชียงราย
426	เชียงราย	ทต.หล่ายงาว	บ้านหล่ายง่าว ม.1 ต.หล่ายงาว อ.เวียงแก่น จ.เชียงราย	ทต.หล่ายงาว	20.0899	100.484	3	เทกอง	3	0	ปิด นำไปกำจัด ณ บ่อ ทต.เวียงเชียงแสน

ที่	จังหวัด	สถานที่กำจัดขยะมูลฝอย	ที่ตั้ง	ผู้ดำเนินการ	พิกัด		ขนาดพื้นที่ (ไร่)	การกำจัด	ปริมาณขยะ (ตัน/วัน)	ขยะตกค้าง (ตัน)	ข้อเสนอ
					Latitude	longitude					
427	เชียงราย	ทต.ดงมะดะ	บ้านแพะบ้านเท่า ม.9 ต.ดงมะดะ อ.แม่ลาว จ.เชียงราย	ทต.ดงมะดะ	19.7154	99.6476	10	เทกอง	2	0	ปิด นำไปกำจัด ณ บ่อ ทน.เชียงราย
428	เชียงราย	ทต.ป่าก่อดำ	บ้านป่าก่อดำใหม่ ม.12 ต.ป่าก่อดำ อ.แม่ลาว จ.เชียงราย	ทต.ป่าก่อดำ	19.7698	99.761		เทกอง	2	0	ปิด นำไปกำจัด ณ บ่อ ทน.เชียงราย
429	เชียงราย	อบต.ศรีถ้อย	บ้านทุ่งยาว ม.7 ต.ศรีถ้อย อ.แม่สรวย จ.เชียงราย	อบต.ศรีถ้อย	19.5981	99.7602		เทกอง	1	0	ปิด นำไปกำจัด ณ บ่อ ทน.เชียงราย
430	เชียงราย	อบต.วาวี	บ้านดอยช้าง ม.3 ต.วาวี อ.แม่สรวย จ.เชียงราย	อบต.วาวี				เทกอง	1	0	ปิด นำไปกำจัด ณ บ่อ ทน.เชียงราย
431	เชียงราย	อบต.บ้านด้าย	ต.บ้านด้าย อ.แม่สาย จ.เชียงราย	อบต.บ้านด้าย				เทกอง	1	0	ปิด นำไปกำจัด ณ บ่อ ทต.แม่สาย
432	เชียงราย	อบต.แม่ข้าวต้ม	ต.แม่ข้าวต้ม อ.เมือง จ.เชียงราย	อบต.แม่ข้าวต้ม				เทกอง	1	0	ปิด นำไปกำจัด ณ บ่อ ทน.เชียงราย
433	เชียงใหม่	ทต.แม่หอพระ หมู่ 1	บ้านป่าเลา หมู่ 1 ต.แม่หอพระ อ.แม่แตง จ.เชียงใหม่	ทต.แม่หอพระ	19.1153	99.0651	2	เทกอง	2	0	ปิด นำไปกำจัด ณ บ่อ อบจ.เชียงใหม่
434	เชียงใหม่	ทต.แม่หอพระ หมู่ 2	บ้านหัวฝาย หมู่ 2 ต.แม่หอพระ อ.แม่แตง จ.เชียงใหม่	ทต.แม่หอพระ	19.1197	99.0355	2	เทกอง	2	0	ปิด นำไปกำจัด ณ บ่อ อบจ.เชียงใหม่
435	เชียงใหม่	ทต.แม่หอพระ หมู่ 3	บ้านผึ้ง หมู่ 3 ต.แม่หอพระ อ.แม่แตง จ.เชียงใหม่	ทต.แม่หอพระ	19.1119	99.014	2	เทกอง	1.5	0	ปิด นำไปกำจัด ณ บ่อ อบจ.เชียงใหม่
436	เชียงใหม่	ทต.แม่หอพระ หมู่ 5	บ้านแม่หอพระ หมู่ 5 ต.แม่หอพระ อ.แม่แตง จ.เชียงใหม่	ทต.แม่หอพระ	19.1162	98.9946	2	เทกอง	1.5	0	ปิด นำไปกำจัด ณ บ่อ อบจ.เชียงใหม่
437	เชียงใหม่	ทต.แม่หอพระ หมู่ 8	บ้านป่าไม้ หมู่ 8 ต.แม่หอพระ อ.แม่แตง จ.เชียงใหม่	ทต.แม่หอพระ	19.1005	99.0728	2	เทกอง	1.5	0	ปิด นำไปกำจัด ณ บ่อ อบจ.เชียงใหม่
438	เชียงใหม่	ทต.แม่หอพระ หมู่ 9	บ้านภูดิน หมู่ 9 ต.แม่หอพระ อ.แม่แตง จ.เชียงใหม่	ทต.แม่หอพระ	19.1361	99.0611	2	เทกอง	1.5	0	ปิด นำไปกำจัด ณ บ่อ อบจ.เชียงใหม่
439	เชียงใหม่	ทต.ทุ่งข้าวพวง หมู่ 1	บ้านห้วยเป้า หมู่ 1 ต.ทุ่งข้าวพวง อ.เชียงดาว จ.เชียงใหม่	ทต.ทุ่งข้าวพวง	19.5604	98.961	5	เทกอง	2	0	ปิด นำไปกำจัด ณ บ่อ ทต.เวียงฝาง
440	เชียงใหม่	ทต.ทุ่งข้าวพวง หมู่ 2	บ้านแม่ก๋อน หมู่ 2 ต.ทุ่งข้าวพวง อ.เชียงดาว จ.เชียงใหม่	ทต.ทุ่งข้าวพวง	19.5628	98.9294	1	เทกอง	2	0	ปิด นำไปกำจัด ณ บ่อ ทต.เวียงฝาง

ที่	จังหวัด	สถานที่กำจัดขยะมูลฝอย	ที่ตั้ง	ผู้ดำเนินการ	พิกัด		ขนาดพื้นที่ (ไร่)	การกำจัด	ปริมาณขยะ (ตัน/วัน)	ขยะตกค้าง (ตัน)	ข้อเสนอ
					Latitude	longitude					
441	เชียงใหม่	ทต.ทุ่งข้าวพวง หมู่ 4	บ้านแม่จา หมู่ 4 ต.ทุ่งข้าวพวง อ.เชียงดาว จ.เชียงใหม่	ทต.ทุ่งข้าวพวง	19.5078	98.933		เทกอง	1	0	ปิด นำไปกำจัด ณ บ่อ ทต.เวียงฝาง
442	เชียงใหม่	ทต.ทุ่งข้าวพวง หมู่ 5	บ้านห้วยทรายขาว หมู่ 5 ต.ทุ่งข้าวพวง อ.เชียงดาว จ.เชียงใหม่	ทต.ทุ่งข้าวพวง	19.5067	98.9706		เทกอง	2	0	ปิด นำไปกำจัด ณ บ่อ ทต.เวียงฝาง
443	เชียงใหม่	ทต.ทุ่งข้าวพวง หมู่ 6	บ้านขุนคอง หมู่ 6 ต.ทุ่งข้าวพวง อ.เชียงดาว จ.เชียงใหม่	ทต.ทุ่งข้าวพวง	19.5273	98.8736	1	เทกอง	2	0	ปิด นำไปกำจัด ณ บ่อ ทต.เวียงฝาง
444	เชียงใหม่	ทต.ทุ่งข้าวพวง หมู่ 7	บ้านห้วยตีนตั้ง หมู่ 7 ต.ทุ่งข้าวพวง อ.เชียงดาว จ.เชียงใหม่	ทต.ทุ่งข้าวพวง	19.5316	98.9685	1	เทกอง	2	0	ปิด นำไปกำจัด ณ บ่อ ทต.เวียงฝาง
445	เชียงใหม่	อบต.สะลวง หมู่ 2	บ้านสะลวงใน หมู่ 2 ต.สะลวง อ.แม่ริม จ.เชียงใหม่	อบต.สะลวง	19 510	98.8793	0.5	เผาในเตา	2	0	ปิด นำไปกำจัด ณ บ่อเอกชน อ.ฮอด
446	เชียงใหม่	อบต.สะลวง หมู่ 3	บ้านสะลวงนอก หมู่ 3 ต.สะลวง อ.แม่ริม จ.เชียงใหม่	อบต.สะลวง	19.0225	98.8902	0.5	เผาในเตา	2	0	ปิด นำไปกำจัด ณ บ่อเอกชน อ.ฮอด
447	เชียงใหม่	อบต.โปงทุ่ง หมู่ 1	บ้านเกาะหลวง หมู่ 1 ต.โปงทุ่ง อ.ดอยเต่า จ.เชียงใหม่	อบต.โปงทุ่ง	17.8632	98.7291		เทกอง	2	0	ปิด นำไปกำจัด ณ บ่อเอกชน อ.ฮอด
448	เชียงใหม่	อบต.โปงทุ่ง หมู่ 2	บ้านสันบ่อเย็น หมู่ 2 ต.โปงทุ่ง อ.ดอยเต่า จ.เชียงใหม่ บ่อ 2 ใหม่.	อบต.โปงทุ่ง	17.8416	98.7303		เทกอง	2	0	ปิด นำไปกำจัด ณ บ่อเอกชน อ.ฮอด
449	เชียงใหม่	อบต.โป่งแยง หมู่ 1	บ้านโป่งแยงใน ม.1 แม่ริมสะเมิง ต.โป่งแยง อ.แม่ริม จ.เชียงใหม่	อบต.โป่งแยง	18.8784	98.7889	1	เทกอง	3	0	ปิด นำไปกำจัด ณ บ่อเอกชน อ.ฮอด
450	เชียงใหม่	อบต.โป่งแยง หมู่ 2	บ้านโป่งแยงนอก ม.2 แม่ริมสะเมิง ต.โป่งแยง อ.แม่ริม จ.เชียงใหม่	อบต.โป่งแยง	18.9029	98.84	2	เทกอง	3	0	ปิด นำไปกำจัด ณ บ่อเอกชน อ.ฮอด
451	เชียงใหม่	อบต.โป่งแยง หมู่ 4	บ้านกองแหะ ม.4 แม่ริมสะเมิง ต.โป่งแยง อ.แม่ริม จ.เชียงใหม่	อบต.โป่งแยง	18.8691	98.8032	3	เทกอง	3	0	ปิด นำไปกำจัด ณ บ่อเอกชน อ.ฮอด
452	เชียงใหม่	อบต.โป่งแยง หมู่ 6	บ้านแม่สาใหม่ ม.6 แม่ริมสะเมิง ต.โป่งแยง อ.แม่ริม จ.เชียงใหม่	อบต.โป่งแยง	18.886	98.8439	4	เทกอง	3	0	ปิด นำไปกำจัด ณ บ่อเอกชน อ.ฮอด
453	เชียงใหม่	อบต.โป่งแยง หมู่ 7	บ้านบวกจัน ม.7 แม่ริมสะเมิง ต.โป่งแยง อ.แม่ริม จ.เชียงใหม่	อบต.โป่งแยง	18.8576	98.7911	5	เทกอง	3	0	ปิด นำไปกำจัด ณ บ่อเอกชน อ.ฮอด

ที่	จังหวัด	สถานที่กำจัดขยะมูลฝอย	ที่ตั้ง	ผู้ดำเนินการ	พิกัด		ขนาดพื้นที่ (ไร่)	การกำจัด	ปริมาณขยะ (ตัน/วัน)	ขยะตกค้าง (ตัน)	ข้อเสนอ
					Latitude	longitude					
454	เชียงใหม่	อบต.โป่งแยง หมู่ 8	บ้านบวกเต๋ย ม.8 แม่ริมสะเมิง ต.โป่งแยง อ.แม่ริม จ.เชียงใหม่	อบต.โป่งแยง	18.8809	98.7833	6	เทกอง	3	0	ปิด นำไปกำจัด ณ บ่อเอกชน อ.ฮอด
455	เชียงใหม่	อบต.โป่งแยง หมู่ 9	บ้านผานกกก ม.9 แม่ริมสะเมิง ต.โป่งแยง อ.แม่ริม จ.เชียงใหม่	อบต.โป่งแยง	18.8454	98.8359	7	เทกอง	3	0	ปิด นำไปกำจัด ณ บ่อเอกชน อ.ฮอด
456	เชียงใหม่	อบต.ดอยลาง	บ้านปางต้นค้อง ม.1 ต.มะลิกา อ.แม่อาย จ.เชียงใหม่	อบต.ดอยลาง	20.0203	99.3142	8	เทกอง	2	0	ปิด นำไปกำจัด ณ บ่อ ทต.เวียงฝาง
457	เชียงใหม่	อบต.แม่ทะลบ	บ้านใหม่พัฒนา ม.6 ต.แม่ทะลบ อ.ไชยปราการ จ.เชียงใหม่	อบต.แม่ทะลบ	19.7329	99.1875	9	เทกอง	7	0	ปิด นำไปกำจัด ณ บ่อ ทต.เวียงฝาง
458	เชียงใหม่	อบต.ศรีดงเย็น หมู่ 11	บ้านกิ่วจำปา ม.11 ต.ศรีดงเย็น อ.ไชยปราการ จ.เชียงใหม่	อบต.ศรีดงเย็น	19.6514	99.1465	10	เทกอง	5	0	ปิด นำไปกำจัด ณ บ่อ ทต.เวียงฝาง
459	เชียงใหม่	อบต.แม่สอย หมู่ 1	บ้านหนองคัน ม.1 ต.แม่สอย อ.จอมทอง จ.เชียงใหม่	อบต.แม่สอย	18.2815	98.6856	11	เทกอง	2	0	ปิด นำไปกำจัด ณ บ่อเอกชน อ.ฮอด
460	เชียงใหม่	อบต.แม่สอย หมู่ 2	บ้านวังน้ำหยาด ม.2 ต.แม่สอย อ.จอมทอง จ.เชียงใหม่	อบต.แม่สอย	18.3019	98.6312	12	เทกอง	2	0	ปิด นำไปกำจัด ณ บ่อเอกชน อ.ฮอด
461	เชียงใหม่	อบต.แม่สอย หมู่ 3	ป่าช้าหลวง ม.3 ต.แม่สอย อ.จอมทอง จ.เชียงใหม่	อบต.แม่สอย	18.2807	98.6429	13	เทกอง	2	0	ปิด นำไปกำจัด ณ บ่อเอกชน อ.ฮอด
462	เชียงใหม่	อบต.แม่สอย หมู่ 5	บ้านโรงวัว ม.5 ต.แม่สอย อ.จอมทอง จ.เชียงใหม่	อบต.แม่สอย	18.2711	98.6597	14	เทกอง	1	0	ปิด นำไปกำจัด ณ บ่อเอกชน อ.ฮอด
463	เชียงใหม่	อบต.แม่สอย หมู่ 7	บ้านสบสอย ม.7 ต.แม่สอย อ.จอมทอง จ.เชียงใหม่	อบต.แม่สอย	18.2909	98.6241	15	เทกอง	1	0	ปิด นำไปกำจัด ณ บ่อเอกชน อ.ฮอด
464	เชียงใหม่	อบต.แม่สอย หมู่ 11	บ้านห้วยห้า ม.11 ต.แม่สอย อ.จอมทอง จ.เชียงใหม่	อบต.แม่สอย	18.2952	98.6288	16	เทกอง	1	0	ปิด นำไปกำจัด ณ บ่อเอกชน อ.ฮอด
465	เชียงใหม่	อบต.ยางเปียง หมู่ 13	บ้านดอย ม.13 ต.ยางเปียง อ.อมก๋อย จ.เชียงใหม่	อบต.ยางเปียง	17.7831	98.3607	17	เทกอง	5	0	ปิด นำไปกำจัด ณ บ่อเอกชน อ.ฮอด
466	เชียงใหม่	อบต.ยางเปียง หมู่ 16	บ้านยางเปียงใต้ ม.16 ต.ยางเปียง อ.อมก๋อย จ.เชียงใหม่	อบต.ยางเปียง	17.7198	98.5208	18	เทกอง	2	0	ปิด นำไปกำจัด ณ บ่อเอกชน อ.ฮอด

ที่	จังหวัด	สถานที่กำจัดขยะมูลฝอย	ที่ตั้ง	ผู้ดำเนินการ	พิกัด		ขนาดพื้นที่ (ไร่)	การกำจัด	ปริมาณขยะ (ตัน/วัน)	ขยะตกค้าง (ตัน)	ข้อเสนอ
					Latitude	longitude					
467	เชียงใหม่	อบต.ยางเปียง หมู่ 2	บ้านยางเปียง ม.2 ต.ยางเปียง อ.อมก๋อย จ.เชียงใหม่	อบต.ยางเปียง	17.7737	98.4787	19	เทกอง	13	0	ปิด นำไปกำจัด ณ บ่อเอกชน อ.ฮอด
468	เชียงใหม่	อบต.แม่สาบ หมู่ 4	บ้านปางเติม ม.4 ต.แม่สาบ อ.สะเมิง จ.เชียงใหม่	อบต.แม่สาบ	18.9538	98.6735	20	เทกอง	3	0	ปิด นำไปกำจัด ณ บ่อเอกชน อ.ฮอด
469	เชียงใหม่	อบต.แม่สาบ หมู่ 6	บ้านขุนสาบ ม.6 ต.แม่สาบ อ.สะเมิง จ.เชียงใหม่	อบต.แม่สาบ	19.0145	98.6736	21	เทกอง	3	0	ปิด นำไปกำจัด ณ บ่อเอกชน อ.ฮอด
470	เชียงใหม่	อบต.แม่สาบ หมู่ 10	บ้านทุ่งยาว ม.10 ต.แม่สาบ อ.สะเมิง จ.เชียงใหม่	อบต.แม่สาบ	18.9863	98.6761	22	เทกอง	3	0	ปิด นำไปกำจัด ณ บ่อเอกชน อ.ฮอด
471	เชียงใหม่	อบต.ดอนแก้ว หมู่ 6	สุสานบ้านป่ารวก ม.6 ต.ดอนแก้ว อ.แม่ริม จ.เชียงใหม่	อบต.ดอนแก้ว	18.8512	98.9788	23	เทกอง	4	0	ปิด นำไปกำจัด ณ บ่อเอกชน อ.ฮอด
472	เชียงใหม่	อบต.ดอนแก้ว หมู่ 4	สุสานบ้านป่าแงะ ม.4 ต.ดอนแก้ว อ.แม่ริม จ.เชียงใหม่	อบต.ดอนแก้ว	18.855	98.972	24	เทกอง	4	0	ปิด นำไปกำจัด ณ บ่อเอกชน อ.ฮอด
473	เชียงใหม่	อบต.บ่อแก้ว	ต.บ่อแก้ว อ.สะเมิง จ.เชียงใหม่	อบต.บ่อแก้ว			25	เทกอง	2	0	ปิด นำไปกำจัด ณ บ่อเอกชน อ.ฮอด
474	เชียงใหม่	ทต.ท่าเดื่อ	ต.ท่าเดื่อ อ.ดอยเต่า จ.เชียงใหม่	ทต.ท่าเดื่อ			26	เทกอง	2	0	ปิด นำไปกำจัด ณ บ่อเอกชน อ.ฮอด
475	ตรัง	ทต.คลองเต็ง	บ้านทุ่งครก ม.2 ถ. ต.นาท่ามเหนือ อ.เมืองตรัง จ.ตรัง 92190	ทต.คลองเต็ง	7.6412	99.5783	8	เทกอง	4	680	ปิด นำไปกำจัด ณ บ่อ ทน.ตรัง
476	ตรัง	ทต.ทุ่งยาว	บ้านคลองแร่ ม.4 ถ. ต.ลิพัง อ.ปะเหลียน จ.ตรัง 92120	ทต.ทุ่งยาว	7.2024	99.7651	29	เทกองควบคุมน้อยกว่า50ตัน	4	0	ปิด นำไปกำจัด ณ บ่อ ทต.กันตัง
477	ตรัง	อบต.ปะเหลียน	บ้านถ้ำสุรินทร์ ม.12 ถ. ต.ปะเหลียน อ.ปะเหลียน จ.ตรัง 92120	อบต.ปะเหลียน	7.2976	99.7838	8	เทกอง	2	8579	ปิด นำไปกำจัด ณ บ่อ ทต.กันตัง
478	ตรัง	อบต.บ้านนา	บบ้านหัวควน ม.5 ถ. ต.บ้านนา อ.ปะเหลียน จ.ตรัง 92120	อบต.บ้านนา	7.3296	99.6418	6	เทกอง	3	153	ปิด นำไปกำจัด ณ บ่อ ทต.กันตัง
479	ตรัง	ทต.ย่านตาขาว	ถ. ต.ทุงกระบือ อ.ย่านตาขาว จ.ตรัง 92140	ทต.ย่านตาขาว	7.3683	99.6645	18	เทกอง	9	9460	ปิด นำไปกำจัด ณ บ่อ ทต.กันตัง
480	ตรัง	ทต.สิกา	บ้านใหม่,ทุ่งโพธิ์ ม.7 ถ. ต.บ่อหิน อ.สิเกา จ.ตรัง 92150	ทต.สิกา	7.5785	99.355	7	เผาในเตา	2	0	ปิด นำไปกำจัด ณ บ่อ ทต.กันตัง

ที่	จังหวัด	สถานที่กำจัดขยะมูลฝอย	ที่ตั้ง	ผู้ดำเนินการ	พิกัด		ขนาดพื้นที่ (ไร่)	การกำจัด	ปริมาณขยะ (ตัน/วัน)	ขยะตกค้าง (ตัน)	ข้อเสนอ
					Latitude	longitude					
481	ตรัง	ทต.ควนกุน	บ้านควนกุน ม.2 ถ. ต.กะลาเส อ.สิเกา จ.ตรัง 92150	ทต.ควนกุน	7.7167	99.3278	4	เผาในเตา	2	0	ปิด นำไปกำจัด ณ บ่อ ทต.กันตัง
482	ตรัง	ทต.นาเมืองเพชร	บ้านห้วยไทร ม.1 ถ. ต.นาเมืองเพชร อ.สิเกา จ.ตรัง 92150	ทต.นาเมืองเพชร	7.5585	99.4416	3	เผาในเตา	2	0	ปิด นำไปกำจัด ณ บ่อ ทต.กันตัง
483	ตรัง	ทต.ลำภูรา	บ้านชายเขา ม.7 ถ. ต.ลำภูรา อ.ห้วยยอด จ.ตรัง 92130	ทต.ลำภูรา	7.7087	99.5994	15	เทกอง	2	618	ปิด นำไปกำจัด ณ บ่อ ทน.ตรัง
484	ตรัง	ทต.ห้วยนาง	วัดห้วยนาง ม.6 ถ. ต.ห้วยนาง อ.ห้วยยอด จ.ตรัง 92130	ทต.ห้วยนาง	7.8872	99.5898	11	เผาในเตา	2	0	ปิด นำไปกำจัด ณ บ่อ ทน.ตรัง
485	ตรัง	ทต.วังวิเศษ	บ้านวังทอง ม.8 ถ. ต.วังมะปรางเหนือ อ.วังวิเศษ จ.ตรัง 92220	ทต.วังวิเศษ	7.7435	99.4191	15	เทกอง	3	164	ปิด นำไปกำจัด ณ บ่อ ทน.ตรัง
486	ตรัง	อบต.เขาวิเศษ	บ้านหลังควน ม.21 ถ. ต.เขาวิเศษ อ.วังวิเศษ จ.ตรัง 92220	อบต.เขาวิเศษ	7.624	99.4737	11	เผาในเตา	3	0	ปิด นำไปกำจัด ณ บ่อ ทน.ตรัง
487	ตรัง	อบต.อ่าวตง	บ้านในปง ม.3 ถ. ต.อ่าวตง อ.วังวิเศษ จ.ตรัง 92220	อบต.อ่าวตง	7.897	99.3853	3	เทกอง	3	259	ปิด นำไปกำจัด ณ บ่อ ทน.ตรัง
488	ตรัง	อบต.ช่อง	บ้านห้วยลึก ม.2 ถ. ต.ช่อง อ.นาโยง จ.ตรัง 92170	อบต.ช่อง	7.5248	99.7571		เผาในเตา	1	0	ปิด นำไปกำจัด ณ บ่อ ทน.ตรัง
489	ตรัง	ทต.คลองปาง	บ้านคลองปาง ม.2 ถ.ถ.เทศบาล ต.คลองปาง อ.รัษฎา จ.ตรัง 92160	ทต.คลองปาง	8 45	99.6466	3	เทกอง	4	4835	ปิด นำไปกำจัด ณ บ่อ ทน.ตรัง
490	ตรัง	อบต.คลองปาง	บ้านหนองกก ม.6 ถ. ต.คลองปาง อ.รัษฎา จ.ตรัง 92160	อบต.คลองปาง	7.9849	99.6314	18	เทกอง	2	107	ปิด นำไปกำจัด ณ บ่อ ทน.ตรัง
491	ตรัง	อบต.หนองปรือ	บ้านหนองปรือ ม.7 ถ. ต.หนองปรือ อ.รัษฎา จ.ตรัง 92160	อบต.หนองปรือ	7.8921	99.6511	4	เทกอง	3	160	ปิด นำไปกำจัด ณ บ่อ ทน.ตรัง
492	ตรัง	อบต.หาดสำราญ	บ้านควนล้อน ม.9 ถ. ต.หาดสำราญ อ.หาดสำราญ จ.ตรัง 92120	อบต.หาดสำราญ	7.2378	99.5741	4	เทกอง	3	243	ปิด นำไปกำจัด ณ บ่อ ทต.กันตัง
493	ตราด	ทต.แสนตุ้ง	เขาพนมพริก ม.3 ต.แสนตุ้ง อ.เขาสมิง จ.ตราด 23130	ทต.แสนตุ้ง	12.4248	102.3567	25	เทกองควบคุมน้อยกว่า50ตัน	10	0	ปิด นำไปกำจัด ณ บ่อ ทม.ตราด

ที่	จังหวัด	สถานที่กำจัดขยะมูลฝอย	ที่ตั้ง	ผู้ดำเนินการ	พิกัด		ขนาดพื้นที่ (ไร่)	การกำจัด	ปริมาณขยะ (ตัน/วัน)	ขยะตกค้าง (ตัน)	ข้อเสนอ
					Latitude	longitude					
494	ตราด	ทต.เกาะช้าง	บ้านคลองพร้าว ม.4 ต.เกาะช้าง อ.เกาะช้าง จ.ตราด 23170	บ.สิทธิธาดา เซอร์วิส แอนด์ ซัพพลาย จำกัด	12.0758	102.286	25	เทกอง	26	3000	ปิด นำไปกำจัด ณ บ่อ ทม.ตราด
495	ตราด	ทต.เขาสมิง	ทุ่งตาโก๊ะ ม.8 ต.ทุ่งนนทรี อ.เขาสมิง จ.ตราด 23130	ทต.เขาสมิง	12.3769	102.4397	30	เทกองควบคุมน้อยกว่า50ตัน	1.5	0	ปิด นำไปกำจัด ณ บ่อ ทม.ตราด
496	ตราด	ทต.บ่อพลอย	บ้านตากแว้ง ม.7 ต.บ่อพลอย อ.บ่อไร่ จ.ตราด 23140	ทต.บ่อพลอย	12.5446	102.5159	46	เทกอง	11	12804	ปิด นำไปกำจัด ณ บ่อ ทม.ตราด
497	ตราด	อบต.ด่านชุมพล หมู่ 1	บ้านด่านชุมพล ม.1 ต.ด่านชุมพล อ.บ่อไร่ จ.ตราด 23140	อบต.ด่านชุมพล	12.4635	102.0185	3	เทกองควบคุมน้อยกว่า50ตัน	0.5	0	ปิด นำไปกำจัด ณ บ่อ ทม.ตราด
498	ตราด	ทต.น้ำเชี่ยว	บ้านชากดา-หนองน้ำขุ่น ม.4 ต.น้ำเชี่ยว อ.แหลมงอบ จ.ตราด 23120	ทต.น้ำเชี่ยว	12.2038	102.4586	18	เทกองควบคุมน้อยกว่า50ตัน	2.5	0	ปิด นำไปกำจัด ณ บ่อ ทม.ตราด
499	ตราด	ทต.แหลมงอบ	บ้านกราง ม.1 ถนนตราด - บางกระดาน ต.แหลมงอบ อ.แหลมงอบ จ.ตราด 23120	ทต.แหลมงอบ	12.186339	102.4005	10	เทกองควบคุมน้อยกว่า50ตัน	2	0	ปิด นำไปกำจัด ณ บ่อ ทม.ตราด
500	ตราด	อบต.เกาะกูด	บ้านอ่าวสลัด ม.6 ต.เกาะกูด อ.เกาะกูด จ.ตราด 23000	อบต.เกาะกูด	11.6915	102.5632	200	อื่นๆ	4	0	คัดแยกและกำจัดด้วยเตาเผาบนเกาะ
501	ตราด	เกาะหมาก	บ้านแหลมสน ม.2 ต.เกาะหมาก อ.เกาะกูด จ.ตราด 23000	อบต.เกาะหมาก	11.8224	102.4757	3	เผาในเตา	1	0	คัดแยกและกำจัดด้วยเตาเผาบนเกาะ
502	ตราด	อบต.ไม้รูด	บ้านไม้รูด ม.1 ต.ไม้รูด อ.คลองใหญ่ จ.ตราด 23110	อบต.ไม้รูด	11.9204	102.7967	36	อื่นๆ	15	0	ปิด นำไปกำจัด ณ บ่อ ทม.ตราด
503	ตราด	อบต.แสนตุ้ง	บ้านเขาพนมพริกาสมิง ม.3 ต.แสนตุ้ง อ.เขาสมิง จ.ตราด 23130	อบต.แสนตุ้ง	12.4248	102.3536	25	เทกองควบคุมน้อยกว่า50ตัน	10	0	ปิด นำไปกำจัด ณ บ่อ ทม.ตราด
504	ตาก	อบต.แม่สลิด หมู่ 6	บ้านสันกลาง ม.6 ต.แม่สลิด อ.บ้านตาก จ.ตาก 63120	อบต.แม่สลิด	17.1678	99.1253	10	เทกอง	2	0	ปิด นำไปกำจัด ณ บ่อ ทม.ตาก
505	ตาก	อบต.เกาะตะเภา หมู่ 5	บ้านวังหม้อ ม.5 ต.เกาะตะเภา อ.บ้านตาก จ.ตาก 63120	อบต.เกาะตะเภา	17.0759	99.0213	5	เทกอง	2	0	ปิด นำไปกำจัด ณ บ่อ ทม.ตาก

ที่	จังหวัด	สถานที่กำจัดขยะมูลฝอย	ที่ตั้ง	ผู้ดำเนินการ	พิกัด		ขนาดพื้นที่ (ไร่)	การกำจัด	ปริมาณขยะ (ตัน/วัน)	ขยะตกค้าง (ตัน)	ข้อเสนอ
					Latitude	longitude					
506	ตาก	ทต.บ้านตาก	บ้านไม้ส้าน ม.11 ต.ตากออก อ.บ้านตาก จ.ตาก 63120	ทต.บ้านตาก	17.0836	99.0738	21	เทกอง	15	0	ปิด นำไปกำจัด ณ บ่อ ทม.ตาก
507	ตาก	ทม.ตาก	บ้านวังม่วง ม.5 ต.ไม้งาม อ.เมือง จ.ตาก	ทม.เมืองตาก	16.9294	99.1107	19	เทกองควบคุมน้อยกว่า50ตัน	30	0	ปรับปรุงให้เป็นระบบการกำจัดที่ถูกต้อง
508	ตาก	ทต.ท่าสายลวด	ม.6 ต.ท่าสายลวด อ.แม่สอด จ.ตาก 63110	ทต.ท่าสายลวด	16.6745	98.5354	44	เทกองควบคุมน้อยกว่า50ตัน	25	0	ปิด นำไปกำจัด ณ บ่อ ทน.แม่สอด
509	ตาก	อบต.นาโบสถ์	บ้านเพชรชุมภู ม.2 ต.นาโบสถ์ อ.วังเจ้า จ.ตาก 63000	อบต.นาโบสถ์	16.6978	99.1233	5	เผาในเตา	2	0	ปิด นำไปกำจัด ณ บ่อ ทม.ตาก
510	นครนายก	อบต.ทรายมูล	ม.3 ต.ทรายมูล อ.องครักษ์ นครนายก 26120	บ.เอสอาร์ทูแอ็ดไวซเซอรี่ จำกัด	14.09933	101.04765	73	เทกอง	60	8565	ปรับปรุงให้เป็นระบบการกำจัดที่ถูกต้อง
511	นครนายก	อบต.พรหมณี	ม.7 ต.พรหมณี อ.เมืองนครนายก นครนายก 26000	บ.ไทยไพรบูรณ์	14.21135	101.14239	32	เทกอง	52	15000	ปรับปรุงให้เป็นระบบการกำจัดที่ถูกต้อง
512	นครนายก	อบต.องครักษ์	ม.3 ต.องครักษ์ อ.องครักษ์ นครนายก 26120	อบต.องครักษ์	14.11162	101.04026	40	เทกอง	5	975	ปิด นำไปกำจัด ณ บ่อ อบต.ทรายมูล
513	นครนายก	อบต.ดงละคร	ม.6 ต.องครักษ์ อ.องครักษ์ นครนายก 26120	อบต.ดงละคร	14.14225	101.18322	1	เทกอง	1	135	ปิด นำไปกำจัด ณ บ่อ อบต.ทรายมูล
514	นครปฐม	ทต.สามง่าม	บ้านดอนมะเกลือ ม.12 ต.สามง่าม อ.ดอนตูม นครปฐม 73150	ทต.สามง่าม	13.9883	100.0786	28	เทกอง	50	0	ปิด นำไปกำจัด ณ บ่อ ทน.นครปฐม
515	นครปฐม	ทต.ห้วยพลู	ม.3 ต.ดอนแฝก อ.นครชัยศรี นครปฐม 73120	ทต.ห้วยพลู	13.8529	100.2084	9	เทกอง	20	10800	ปิด นำไปกำจัด ณ บ่อ ทม.สามพราน
516	นครปฐม	ทต.บางหลวง	ม.10 ต.บางหลวง อ.บางเลน นครปฐม 73130	ทต.บางหลวง	14.1183	100.0908	3	เทกอง	6	243	ปิด นำไปกำจัด ณ บ่อ ทน.นครปฐม
517	นครปฐม	อบต.หนองงูเหลือม	บ้านตลาดใหม่หนองงูเหลือม ม.7 ต.หนองงูเหลือม อ.เมืองนครปฐม นครปฐม	อบต.หนองงูเหลือม	13.9072	99.9732	6	เทกอง	6	232	ปิด นำไปกำจัด ณ บ่อ ทน.นครปฐม
518	นครพนม	ทต.ท่าอุเทน	บ้านน้อยหัวบึง ม.6 ต.ท่าอุเทน อ.ท่าอุเทน จ.นครพนม 48120	ทต.ท่าอุเทน	17.57462	104.57219	15	เทกอง	5	58	ปิด นำไปกำจัด ณ บ่อ ทม.นครพนม

ที่	จังหวัด	สถานที่กำจัดขยะมูลฝอย	ที่ตั้ง	ผู้ดำเนินการ	พิกัด		ขนาดพื้นที่ (ไร่)	การกำจัด	ปริมาณขยะ (ตัน/วัน)	ขยะตกค้าง (ตัน)	ข้อเสนอ
					Latitude	longitude					
519	นครพนม	อบต. ไชยบุรี	บ้านไชยบุรี ม.3 ต.ไชยบุรี อ.ท่าอุเทน จ.นครพนม	อบต. ไชยบุรี	17.65417	104.44547	2	เทกอง	4	95	ปิด นำไปกำจัด ณ บ่อ ทม.นครพนม
520	นครพนม	ทต.ธาตุพนม	บ้านโปร่ง ม.7 ถ.ชยางกูร ต.ฝั่งแดง อ.ธาตุพนม จ.นครพนม 48110	ทต.ธาตุพนม	16.8844	104.67886	11	เทกอง	15	1980	ปิด นำไปกำจัด ณ บ่อ ทต.นาแก
521	นครพนม	ทต.น้ำก่ำ	บ้านนาคำ ม.13 ต.น้ำก่ำ อ.ธาตุพนม จ.นครพนม 48110	ทต.น้ำก่ำ	16.88065	104.7232	31	เทกอง	6	48	ปิด นำไปกำจัด ณ บ่อ ทต.นาแก
522	นครพนม	ทต.นาแก	บ้านโพนสวรรค์ ม.7 ต.นาเลียง อ.นาแก จ.นครพนม 48130	ทต.นาแก	17.06102	104.53929	77	เทกองควบคุมน้อยกว่า50ตัน	35	0	ปรับปรุงให้เป็นระบบการกำจัดที่ถูกต้อง
523	นครพนม	ทต.นาหว้า	บ้านนาหว้า ม.1 ต.นาหว้า อ.นาหว้า จ.นครพนม 48180	ทต.นาหว้า	17.4762	104.12343	10	เทกอง	6	86	ปิด นำไปกำจัด ณ บ่อ ทต.ศรีสงคราม
524	นครพนม	อบต.นาคูณใหญ่	บ้านนาคูณน้อย ม.6 ต.นาคูณใหญ่ อ.นาหว้า จ.นครพนม 48180	อบต.นาคูณใหญ่	17.5002	104.16009	1	เทกอง	1	3	ปิด นำไปกำจัด ณ บ่อ ทต.ศรีสงคราม
525	นครพนม	อบต.นาหว้า	บ้านตาล ม.8 ต.นาหว้า อ.นาหว้า จ.นครพนม 48180	อบต.นาหว้า	17.51292	104.09302	4	เผากลางแจ้ง	4	0	ปิด นำไปกำจัด ณ บ่อ ทต.ศรีสงคราม
526	นครพนม	อบต.บ้านเสียว	บ้านเสียว ม.3 ต.บ้านเสียว อ.นาหว้า จ.นครพนม 48180	อบต.บ้านเสียว	17.55722	104.06675	1	เทกอง	2	5	ปิด นำไปกำจัด ณ บ่อ ทต.ศรีสงคราม
527	นครพนม	อบต.เหล่าพัฒนา	บ้านนาน้อย ม.4 ต.เหล่าพัฒนา อ.นาหว้า จ.นครพนม 48180	อบต.เหล่าพัฒนา	17.62248	104.04148		เผากลางแจ้ง	2	2	ปิด นำไปกำจัด ณ บ่อ ทต.ศรีสงคราม
528	นครพนม	ทต.บ้านแพง	บ้านท่าลาด ม.14 ต.บ้านแพง อ.บ้านแพง จ.นครพนม 48140	ทต.บ้านแพง	17.95693	104.24003	13	เทกอง	8	469	ปิด นำไปกำจัด ณ บ่อ ทต.ศรีสงคราม
529	นครพนม	อบต.นางัว	บ้านนางัวใต้ ม.3 ต.นางัว อ.บ้านแพง จ.นครพนม 48140	อบต.นางัว	17.95673	104.18945	7	เทกอง	3	5	ปิด นำไปกำจัด ณ บ่อ ทต.ศรีสงคราม
530	นครพนม	ทต.ปลาปาก	บ้านหนองหมากแก้ว ม.7 ต.หนองเทาใหญ่ อ.ปลาปาก จ.นครพนม 48160	ทต.ปลาปาก	17.1433	104.51077	23.1	เทกอง	5	44	ปิด นำไปกำจัด ณ บ่อ ทม.นครพนม
531	นครพนม	ทต.โพนสวรรค์	บ้านโพธิ์ทอง ม.14 ต.โพนสวรรค์ อ.โพนสวรรค์ จ.นครพนม 48190	ทต.โพนสวรรค์	17.41762	104.48156	25	เทกอง	10	90	ปิด นำไปกำจัด ณ บ่อ ทม.นครพนม

ที่	จังหวัด	สถานที่กำจัดขยะมูลฝอย	ที่ตั้ง	ผู้ดำเนินการ	พิกัด		ขนาดพื้นที่ (ไร่)	การกำจัด	ปริมาณขยะ (ตัน/วัน)	ขยะตกค้าง (ตัน)	ข้อเสนอ
					Latitude	longitude					
532	นครพนม	อบต.นาขมิ้น	บ้านดง ม.8 ต.นาขมิ้น อ.โพนสวรรค์ จ.นครพนม 48190	อบต.นาขมิ้น	17.51543	104.44829	3	เทกอง	5	27	ปิด นำไปกำจัด ณ บ่อ ทม.นครพนม
533	นครพนม	อบต.กุรุคุ	บ้านกุรุคุ ม.6 ต.กุรุคุ อ.เมืองนครพนม จ.นครพนม	อบต.กุรุคุ	17.34588	104.5648	5	เทกอง	2	36	ปิด นำไปกำจัด ณ บ่อ ทม.นครพนม
534	นครพนม	อบต.ดงขวาง	บ้านโพนทอง ม.11 ต.โคกหินแฮ่ อ.เรณูนคร จ.นครพนม 48170	อบต.ดงขวาง	17.216313	104.77365	5.5	เทกอง	2	128	ปิด นำไปกำจัด ณ บ่อ ทต.นาแก
535	นครพนม	ทต.เรณูนคร	บ้านหนองแซง ม.6 ต.โคกหินแฮ่ อ.เรณูนคร จ.นครพนม 48170	ทต.เรณูนคร	17.07177	104.60607	14	เทกอง	5	807	ปิด นำไปกำจัด ณ บ่อ ทต.นาแก
536	นครพนม	อบต.ยอดชาด	บ้านยอดชาด ม.1 ต.ยอดชาด อ.วังยาง จ.นครพนม 48130	อบต.ยอดชาด	17.08182	104.39602	10	เผากลางแจ้ง	2	3	ปิด นำไปกำจัด ณ บ่อ ทต.นาแก
537	นครพนม	ทต.บ้านข่า	บ้านข่า ม.1 ถ.บ้านข่าปากยาม ต.บ้านข่า อ.ศรีสงคราม จ.นครพนม 48150	ทต.บ้านข่า	17.66601	104.12318	3	เทกอง	3	22	ปิด นำไปกำจัด ณ บ่อ ทต.ศรีสงคราม
538	นครพนม	ทต.ศรีสงคราม	บ้านปากอูน ม.7 ถ.ศรีสงครามท่าดอกแก้ว ต.ศรีสงคราม อ.ศรีสงคราม จ.นครพนม 48150	ทต.ศรีสงคราม	17.62877	104.26896	60	เทกอง	5	330	ปรับปรุงเป็นสถานีขนถ่ายรองรับ อ.นาทม อ.นาหว้า อ.บ้านแพง อ.ศรีสงคราม ส่งไปกำจัด ทม.นครพนม
539	นครพนม	อบต.ท่าบ่อสงคราม หมู่ 1	บ้านดอนสมอ ม.1 ต.ท่าบ่อสงคราม อ.ศรีสงคราม จ.นครพนม 48150	อบต.ท่าบ่อสงคราม	17.61284	104.158	3	เผากลางแจ้ง	2	1	ปิด นำไปกำจัด ณ บ่อ ทต.ศรีสงคราม
540	นครพนม	อบต.ท่าบ่อสงคราม หมู่ 6	บ้านท่าบ่อ ม.6 ต.ท่าบ่อสงคราม อ.ศรีสงคราม จ.นครพนม 48150	อบต.ท่าบ่อสงคราม	17.64505	104.21817	1	เทกอง	4	12	ปิด นำไปกำจัด ณ บ่อ ทต.ศรีสงคราม
541	นครพนม	อบต.บ้านเอื้อง	บ้านเอื้อง ม.1 ต.บ้านเอื้อง อ.ศรีสงคราม จ.นครพนม 48150	อบต.บ้านเอื้อง	17.55627	104.24499	3	เทกอง	5	10	ปิด นำไปกำจัด ณ บ่อ ทต.ศรีสงคราม
542	นครพนม	อบต.โพนสว่าง หมู่ 9	บ้านนาโพธิ์ใต้ ม.9 ต.โพนสว่าง อ.ศรีสงคราม จ.นครพนม 48150	อบต.โพนสว่าง	17.51288	104.15828	6	เผากลางแจ้ง	2	0	ปิด นำไปกำจัด ณ บ่อ ทต.ศรีสงคราม
543	นครพนม	ทต.สามผง	บ้านสามผง ม.10 ต.สามผง อ.ศรีสงคราม จ.นครพนม 48150	ทต.สามผง	17.72937	104.14916	6	เทกอง	5	60	ปิด นำไปกำจัด ณ บ่อ ทต.ศรีสงคราม
544	นครพนม	ทต.หาดแพง	ต.หาดแพง อ.ศรีสงคราม จ.นครพนม 48150	ทต.หาดแพง			0.75	เทกอง	5	0	ปิด นำไปกำจัด ณ บ่อ ทต.ศรีสงคราม

ที่	จังหวัด	สถานที่กำจัดขยะมูลฝอย	ที่ตั้ง	ผู้ดำเนินการ	พิกัด		ขนาดพื้นที่ (ไร่)	การกำจัด	ปริมาณขยะ (ตัน/วัน)	ขยะตกค้าง (ตัน)	ข้อเสนอ
					Latitude	longitude					
545	นครพนม	อบต.ศรีสงคราม หมู่ 2	ป่าช้าบ้านหนองบาท้าว ม.2 ต.ศรีสงคราม อ.ศรีสงคราม จ.นครพนม 48150	อบต.ศรีสงคราม	17.6386	104.2775	1	เทกอง	2	4	ปิด นำไปกำจัด ณ บ่อ ทต.ศรีสงคราม
546	นครราชสีมา	อบต.โนนสำราญ หมู่ 8	บ้านโสกน้ำขุ่น ม.8 ต.โนนสำราญ อ.แก้งสนามนาง จ.นครราชสีมา 30440	อบต.โนนสำราญ	15.704	102.3236	20	เทกอง	6	0	ปิด นำไปกำจัด ณ บ่อ ทต.เมืองคง
547	นครราชสีมา	อบต.สีสุก	บ้านดอนไผ่ ม.5 ต.สีสุก อ.แก้งสนามนาง จ.นครราชสีมา 30440	ชุมชน อบต.สีสุก	15.6551	102.1471	0.25	เทกอง	5	34	ปิด นำไปกำจัด ณ บ่อ ทต.เมืองคง
548	นครราชสีมา	อบต.หนองสรวง	บ้านหนองสรวงสันติสุข ม.9 ต.หนองสรวง อ.ขามทะเลสอ จ.นครราชสีมา 30280	อบต.หนองสรวง	15.0814	101.8984	10	เทกอง	3	391	ปิด นำไปกำจัด ณ บ่อ ทน.นครราชศรีมา
549	นครราชสีมา	อบต.ขามทะเลสอ	บ้านบึงขามทะเลสอ ม.9 ต.ขามทะเลสอ อ.ขามทะเลสอ จ.นครราชสีมา 30280	อบต.ขามทะเลสอ	14.9932	101.9594	35	เทกอง	2	0	ปิด นำไปกำจัด ณ บ่อ ทน.นครราชศรีมา
550	นครราชสีมา	อบต.โป่งแดง	บ้านโป่งแดง ม.1 ต.โป่งแดง อ.ขามทะเลสอ จ.นครราชสีมา 30280	อบต.โป่งแดง	14.9598	101.9215	35	เทกอง	2	118	ปิด นำไปกำจัด ณ บ่อ ทน.นครราชศรีมา
551	นครราชสีมา	ทต.ขามสะแกแสง	บ้านหนองมะค่า ม.13 ต.ขามสะแกแสง อ.ขามสะแกแสง จ.นครราชสีมา 30290	ทต.ขามสะแกแสง	15.3535	102.1712	7	เทกอง	3	949	ปิด นำไปกำจัด ณ บ่อ ทน.นครราชศรีมา
552	นครราชสีมา	ทต.หนองหัวฟาน	บ้านหนองหัวฟาน ม.5 ต.หนองหัวฟาน อ.ขามสะแกแสง จ.นครราชสีมา 30290	ทต.หนองหัวฟาน	15.4416	102.2482	5	เทกอง	2	516	ปิด นำไปกำจัด ณ บ่อ ทต.ด่านขุนทด
553	นครราชสีมา	ทต.เทพาลัย	บ้านวัด ม.9 ต.เทพาลัย อ.คง จ.นครราชสีมา 30260	ทต.เทพาลัย	15.3507	102.4376	3	เทกอง	2	0	ปิด นำไปกำจัด ณ บ่อ ทต.เมืองคง
554	นครราชสีมา	ทต.เมืองคง	บ้านโนนพิมาน ม.9 อ.คง จ.นครราชสีมา 30260	ทต.เมืองคง	15.4562	102.3674	33	เทกอง	3	0	ปรับปรุงให้เป็นระบบการกำจัดที่ถูกต้อง
555	นครราชสีมา	อบต.ตาจั่น หมู่ 5	บ้านหนองบัวทุ่ง ม.5 ต.ตาจั่น อ.คง จ.นครราชสีมา 30260	อบต.ตาจั่น	15.3212	102.4197	0.25	เทกอง	2	30	ปิด นำไปกำจัด ณ บ่อ ทต.เมืองคง
556	นครราชสีมา	อบต.ตาจั่น หมู่ 7	บ้านบุสนวนนอก ม.7 ต.ตาจั่น อ.คง จ.นครราชสีมา 30260	อบต.ตาจั่น	15.3194	102.3671	0.25	เทกอง	1	42	ปิด นำไปกำจัด ณ บ่อ ทต.เมืองคง

ที่	จังหวัด	สถานที่กำจัดขยะมูลฝอย	ที่ตั้ง	ผู้ดำเนินการ	พิกัด		ขนาดพื้นที่ (ไร่)	การกำจัด	ปริมาณขยะ (ตัน/วัน)	ขยะตกค้าง (ตัน)	ข้อเสนอ
					Latitude	longitude					
557	นครราชสีมา	ทต.จระเข้หิน	บ้านไผ่ ม.6 ต.จระเข้หิน อ.ครบุรี จ.นครราชสีมา 30250	ทต.จระเข้หิน	14.5079	102.1993	7	เทกอง	1	0	ปิด นำไปกำจัด ณ บ่อ ทต.แชะ
558	นครราชสีมา	ทต.แชะ	บ้านหนองรัง ม.11 ต.แชะ อ.ครบุรี จ.นครราชสีมา 30250	ทต.แชะ	14.535	102.2761	14	เทกอง	4	1258	ปรับปรุงให้เป็นระบบการกำจัดที่ถูกต้อง
559	นครราชสีมา	ทต.ไทรโยง-ไชยวาล	บ้านหนองหว้า ม.7 ต.ครบุรีใต้ อ.ครบุรี จ.นครราชสีมา 30250	ทต.ไทรโยง-ไชยวาล	14.574	102.1223	4	เทกอง	3	52	ปิด นำไปกำจัด ณ บ่อ ทต.แชะ
560	นครราชสีมา	ทต.อรพิมพ์	บ้านนาราก ม.2 ต.อรพิมพ์ อ.ครบุรี จ.นครราชสีมา 30250	ทต.อรพิมพ์	14.5687	102.2092	14	เทกอง	1	250	ปิด นำไปกำจัด ณ บ่อ ทต.แชะ
561	นครราชสีมา	อบต.เฉนียง	บ้านเฉลียงไท ม.4 ต.เฉลียง อ.ครบุรี จ.นครราชสีมา 30250	อบต.เฉลียง	14.4767	102.2926	25	เทกอง	5	0	ปิด นำไปกำจัด ณ บ่อ ทต.แชะ
562	นครราชสีมา	อบต.จระเข้หิน	บ้านสระหลวง ม.13 ต.จระเข้หิน อ.ครบุรี จ.นครราชสีมา 30250	อบต.จระเข้หิน	14.4651	102.1621	24	เทกอง	2	0	ปิด นำไปกำจัด ณ บ่อ ทต.แชะ
563	นครราชสีมา	อบต.จักราช	บ้านห้วยหนองคล้า ม.1 ต.จักราช อ.จักราช จ.นครราชสีมา 30230	อบต.จักราช	15.0266	102.4242	34	เทกอง	1	74	ปิด นำไปกำจัด ณ บ่อ ทน.นครราชศรีมา
564	นครราชสีมา	ทต.ท่าช้าง	บ้านโนนสะเดา ม.3 ต.ท่าช้าง อ.เฉลิมเกียรติ จ.นครราชสีมา 30230	ทต.ท่าช้าง	14.9856	102.2811	7	เทกอง	3	91	ปิด นำไปกำจัด ณ บ่อ ทน.นครราชศรีมา
565	นครราชสีมา	ทต.ชุมพวง	บ้านภูดินหลง หมู่ 15 ต.โนนรัง อ.ชุมพวง จ.นครราชสีมา	ทต.ชุมพวง	15.3109	102.7808	100	เทกอง	7	284	ปิด นำไปกำจัด ณ บ่อ ทต.เมืองคง
566	นครราชสีมา	ทต.โชคชัย	บ้านโคกหนองงาช้าง ม.12 ต.โชคชัย อ.โชคชัย จ.นครราชสีมา	ทต.โชคชัย	14.7517	102.1426	25	เทกอง	20	374	ปิด นำไปกำจัด ณ บ่อ ทต.สูงเนิน
567	นครราชสีมา	อบต.พลับพลา	บ้านบุ ม.10 ต.พลับพลา อ.โชคชัย จ.นครราชสีมา 30190	อบต.พลับพลา	14.7542	102.1229	52	เทกอง	3	206	ปิด นำไปกำจัด ณ บ่อ ทต.สูงเนิน
568	นครราชสีมา	อบต.ท่าลาดขาว	บ้านทาลาดขาว ม.2 ต.ท่าลาดขาว อ.โชคชัย จ.นครราชสีมา 30190	อบต.ท่าลาดขาว	14.6739	102.1315	10	เทกอง	2	98	ปิด นำไปกำจัด ณ บ่อ ทต.สูงเนิน
569	นครราชสีมา	อบต.ด่านเกวียน	ต.ด่านเกวียน อ. โชคชัย จ.นครราชสีมา	อบต.ด่านเกวียน	14.8457	102.1667	3	เทกอง	1	30	ปิด นำไปกำจัด ณ บ่อ ทต.สูงเนิน

ที่	จังหวัด	สถานที่กำจัดขยะมูลฝอย	ที่ตั้ง	ผู้ดำเนินการ	พิกัด		ขนาดพื้นที่ (ไร่)	การกำจัด	ปริมาณขยะ (ตัน/วัน)	ขยะตกค้าง (ตัน)	ข้อเสนอ
					Latitude	longitude					
570	นครราชสีมา	ทต.ด่านขุนทด	บ้านโคกพัฒนา ม.12 ถ. ด่านขุนทด-หนองสรวง ต.ด่านขุนทด อ.ด่านขุนทด จ.นครราชสีมา 30210	ทต.ด่านขุนทด	15.2195	101.7809	27	เทกอง	25	0	ปรับปรุงให้เป็นระบบการกำจัดที่ถูกต้อง
571	นครราชสีมา	ทต.หนองกราด	บ้านหนองยายหอม ม.13 ต.หนองกราด อ.ด่านขุนทด จ.นครราชสีมา 30210	ทต.หนองกราด	15.3499	101.7211	20	เทกอง	2	71	ปิด นำไปกำจัด ณ บ่อ ทต.ด่านขุนทด
572	นครราชสีมา	ทต.หนองบัวตะเกียด	ต.หนองบัวตะเกียด อ.ด่านขุนทด จ.นครราชสีมา 30210	ทต.หนองบัวตะเกียด	15.2807	101.8137	1	เทกอง	4	32	ปิด นำไปกำจัด ณ บ่อ ทต.ด่านขุนทด
573	นครราชสีมา	อบต.ห้วยบง หมู่ 20	บ้านโป่งใหญ่ ม.20 ต.ห้วยบง อ.ด่านขุนทด จ.นครราชสีมา 30210	ทต.ห้วยบง	15.1355	101.5255	1.5	เทกอง	2	108	ปิด นำไปกำจัด ณ บ่อ ทต.ด่านขุนทด
574	นครราชสีมา	อบต.สำนักตะคร้อ	บ้านโนนสมบูรณ์ ม.7 ต.สำนักตะคร้อ อ.เทพารักษ์ จ.นครราชสีมา 30210	อบต.สำนักตะคร้อ	15.2978	101.6021	3	เทกอง	3	192	ปิด นำไปกำจัด ณ บ่อ ทต.ด่านขุนทด
575	นครราชสีมา	อบต.หนองแวง หมู่ 15	บ้านท่าวังศาลา ม.15 ต.หนองแวง อ.เทพารักษ์ จ.นครราชสีมา 30210	อบต.หนองแวง	15.2234	101.5767	1	เทกอง	1	22	ปิด นำไปกำจัด ณ บ่อ ทต.ด่านขุนทด
576	นครราชสีมา	อบต.หนองแวง หมู่ 1	บ้านหนองแวง ม.1 ต.หนองแวง อ.เทพารักษ์ จ.นครราชสีมา 30210	อบต.หนองแวง	15.2319	101.5215	0.5	เทกอง	1	14	ปิด นำไปกำจัด ณ บ่อ ทต.ด่านขุนทด
577	นครราชสีมา	ทต.โนนแดง	บ้านป่าตะแบง ต.ดอนยาวใหญ่ อ.โนนแดง จ.นครราชสีมา	ทต.โนนแดง	15.4145	102.5122	35	เทกอง	7	1086	ปิด นำไปกำจัด ณ บ่อ ทต.เมืองคง
578	นครราชสีมา	ทต.โคกสวาย	บ้านโคกหนองไผ่ หมู่ 2 ต.โคกสวาย อ.โนนไทย จ.นครราชสีมา	ทต.โคกสวาย	15.1255	102.0996	57	เทกอง	1	185	ปิด นำไปกำจัด ณ บ่อ ทน.นครราชสีมา
579	นครราชสีมา	ทต.โนนไทย	บ้านสระจระเข้ ม.13 ต.โนนไทย อ.โนนไทย จ.นครราชสีมา 30220	ทต.โนนไทย	15.2406	102.0751	45	เทกอง	3	75	ปิด นำไปกำจัด ณ บ่อ ทน.นครราชสีมา
580	นครราชสีมา	ทต.ตลาดแค	บ้านดอนพัฒนา ม.12 ต.ธารปราสาท อ.โนนสูง จ.นครราชสีมา 30160	ทต.ตลาดแค	15.2467	102.4058	5	เทกอง	6	1675	ปิด นำไปกำจัด ณ บ่อ ทน.นครราชสีมา
581	นครราชสีมา	ทต.มะค่า	บ้านหญ้าคา ม.5 ต.พลสงคราม อ.โนนสูง จ.นครราชสีมา 30160	ทต.มะค่า	15.2956	102.2798	10	เทกอง	1	131	ปิด นำไปกำจัด ณ บ่อ ทน.นครราชสีมา
582	นครราชสีมา	ทต.ดอนหวาย	หมู่ 6 ต.ดอนหวาย อ.โนนสูง จ.นครราชสีมา	ทต.ดอนหวาย	15.1099	102.2565	4	เทกอง	2	0	ปิด นำไปกำจัด ณ บ่อ ทน.นครราชสีมา

ที่	จังหวัด	สถานที่กำจัดขยะมูลฝอย	ที่ตั้ง	ผู้ดำเนินการ	พิกัด		ขนาดพื้นที่ (ไร่)	การกำจัด	ปริมาณขยะ (ตัน/วัน)	ขยะตกค้าง (ตัน)	ข้อเสนอ
					Latitude	longitude					
583	นครราชสีมา	ทต.ใหม่	บ้านหัวถนน ม.1 ถ.มิตรภาพ-โนนสูง ต.ใหม่ อ.โนนสูง จ.นครราชสีมา 30160	ทต.ใหม่	15.144	102.2796	5	เทกอง	3	314	ปิด นำไปกำจัด ณ บ่อ ทน.นครราชสีมา
584	นครราชสีมา	ทต.บัวลาย	บ้านศาลาดิน ม.7 ต.โนนจาน อ.บัวลาย จ.นครราชสีมา 30120	ทต.บัวลาย	15.6932	102.5055	6	เทกอง	2	157	ปิด นำไปกำจัด ณ บ่อ ทต.เมืองคง
585	นครราชสีมา	ทม.บัวใหญ่	ต.กุดจอก อ.บัวใหญ่ จ.นครราชสีมา 30120	ทม.บัวใหญ่	15.5589	102.4738	30	เทกองควบคุมน้อยกว่า50ตัน	7	1567	ปิด นำไปกำจัด ณ บ่อ ทต.เมืองคง
586	นครราชสีมา	ทต.นกออก	บ้านปรางค์แต้ ม.9 ต.นกออก อ.ปักธงชัย จ.นครราชสีมา 30150	ทต.นกออก	14.6803	102.0273	5	เผาในเตา	3	0	ปิด นำไปกำจัด ณ บ่อ ทต.สูงเนิน
587	นครราชสีมา	ทต.บ้านเหลื่อม	บ้านดอนตะหนิน ม.2 ต.โคกกระเบื้อง อ.บ้านเหลื่อม จ.นครราชสีมา	ทต.บ้านเหลื่อม	15.5878	102.122	12	เทกอง	4	465	ปิด นำไปกำจัด ณ บ่อ ทต.เมืองคง
588	นครราชสีมา	ทต.ประทาย	บ้านดอนกลาง ม.12 ต.กระทุ่มราย อ.ประทาย จ.นครราชสีมา 30180	ทต.ประทาย	15.5028	102.6689	13	เทกอง	7	0	ปิด นำไปกำจัด ณ บ่อ ทต.เมืองคง
589	นครราชสีมา	อบต.หนองพลวง หมู่ 5	บ้านหนองพลวง ม.5 ต.หนองพลวง อ.ประทาย จ.นครราชสีมา 30180	อบต.หนองพลวง	15.5779	102.7096	10	เทกอง	2	0	ปิด นำไปกำจัด ณ บ่อ ทต.เมืองคง
590	นครราชสีมา	อบต.หนองพลวง หมู่ 10	บ้านหนองขาม ม.10 ต.หนองพลวง อ.ประทาย จ.นครราชสีมา 30180	อบต.หนองพลวง	15.6097	102.7154	2	เทกอง	1	8	ปิด นำไปกำจัด ณ บ่อ ทต.เมืองคง
591	นครราชสีมา	อบต.หันห้วยทราย หมู่ 2	บ้านหนองช่องแมว ม.2 ต.หันห้วยทราย อ.ประทาย จ.นครราชสีมา 30180	อบต.หันห้วยทราย	15.6238	102.6267	0.5	เทกอง	1	45	ปิด นำไปกำจัด ณ บ่อ ทต.เมืองคง
592	นครราชสีมา	อบต.หันห้วยทราย หมู่ 3	บ้านเพ็ดน้อย ม.3 ต.หันห้วยทราย อ.ประทาย จ.นครราชสีมา 30180	อบต.หันห้วยทราย	15.6087	102.6415	0.5	เทกอง	1	64	ปิด นำไปกำจัด ณ บ่อ ทต.เมืองคง
593	นครราชสีมา	อบต.วังไม้แดง หมู่ 2	บ้านโคกพระ ม.2 ต.วังไม้แดง อ.ประทาย จ.นครราชสีมา 30180	อบต.วังไม้แดง	15.6855	102.6582	0.25	เทกอง	1	30	ปิด นำไปกำจัด ณ บ่อ ทต.เมืองคง
594	นครราชสีมา	อบต.วังไม้แดง หมู่ 10	บ้านหนองโดน ม.10 ต.วังไม้แดง อ.ประทาย จ.นครราชสีมา 30180	อบต.วังไม้แดง	15.6985	102.6577	0.25	เทกอง	1	9	ปิด นำไปกำจัด ณ บ่อ ทต.เมืองคง
595	นครราชสีมา	อบต.วังไม้แดง หมู่ 5	บ้านโนนงิ้ว ม.5 ต.วังไม้แดง อ.ประทาย จ.นครราชสีมา 30180	อบต.วังไม้แดง	15.7168	102.6015	0.25	เทกอง	1	9	ปิด นำไปกำจัด ณ บ่อ ทต.เมืองคง

ที่	จังหวัด	สถานที่กำจัดขยะมูลฝอย	ที่ตั้ง	ผู้ดำเนินการ	พิกัด		ขนาดพื้นที่ (ไร่)	การกำจัด	ปริมาณขยะ (ตัน/วัน)	ขยะตกค้าง (ตัน)	ข้อเสนอ
					Latitude	longitude					
596	นครราชสีมา	อบต.วังไม้แดง หมู่ 3	บ้านคึมหญ้านาง ม.3 ต.วังไม้แดง อ.ประทาย จ.นครราชสีมา 30180	อบต.วังไม้แดง	15.6692	102.6174	0.25	เทกอง	1	10	ปิด นำไปกำจัด ณ บ่อ ทต.เมืองคง
597	นครราชสีมา	อบต.วังไม้แดง	บ้านโคกสี ม.1 ต.วังไม้แดง อ.ประทาย จ.นครราชสีมา 30180	อบต.วังไม้แดง	15.6945	102.6211	0.25	เทกอง	1	0	ปิด นำไปกำจัด ณ บ่อ ทต.เมืองคง
598	นครราชสีมา	อบต.โนนเพ็ด	บ้านโนนเพ็ด ม.5 ต.โนนเพ็ด อ.ประทาย จ.นครราชสีมา 30180	อบต.โนนเพ็ด	15.6759	102.6872	3	เทกอง	5	49	ปิด นำไปกำจัด ณ บ่อ ทต.เมืองคง
599	นครราชสีมา	อบต.ดอนมัน	บ้านโนนเขวา หมู่ 5 ต.ดอนมัน อ.ประทาย จ.นครราชสีมา	อบต.ดอนมัน	15.4692	102.8211	3	เทกอง	1	79	ปิด นำไปกำจัด ณ บ่อ ทต.เมืองคง
600	นครราชสีมา	ทต.ตะขบ	บ้านตะขบ ม.1 ต.ตะขบ อ.ปักธงชัย จ.นครราชสีมา 30150	ทต.ตะขบ	14.626	101.861	11	เทกอง	3	150	ปิด นำไปกำจัด ณ บ่อ ทต.สูงเนิน
601	นครราชสีมา	อบต.ตะคุ หมู่ 9	บ้านสะบ้า ม.9 ต.ตะคุ อ.ปักธงชัย จ.นครราชสีมา 30150	อบต.ตะคุ	14.7327	101.9227	50	เทกอง	1	90	ปิด นำไปกำจัด ณ บ่อ ทต.สูงเนิน
602	นครราชสีมา	อบต.ตะคุ หมู่ 5	ม.5 ต.ตะคุ อ.ปักธงชัย จ.นครราชสีมา 30150	อบต.ตะคุ	14.7496	101.9577	10	เทกอง	1	150	ปิด นำไปกำจัด ณ บ่อ ทต.สูงเนิน
603	นครราชสีมา	ทต.กลางดง	หมู่ 8 ต.กลางดง อ.ปากช่อง จ.นครราชสีมา	ทต.กลางดง	14.6458	101.2216	9.2	เทกอง	7	2292	ปิด นำไปกำจัด ณ บ่อ ทม.ปากช่อง
604	นครราชสีมา	ทต.พระทองคำ	บ้านคูเมืองน้อย ม.6 ต.สระพระ อ.พระทองคำ จ.นครราชสีมา 30220	ทต.พระทองคำ	15.3116	101.9385	20	เทกอง	2	30	ปิด นำไปกำจัด ณ บ่อ ทต.ด่านขุนทด
605	นครราชสีมา	ทต.พิมาย	บ้านน้อย ม.15 ต.ในเมือง อ.พิมาย จ.นครราชสีมา 30110	ทต.พิมาย	15.2446	102.5032	25	เทกอง	10	1621	ปิด นำไปกำจัด ณ บ่อ ทต.เมืองคง
606	นครราชสีมา	ทต.รังกาใหญ่	บ้านตาปันประชาสรรค์ ม.19 ต.รังกาใหญ่ อ.พิมาย จ.นครราชสีมา 30110	ทต.รังกาใหญ่	15.2104	102.5663	53	เทกอง	10	1093	ปิด นำไปกำจัด ณ บ่อ ทต.เมืองคง
607	นครราชสีมา	อบต.โบสถ์	บ้านหนองบึง ม.15 ต.โบสถ์ อ.พิมาย จ.นครราชสีมา 30110	อบต.โบสถ์	15.2031	102.6345	15	เทกอง	6	681	ปิด นำไปกำจัด ณ บ่อ ทต.เมืองคง
608	นครราชสีมา	อบต.ในเมือง	บ้านดอนแซะ ม.9 ต.ในเมือง อ.พิมาย จ.นครราชสีมา 30110	อบต.ในเมือง	15.2447	102.5032	43	เทกอง	8	940	ปิด นำไปกำจัด ณ บ่อ ทต.เมืองคง

ที่	จังหวัด	สถานที่กำจัดขยะมูลฝอย	ที่ตั้ง	ผู้ดำเนินการ	พิกัด		ขนาดพื้นที่ (ไร่)	การกำจัด	ปริมาณขยะ (ตัน/วัน)	ขยะตกค้าง (ตัน)	ข้อเสนอ
					Latitude	longitude					
609	นครราชสีมา	ทต.จอหอ	บ้านสนวน ม.4 ต.หนองไข่น้ำ อ.เมืองนครราชสีมา จ.นครราชสีมา 30000	ทต.จอหอ	15.127	102.1853	76	เทกอง	10	6265	ปิด นำไปกำจัด ณ บ่อ ทน.นครราชศรีมา
610	นครราชสีมา	ทต.เมืองยาง	บ้านทุ่งสว่าง ม. ต.เมืองยาง อ.เมืองยาง จ.นครราชสีมา 30270	ทต.เมืองยาง	15.4482	102.8875	3	เทกอง	3	40	ปิด นำไปกำจัด ณ บ่อ ทต.เมืองคง
611	นครราชสีมา	ทต.หนองบัววง	บ้านหนองโป่ง ม.3 ต.ขุย อ.ลำทะเมนชัย จ.นครราชสีมา 30270	ทต.หนองบัววง	15.3388	102.8996	15	เทกอง	5	389	ปิด นำไปกำจัด ณ บ่อ ทต.เมืองคง
612	นครราชสีมา	ทต.ศาลเจ้าพ่อ	บ้านไผ่ ม.12 ต.วังน้ำเขียว อ.วังน้ำเขียว จ.นครราชสีมา 30370	ทต.ศาลเจ้าพ่อ	14.4372	101.8155	10	เผาในเตา	7	0	ปิด นำไปกำจัด ณ บ่อ ทต.สูงเนิน
613	นครราชสีมา	ทต.หนองน้ำใส	บ้านหนองน้ำใส ม.1 ต.หนองน้ำใส อ.สีคิ้ว จ.นครราชสีมา 30140	ทต.หนองน้ำใส	14.916	101.5137	2	เทกอง	5	300	ปิด นำไปกำจัด ณ บ่อ ทต.ปากช่อง
614	นครราชสีมา	อบต.ลาดบัวขาว	บ้านโนนแต้ ม.7 ต.ลาดบัวขาว อ.สีคิ้ว จ.นครราชสีมา 30140	อบต.ลาดบัวขาว	14.8888	101.6456	260	เทกอง	15	0	ปิด นำไปกำจัด ณ บ่อ ทต.ปากช่อง
615	นครราชสีมา	อบต.บ้านหัน	บ้านหันสามัคคี ม.4 ต.บ้านหัน อ.สีคิ้ว จ.นครราชสีมา 30140	อบต.บ้านหัน	14.9612	101.7621	2	เทกอง	3	174	ปิด นำไปกำจัด ณ บ่อ ทต.ปากช่อง
616	นครราชสีมา	ทต.สีดา	ต.สามเมือง อ.สีดา จ.นครราชสีมา 30430	ทต.สีดา	15.5615	102.5449	3	เทกอง	5	10	ปิด นำไปกำจัด ณ บ่อ ทต.เมืองคง
617	นครราชสีมา	อบต.มะเกลือใหม่	บ้านอ่างแก้ว ม.11 ต.มะเกลือใหม่ อ.สูงเนิน จ.นครราชสีมา 30170	อบต.มะเกลือใหม่	14.8383	101.752	960	เทกอง	5	84	ปิด นำไปกำจัด ณ บ่อ ทต.สูงเนิน
618	นครราชสีมา	ทต.โนนสมบูรณ์	บ้านห้วยหินพัฒนา ม.9 ต.โนนสมบูรณ์ อ.เสิงสาง จ.นครราชสีมา 30330	ทต.โนนสมบูรณ์	14.3593	102.4172	20	เทกอง	6	45	ปิด นำไปกำจัด ณ บ่อ ทต.แชะ
619	นครราชสีมา	ทต.เสิงสาง	บ้านบัวหลวง ม.3 ต.เสิงสาง อ.เสิงสาง จ.นครราชสีมา 30330	ทต.เสิงสาง	14.4289	102.4544	3	เทกอง	6	655	ปิด นำไปกำจัด ณ บ่อ ทต.แชะ
620	นครราชสีมา	ทต.หนองหัวแรด	บ้านหนองหิน ม.10 ต.หนองหัวแรด อ.หนองบุญมาก จ.นครราชสีมา 30410	ทต.หนองหัวแรด	14.6971	102.3408	6	เทกอง	3	97	ปิด นำไปกำจัด ณ บ่อ ทต.สูงเนิน
621	นครราชสีมา	ทต.แหลมทอง	บ้านหนองจาน ม.2 ต.แหลมทอง อ.หนองบุญมาก จ.นครราชสีมา	ทต.แหลมทอง	14.7683	102.3381	2	เทกอง	4	0	ปิด นำไปกำจัด ณ บ่อ ทต.สูงเนิน

ที่	จังหวัด	สถานที่กำจัดขยะมูลฝอย	ที่ตั้ง	ผู้ดำเนินการ	พิกัด		ขนาดพื้นที่ (ไร่)	การกำจัด	ปริมาณขยะ (ตัน/วัน)	ขยะตกค้าง (ตัน)	ข้อเสนอ
					Latitude	longitude					
622	นครราชสีมา	อบต.ไทยเจริญ	บ้านโนนสะอาด ม.7 ต.ไทยเจริญ อ.หนองบุญมาก จ.นครราชสีมา 30410	อบต.ไทยเจริญ	14.7244	102.4704	1	เทกอง	2	24	ปิด นำไปกำจัด ณ บ่อ ทต.สูงเนิน
623	นครราชสีมา	ทต.ห้วยแถลง	บ้านหนองเครือวัลย์ ม.12 ต.ห้วยแถลง อ.ห้วยแถลง จ.นครราชสีมา 30240	ทต.ห้วยแถลง	14.9858	102.6413	15	เทกอง	8	180	ปิด นำไปกำจัด ณ บ่อ ทน.นครราชศรีมา
624	นครราชสีมา	ทต.หินดาด	บ้านป่าอ่าง ม.10 ต.หินดาด อ.ห้วยแถลง จ.นครราชสีมา 30240	ทต.หินดาด	15.0159	102.581	59	เทกอง	3	55	ปิด นำไปกำจัด ณ บ่อ ทน.นครราชศรีมา
625	นครราชสีมา	อบต.โคกกลาง	บ้านโคกกลาง ม.1 ต.โคกกลาง อ.ประทาย จ.นครราชสีมา 30180	อบต.โคกกลาง	15.4565	102.7619	12	เทกอง	2	34	ปิด นำไปกำจัด ณ บ่อ ทต.เมืองคง
626	นครราชสีมา	อบต.ธงชัยเหนือ	ต.ธงชัยเหนือ อ.ปักธงชัย จ.นครราชสีมา 30150	อบต.ธงชัยเหนือ	14.7557	102.0602	3	เผาในเตา	5	0	ปิด นำไปกำจัด ณ บ่อ ทต.สูงเนิน
627	นครศรีธรรมราช	ทม.ปากพนัง	บ้านเนินสำโรง ม.3 ต.ปากพนังฝั่งตะวันออก อ.ปากพนัง จ.นครศรีธรรมราช 80140	ทม.ปากพนัง (จ้าง บ.เอ็นโบร จก. ดำเนินการ)	8.3615	100.2167	28	อื่นๆ	40	3300	ปรับปรุงให้เป็นระบบการกำจัดที่ถูกต้อง
628	นครศรีธรรมราช	ทต.เขาชุมทอง	บ้านควนเกย ม.4 ต.ควนเกย อ.ร่อนพิบูลย์ จ.นครศรีธรรมราช 80130	ทต.เขาชุมทอง	8.138	99.8761	8	เทกอง	4	3	ปิด นำไปกำจัด ณ บ่อ ทน.นครศรีธรรมราช
629	นครศรีธรรมราช	ทต.ร่อนพิบูลย์	บ้านตลาดร่อนพิบูลย์ ม.12 ต.ร่อนพิบูลย์ อ.ร่อนพิบูลย์ จ.นครศรีธรรมราช 80130	ทต.ร่อนพิบูลย์	8.1866	99.8519	38	เทกอง	10	252	ปิด นำไปกำจัด ณ บ่อ ทน.นครศรีธรรมราช
630	นครศรีธรรมราช	ทต.หินตก	บ้านห้วยโหยง ม.4 ต.หินตก อ.ร่อนพิบูลย์ จ.นครศรีธรรมราช 80130	ทต.หินตก	8.2547	99.9063	3	เทกอง	12	675	ปิด นำไปกำจัด ณ บ่อ ทน.นครศรีธรรมราช
631	นครศรีธรรมราช	บริษัท บ้านหนุ่มสาว (อบต.หัวไทร)	บ้านคลองขุด ม.10 ต.หัวไทร อ.หัวไทร จ.นครศรีธรรมราช 80170	นายสุเทพ คงมาก	8.0426	100.2824	40	เทกองควบคุมน้อยกว่า50ตัน	40	0	ปิด นำไปกำจัด ณ บ่อ ทต.ชะอวด
632	นครศรีธรรมราช	ทต.นาบอน	บ้านลำสาว ม.6 ต.แก้วแสน อ.นาบอน จ.นครศรีธรรมราช 80220	ทต.นาบอน	8.2872	99.555	6	เทกอง	5	110	ปิด นำไปรวบรวม ณ บ่อ ทต.ปากน้ำฉวาง
633	นครศรีธรรมราช	อบต.บ้านลำนาว	บ้านเหนือโตน ม.6 ต.บ้านลำนาว อ.บางขัน จ.นครศรีธรรมราช 80360	อบต.บ้านลำนาว	7.9243	99.4119	3	เทกอง	8	2048	ปิด นำไปกำจัด ณ บ่อ ทต.ทุ่งสง

ที่	จังหวัด	สถานที่กำจัดขยะมูลฝอย	ที่ตั้ง	ผู้ดำเนินการ	พิกัด		ขนาดพื้นที่ (ไร่)	การกำจัด	ปริมาณขยะ (ตัน/วัน)	ขยะตกค้าง (ตัน)	ข้อเสนอ
					Latitude	longitude					
634	นครศรีธรรมราช	ทต.ขนอม	ซอยวงทอง ม.3 ต.ขนอม อ.ขนอม จ.นครศรีธรรมราช 80210	ทต.ขนอม	9.197	99.8474	3	เทกอง	5	1500	ปิด นำไปกำจัด ณ บ่อ ทต.อ่าวขนอม
635	นครศรีธรรมราช	ทต.อ่าวขนอม	บ้านป่าตาล ม.14 ต.ขนอม อ.ขนอม จ.นครศรีธรรมราช 80210	ทต.อ่าวขนอม	9.208	99.831	14	เผาในเตา	10	32	ปรับปรุงให้เป็นระบบการกำจัดที่ถูกต้อง
636	นครศรีธรรมราช	อบต.ควนทอง	บ้านป่าตาล ม.14 ต.ขนอม อ.ขนอม จ.นครศรีธรรมราช 80210	อบต.ควนทอง	9.2069	99.8317	10	เทกอง	4	79	ปิด นำไปกำจัด ณ บ่อ ทต.อ่าวขนอม
637	นครศรีธรรมราช	ทต.ปากน้ำฉวาง	บ้านควนสูง ม.8 ต.ฉวาง อ.ฉวาง จ.นครศรีธรรมราช 80150	ทต.ปากน้ำฉวาง	8.3616	99.502	5	อื่นๆ	75	16300	ปรับปรุงเป็นสถานีขนถ่ายรองรับ อ.ถ้ำพรรณรา อ.ชางกลาง อ.นาบอน อ.ทุ่งใหญ่ อ.ฉวาง ส่งไปกำจัด ทน.นครศรีธรรมราช
638	นครศรีธรรมราช	ทต.พิปูน	ชุมชนบ้านในไร่ ม.2 ต.พิปูน อ.พิปูน จ.นครศรีธรรมราช 80270	ทต.พิปูน	8.5525	99.6021	4	เทกอง	5	14	ปิด นำไปกำจัด ณ บ่อ ทน.นครศรีธรรมราช
639	นครศรีธรรมราช	ทต.กะทูน	บ้านนางเอื้อย ม.8 ต.กะทูน อ.พิปูน จ.นครศรีธรรมราช 80270	ทต.กะทูน	8.5654	99.5383	1	เทกอง	5	60	ปิด นำไปกำจัด ณ บ่อ ทน.นครศรีธรรมราช
640	นครศรีธรรมราช	อบต.ถ้ำพรรณรา	บ้านถ้ำทอง ม.9 ต.ถ้ำพรรณรา อ.ถ้ำพรรณรา จ.นครศรีธรรมราช 80260	อบต.ถ้ำพรรณรา	8.4257	99.3721	8	เทกอง	8	117	ปิด นำไปรวบรวม ณ บ่อ ทต.ปากน้ำฉวาง
641	นครศรีธรรมราช	ทต.ท่ายาง	บ้านท่ายาง ม.2 ต.ท่ายาง อ.ทุ่งใหญ่ จ.นครศรีธรรมราช 80240	ทต.ท่ายาง	8.3159	99.3577	9	เทกอง	35	12581	ปิด นำไปรวบรวม ณ บ่อ ทต.ปากน้ำฉวาง
642	นครศรีธรรมราช	ทต.ชะอวด	บ้านบนเนิน ม.5 ต.ชะอวด อ.ชะอวด จ.นครศรีธรรมราช 80180	ทต.ชะอวด	7.9792	99.9987	6	เทกอง	8	6063	ปรับปรุงให้เป็นระบบการกำจัดที่ถูกต้อง
643	นครศรีธรรมราช	อบต.เกาะขันธ์	บ้านเกาะร้าง ม.9 ต.เกาะขันธ์ อ.ชะอวด จ.นครศรีธรรมราช 80180	อบต.เกาะขันธ์	7.8886	99.9156	3	เทกอง	6	1080	ปิด นำไปกำจัด ณ บ่อ ทต.ชะอวด
644	นครศรีธรรมราช	อบต.ขอนหาด	บ้านตรอกแค ม.4 ต.ขอนหาด อ.ชะอวด จ.นครศรีธรรมราช 80180	อบต.ขอนหาด	7.8725	100.0225	4	เทกอง	3	308	ปิด นำไปกำจัด ณ บ่อ ทต.ชะอวด
645	นครศรีธรรมราช	อบต.นางหลง	บ้านโคกแซะ ม.6 ต.นางหลง อ.ชะอวด จ.นครศรีธรรมราช 80180	อบต.นางหลง	7.9261	100.0284	37	เทกอง	6	0	ปิด นำไปกำจัด ณ บ่อ ทต.ชะอวด

ที่	จังหวัด	สถานที่กำจัดขยะมูลฝอย	ที่ตั้ง	ผู้ดำเนินการ	พิกัด		ขนาดพื้นที่ (ไร่)	การกำจัด	ปริมาณขยะ (ตัน/วัน)	ขยะตกค้าง (ตัน)	ข้อเสนอ
					Latitude	longitude					
646	นครศรีธรรมราช	หจก.เพชรพลเดช รีไซเคิล (อบต.ร่อนพิบูลย์)	บ้านตลาดร่อนพิบูลย์ ม.12 ต.ร่อนพิบูลย์ อ.ร่อนพิบูลย์ จ.นครศรีธรรมราช 80130	หจก.เพ็ชรพลเดช รีไซเคิล	8.2112	99.8562	1	เผาในเตา	4	3	ปิด นำไปกำจัด ณ บ่อ ทน. นครศรีธรรมราช
647	นครศรีธรรมราช	เอกชน (อบต.ควนกรด)	บ้านต้นอ้าย ม.12 ต.ควนกรด อ.ทุ่งสง จ.นครศรีธรรมราช 80110	นายสุทิน วิสุทธยะรัตน์	8.1718	99.5647	5	เทกอง	25	3720	ปิด นำไปกำจัด ณ บ่อ ทม.ทุ่งสง
648	นครศรีธรรมราช	อบต.เขาโร	314 บ้านทุ่งควาย ม.1 ต.เขาโร อ.ทุ่งสง จ.นครศรีธรรมราช 80110	เอกชน	8.0634	99.5936	5	เผาในเตา	5	0	ปิด นำไปกำจัด ณ บ่อ ทม.ทุ่งสง
649	นครสวรรค์	ทต.หนองเบน	บ้านหนองแกแล ม.13 ต.หนองกระโดน อ.เมืองนครสวรรค์ นครสวรรค์ 60240	ทต.หนองเบน	15.7895	100 38	31	เทกองควบคุมน้อยกว่า50ตัน	7	0	ปิด นำไปกำจัด ณ บ่อ ทน.นครสวรรค์
650	นครสวรรค์	อบต.หนองปลิง	ม.4 ต.หนองปลิง อ.เมืองนครสวรรค์ นครสวรรค์ 60000	อบต.หนองปลิง	15.6271	100.1473	10	เทกองควบคุมน้อยกว่า50ตัน	17	0	ปิด นำไปกำจัด ณ บ่อ ทน.นครสวรรค์
651	นครสวรรค์	อบต.เขาชนกัน	บ้านหนองไผ่ ม.9 ต.เขาชนกัน อ.แม่วงก์ นครสวรรค์ 60150	อบต.เขาชนกัน	15.8789	99.4984	10	เทกองควบคุมน้อยกว่า50ตัน	3	0	ปิด นำไปกำจัด ณ บ่อ ทน.นครสวรรค์
652	นครสวรรค์	อบต.แม่เล่ย์	บ้านปางสุด ม.8 ต.แม่เล่ย์ อ.แม่วงก์ นครสวรรค์ 60150	อบต.แม่เล่ย์	15.813	99.4107	12	เทกองควบคุมน้อยกว่า50ตัน	3	0	ปิด นำไปกำจัด ณ บ่อ ทน.นครสวรรค์
653	นครสวรรค์	อบต.ชุมตาบง	บ้านเขาจั๊กจั่น ม.6 ต.ชุมตาบง อ.ชุมตาบง นครสวรรค์ 60150	อบต.ชุมตาบง	15.6241	99.5423	4	เทกองควบคุมน้อยกว่า50ตัน	5	0	ปิด นำไปกำจัด ณ บ่อ ทน.นครสวรรค์
654	นครสวรรค์	อบต.จันเสน	ม.9 ต.จันเสน อ.ตาคลี นครสวรรค์ 60140	อบต.จันเสน	15.1926	100.492	9	เทกองควบคุมน้อยกว่า50ตัน	4	0	ปิด นำไปกำจัด ณ บ่อ ทม.ตาคลี
655	นครสวรรค์	ทต.ท่าน้ำอ้อยม่วงหัก	ม.8 ต.ท่าน้ำอ้อย อ.พยุหะคีรี นครสวรรค์ 60130	ทต.ท่าน้ำอ้อยม่วงหัก	15.4203	100.1558	32	เทกองควบคุมน้อยกว่า50ตัน	5	0	ปิด นำไปกำจัด ณ บ่อ ทม.ตาคลี
656	นครสวรรค์	อบต.เขาทอง	ม.8 ต.เขาทอง อ.พยุหะคีรี นครสวรรค์ 60130	อบต.เขาทอง	15.5478	100.1977	14	เทกองควบคุมน้อยกว่า50ตัน	4	0	ปิด นำไปกำจัด ณ บ่อ ทม.ตาคลี
657	นครสวรรค์	อบต.สระทะเล	บ้านลับโลก ม.1 ต.สระทะเล อ.พยุหะคีรี นครสวรรค์ 60130	อบต.สระทะเล	15.5339	100.1969	8	เทกองควบคุมน้อยกว่า50ตัน	3	0	ปิด นำไปกำจัด ณ บ่อ ทม.ตาคลี
658	นครสวรรค์	ทต.ลาดยาว	บริเวณเขาหยุมหยาม ม.7 ต.มาบแก อ.ลาดยาว นครสวรรค์ 60150	ทต.ลาดยาว	15.7003	99.7355	25	เทกองควบคุมน้อยกว่า50ตัน	8	0	ปิด นำไปกำจัด ณ บ่อ ทน.นครสวรรค์

ที่	จังหวัด	สถานที่กำจัดขยะมูลฝอย	ที่ตั้ง	ผู้ดำเนินการ	พิกัด		ขนาดพื้นที่ (ไร่)	การกำจัด	ปริมาณขยะ (ตัน/วัน)	ขยะตกค้าง (ตัน)	ข้อเสนอ
					Latitude	longitude					
659	นครสวรรค์	อบต.วังม้า	บ้านเกาะฝ้าย ม.2 ต.วังม้า อ.ลาดยาว นครสวรรค์ 60150	อบต.วังม้า	15.6481	99.8595	10	เทกองควบคุมน้อยกว่า50ตัน	2	0	ปิด นำไปกำจัด ณ บ่อ ทน.นครสวรรค์
660	นครสวรรค์	อบต.วังเมือง	บ้านดอนพลอง ม.3 ต.วังเมือง อ.ลาดยาว นครสวรรค์ 60150	อบต.วังเมือง	15.6852	99.8061	2	เทกองควบคุมน้อยกว่า50ตัน	1	0	ปิด นำไปกำจัด ณ บ่อ ทน.นครสวรรค์
661	นครสวรรค์	อบต.สระแก้ว	บ้านสวนขวัญ ม.1 ต.สระแก้ว อ.ลาดยาว นครสวรรค์ 60150	อบต.สระแก้ว	15.7921	99.8229	10	เทกองควบคุมน้อยกว่า50ตัน	7	0	ปิด นำไปกำจัด ณ บ่อ ทน.นครสวรรค์
662	นครสวรรค์	อบต.หัวดง	ม.3 ต.หัวดง อ.เก้าเลี้ยว นครสวรรค์ 60230	อบต.หัวดง	15.8781	100.0856	10	เทกองควบคุมน้อยกว่า50ตัน	2	0	ปิด นำไปกำจัด ณ บ่อ ทม.ชุมแสง
663	นครสวรรค์	อบต.เนินมะกอก	ม.12 ต.เนินมะกอก อ.พยุหะคีรี นครสวรรค์ 60130	อบต.เนินมะกอก	15.5306	100.2055	8	เทกองควบคุมน้อยกว่า50ตัน	3.5	0	ปรับปรุงให้เป็นระบบการกำจัดที่ถูกต้อง
664	นราธิวาส	อบต.ดุซงญอ	บ้านดุซงญอ ม.1 ต.ดุซงญอ อ.จะแนะ จ.นราธิวาส 96220	อบต.ดุซงญอ	6.188	101.7078	3	เทกอง	2	1350	ปิด นำไปกำจัด ณ บ่อ ทต.ปะลุรู
665	นราธิวาส	อบต.จะแนะ	บ้านละหาร ม.11 ต.จะแนะ อ.จะแนะ จ.นราธิวาส 96220	อบต.จะแนะ	6.1159	101.6942	2	เทกอง	1	180	ปิด นำไปกำจัด ณ บ่อ ทต.ปะลุรู
666	นราธิวาส	อบต.จวบ	บ้านเกะร้อง ม.1 ต.จวบ อ.เจาะไอร้อง จ.นราธิวาส 96130	อบต.จวบ	6.2422	101.8083	8	เทกอง	3	2412	ปิด นำไปกำจัด ณ บ่อ ทน.นราธิวาส
667	นราธิวาส	ทต.ต้นไทร	บ้านชูโว ม.5 ต.บาเระใต้ อ.บาเจาะ จ.นราธิวาส 96170	ทต.ต้นไทร	6.5434	101.689	2	เทกอง	3	2100	ปิด นำไปกำจัด ณ บ่อ ทน.นราธิวาส
668	นราธิวาส	ทต.บาเจาะ	ต.บาเระเหนือ อ.บาเจาะ จ.นราธิวาส 96170	ทต.บาเจาะ	6.5565	101.6657	2	เทกอง	6	2109	ปิด นำไปกำจัด ณ บ่อ ทน.นราธิวาส
669	นราธิวาส	ทต.ยี่งอ	บ้านคลอแว ม.6 ต.ยี่งอ อ.ยี่งอ จ.นราธิวาส 96180	ทต.ยี่งอ	6.3996	101.6978	10	เทกอง	3	240	ปิด นำไปกำจัด ณ บ่อ ทน.นราธิวาส
670	นราธิวาส	ทต.ตันหยงมัส	บ้านบ่อทอง ม.13 ต.ตันหยงมัส อ.ระแงะ จ.นราธิวาส 96130	ทต.ตันหยงมัส	6.2782	101.7277	24	เทกอง	28	6578	ปิด นำไปกำจัด ณ บ่อ ทน.นราธิวาส
671	นราธิวาส	ทต.มะรือโบตก	บ้านละโอ ม.9 ต.เฉลิม อ.ระแงะ จ.นราธิวาส 96130	ทต.มะรือโบตก	6.2844	101.6591	13	เทกอง	5	4500	ปิด นำไปกำจัด ณ บ่อ ทน.นราธิวาส

ที่	จังหวัด	สถานที่กำจัดขยะมูลฝอย	ที่ตั้ง	ผู้ดำเนินการ	พิกัด		ขนาดพื้นที่ (ไร่)	การกำจัด	ปริมาณขยะ (ตัน/วัน)	ขยะตกค้าง (ตัน)	ข้อเสนอ
					Latitude	longitude					
672	นราธิวาส	อบต.กาลิซา	บ้านกาลิซา ม.2 ต.กาลิซา อ.ระแงะ จ.นราธิวาส 96130	อบต.กาลิซา	6.2423	101.6933	2	เทกอง	5	347	ปิด นำไปกำจัด ณ บ่อ ทน.นราธิวาส
673	นราธิวาส	อบต.ตะปอเยาะ	บ้านตะปอยอ ม.1 ต.ตะปอเยาะ อ.ยี่งอ จ.นราธิวาส 96180	อบต.ตะปอเยาะ	6.4629	101.7024	1	เทกอง	10	150	ปิด นำไปกำจัด ณ บ่อ ทน.นราธิวาส
674	นราธิวาส	ทต.ศรีสาคร	บ้านอีนอ ม.2 ถ.ศรีสาคร-จะแนะ ต.ศรีสาคร อ.ศรีสาคร จ.นราธิวาส 96210	ทต.ศรีสาคร	6.2234	101.503	12	เทกอง	6	476	ปิด นำไปกำจัด ณ บ่อ ทต.รือเสาะ
675	นราธิวาส	ทต.ปะลุรู	ต.โต๊ะเต็ง อ.สุไหงปาดี จ.นราธิวาส 96140	ทต.ปะลุรู	6.0753	101.8624	42	เทกอง	20	0	ปรับปรุงให้เป็นระบบการกำจัดที่ถูกต้อง
676	นราธิวาส	ทต.บูเก๊ะตา	บ้านเขาสามสิบ ม.6 ต.โละจูด อ.แว้ง จ.นราธิวาส 96160	ทต.บูเก๊ะตา	5.8694	101.844	6	เทกอง	12	144	ปิด นำไปกำจัด ณ บ่อ ทม.สุไหงโกลก
677	นราธิวาส	ทต.แว้ง	บ้านบาลูกา ม.6 ต.แว้ง อ.แว้ง จ.นราธิวาส 96160	ทต.แว้ง	5.9489	101.8707	11	เทกอง	10	3941	ปิด นำไปกำจัด ณ บ่อ ทม.สุไหงโกลก
678	นราธิวาส	เอกชน (ทต.สุคิริน)	บ้านปาลีย์ ม.3 ต.มาโมง อ.สุคิริน จ.นราธิวาส 96190	เอกชนทต.สุคิริน	5.923	101.773	1	เทกอง	5	270	ปิด นำไปกำจัด ณ บ่อ ทต.ปะลุรู
679	นราธิวาส	อบต.โคกเคียน	บ้านโคกพะยอม ม.2 ต.โคกเคียน อ.เมืองนราธิวาส จ.นราธิวาส 96000	อบต.โคกเคียน	6.5656	101.7135	34	เทกอง	15	788	ปิด นำไปกำจัด ณ บ่อ ทน.นราธิวาส
680	นราธิวาส	อบต.มะนังตายอ	บ้านธนาตง ม.4 ต.มะนังตายอ อ.เมืองนราธิวาส จ.นราธิวาส 96000	อบต.มะนังตายอ	6.3651	101.7454	3	เทกอง	3	150	ปิด นำไปกำจัด ณ บ่อ ทน.นราธิวาส
681	นราธิวาส	อบต.เชิงคีรี	ม.1 ต.เชิงคีรี อ.ศรีสาคร จ.นราธิวาส 96210	อบต.เชิงคีรี	6.1735	101.5002	1	เทกอง	3	574	ปิด นำไปกำจัด ณ บ่อ ทต.รือเสาะ
682	นราธิวาส	อบต.กาเยาะมาตี	บ้านยาโต๊ะ ม.6 ต.บาเระเหนือ อ.บาเจาะ จ.นราธิวาส 96170	อบต.กาเยาะมาตี	6.5855	101.6487	1	เทกอง	4	78	ปิด นำไปกำจัด ณ บ่อ ทน.นราธิวาส
683	น่าน	ทต.พระพุทธบาทเชียงคาน หมู่ 1	บ้านตึ๊ดใหม่ ม.1 ต.เชียงคาน อ.เชียงกลาง จ.น่าน 55160	ทต.พระพุทธบาทเชียงคาน	19.22288	100.83786	30	เทกอง	1	65	ปิด นำไปกำจัด ณ บ่อ ทต.ทุ่งช้าง
684	น่าน	ทต.พระพุทธบาทเชียงคาน หมู่ 4	บ้านวังก้า ม.4 ต.เชียงคาน อ.เชียงกลาง จ.น่าน 55160	ทต.พระพุทธบาทเชียงคาน	19.25622	100.86534	3	เทกอง	0.3	36	ปิด นำไปกำจัด ณ บ่อ ทต.ทุ่งช้าง

ที่	จังหวัด	สถานที่กำจัดขยะมูลฝอย	ที่ตั้ง	ผู้ดำเนินการ	พิกัด		ขนาดพื้นที่ (ไร่)	การกำจัด	ปริมาณขยะ (ตัน/วัน)	ขยะตกค้าง (ตัน)	ข้อเสนอ
					Latitude	longitude					
685	น่าน	ทต.พระพุทธบาทเชียงคาน หมู่ 5	บ้านไฮหลวง ม.5 ต.พระพุทธบาท อ.เชียงกลาง จ.น่าน 55160	ทต.พระพุทธบาทเชียงคาน	19.27972	100.84764	5	เทกอง	1	540	ปิด นำไปกำจัด ณ บ่อ ทต.ทุ่งช้าง
686	น่าน	ทต.พระพุทธบาทเชียงคาน หมู่ 8	บ้านเหล่า ม.8 ต.พระพุทธบาท อ.เชียงกลาง จ.น่าน 55160	ทต.พระพุทธบาทเชียงคาน	19.25299	100.83672	2	เทกอง	1	108	ปิด นำไปกำจัด ณ บ่อ ทต.ทุ่งช้าง
687	น่าน	ทต.พระพุทธบาทเชียงคาน หมู่ 9	บ้านอ้อ ม.9 ต.พระพุทธบาท อ.เชียงกลาง จ.น่าน 55160	ทต.พระพุทธบาทเชียงคาน	19.24768	100.82375	5	เทกอง	1	135	ปิด นำไปกำจัด ณ บ่อ ทต.ทุ่งช้าง
688	น่าน	ทต.พระพุทธบาทเชียงคาน หมู่ 10	บ้านตึ๊ด ม.10 ต.พระพุทธบาท อ.เชียงกลาง จ.น่าน 55160	ทต.พระพุทธบาทเชียงคาน	19.23741	100.82529	10	เทกอง	1	113	ปิด นำไปกำจัด ณ บ่อ ทต.ทุ่งช้าง
689	น่าน	ทต.ขึ่ง	บ้านขึ่งใต้ ม.6 ต.ขึ่ง อ.เวียงสา จ.น่าน 55110	ทต.ขึ่ง	18.52868	100.78535	1	เทกอง	1	790	ปิด นำไปกำจัด ณ บ่อ ทม.น่าน
690	น่าน	อบต.ปิงหลวง หมู่ 5	บ้านต้นต้อง ม.5 ต.ปิงหลวง อ.นาหมื่น จ.น่าน 55180	อบต.ปิงหลวง	18.13785	100.47555		เทกอง	0.5	0	ปิด นำไปกำจัด ณ บ่อ ทต.ศรีษะเกษ
691	น่าน	อบต.สกาด	ม.2 ต.สกาด อ.ปัว จ.น่าน 55120	อบต.สกาด	19.26621	100.99146		เทกอง	2	0	ปิด นำไปกำจัด ณ บ่อ ทม.น่าน
692	น่าน	อบต.วรนคร หมู่ 3	บ้านมอน ม.3 ต.วรนคร อ.ปัว จ.น่าน 55120	อบต.วรนคร	19.17985	100.95189	1	เทกอง	4	0	ปิด นำไปกำจัด ณ บ่อ ทม.น่าน
693	น่าน	อบต.ป่าคาหลวง	บ้านนาหวาย ม.4 ต.ป่าคาหลวง อ.บ้านหลวง จ.น่าน 55190	อบต.ป่าคาหลวง	18.87301	100.40716	55	เทกอง	2	810	ปิด นำไปกำจัด ณ บ่อ ทม.น่าน
694	น่าน	อบต.ดู่พงษ์ หมู่ 1	บ้านน้ำโซ้ง ม.1 ต.ดู่พงษ์ อ.สันติสุข จ.น่าน 55210	อบต.ดู่พงษ์	18.8871	100.91689		เทกอง	0.5	310	ปิด นำไปกำจัด ณ บ่อ ทม.น่าน
695	น่าน	อบต.ดู่พงษ์ หมู่ 2	บ้านดู่พงษ์ ม.2 ต.ดู่พงษ์ อ.สันติสุข จ.น่าน 55210	อบต.ดู่พงษ์	18.91658	100.9206	4	เทกอง	0.5	135	ปิด นำไปกำจัด ณ บ่อ ทม.น่าน
696	น่าน	อบต.ดู่พงษ์ หมู่ 4	บ้านดอนดู่พงษ์ ม.4 ต.ดู่พงษ์ อ.สันติสุข จ.น่าน 55210	อบต.ดู่พงษ์	18.90777	100.91178	1	เทกอง	0.5	150	ปิด นำไปกำจัด ณ บ่อ ทม.น่าน
697	น่าน	อบต.ป่าคา หมู่ 7	บ้านสบขุ่น ม.7 ต.ป่าคา อ.ท่าวังผา จ.น่าน 55140	อบต.ป่าคา	19.09664	100.60042	1	เทกอง	0.5	5	ปิด นำไปกำจัด ณ บ่อ ทต.ท่าวังผา
698	น่าน	อบต.ป่าคา หมู่ 2	บ้านต้นฮ่าง ม.2 ต.ป่าคา อ.ท่าวังผา จ.น่าน 55140	อบต.ป่าคา	19.07277	100.81118	1	เทกอง	1	200	ปิด นำไปกำจัด ณ บ่อ ทต.ท่าวังผา

ที่	จังหวัด	สถานที่กำจัดขยะมูลฝอย	ที่ตั้ง	ผู้ดำเนินการ	พิกัด		ขนาดพื้นที่ (ไร่)	การกำจัด	ปริมาณขยะ (ตัน/วัน)	ขยะตกค้าง (ตัน)	ข้อเสนอ
					Latitude	longitude					
699	น่าน	ทต.ทุ่งช้าง	ม.2 น่านทุ่งช้าง ต.ทุ่งช้าง อ.ทุ่งช้าง จ.น่าน 55130	ทต.ทุ่งช้าง	19.39845	100.87683	34	เทกอง	3	450	ปรับปรุงให้เป็นระบบการกำจัดที่ถูกต้อง
700	บึงกาฬ	อบต.บ้านต้อง	บ้านดอนเสียด ม.3 ต.บ้านต้อง อ.เซกา จ.บึงกาฬ 38150	อบต.บ้านต้อง	18.12123	103.9455	4	เทกอง	7	284	ปิด นำไปกำจัด ณ บ่อ ทต.ศรีพนา
701	บึงกาฬ	อบต.บุ่งคล้า	บ้านบุ่งคล้าทุ่ง ม.2 ต.บุ่งคล้า อ.บุ่งคล้า จ.บึงกาฬ 38000	อบต.บุ่งคล้า	18.28764	103.97062	4	เทกอง	4	248	ปิด นำไปกำจัด ณ บ่อ ทม.บึงกาฬ
702	บึงกาฬ	อบต.หนองเดิ่น	บ้านหนองเดิ่นเหนือ ม.2 ต.หนองเดิ่น อ.บุ่งคล้า จ.บึงกาฬ 38000	อบต.หนองเดิ่น	18.30049	103.94952	1.5	เทกอง	4	54	ปิด นำไปกำจัด ณ บ่อ ทม.บึงกาฬ
703	บึงกาฬ	ทต.ปากคาด	บ้านเวินโคน ม.8 ถนนปากคาดนากั้ง ต.นากั้ง อ.ปากคาด จ.บึงกาฬ 38190	ทต.ปากคาด	18.34983	103.2661	23	เทกอง	30	222	ปิด นำไปกำจัด ณ บ่อ ทม.บึงกาฬ
704	บึงกาฬ	ทต.พรเจริญ	บ้านสร้างคำพูลผล ม.5 ต.วังชมภู อ.พรเจริญ จ.บึงกาฬ 38180	ทต.พรเจริญ	18 727	103.65651	44	อื่นๆ	16	77	ปรับปรุงให้เป็นระบบการกำจัดที่ถูกต้อง
705	บึงกาฬ	อบต.หนองหัวช้าง	บ้านศรีประมวล ม.11 ต.หนองหัวช้าง อ.พรเจริญ จ.บึงกาฬ 38180	อบต.หนองหัวช้าง	18.0685	103.57098	3	เทกอง	10	38	ปิด นำไปกำจัด ณ บ่อ ทต.พรเจริญ
706	บึงกาฬ	ทต.วิศิษฐ์	บ้านแสนสำราญ ม.10 ต.บึงกาฬ อ.เมืองบึงกาฬ จ.บึงกาฬ 38190	ทต.วิศิษฐ์	18.31452	103.62229	13	เทกอง	7	2160	ปิด นำไปกำจัด ณ บ่อ ทม.บึงกาฬ
707	บึงกาฬ	ทต.หอคำ	บ้านนาโซ่ ม.9 ต.หอคำ อ.เมืองบึงกาฬ จ.บึงกาฬ	ทต.หอคำ	18.40061	103.35125	25	เทกอง	5	0	ปิด นำไปกำจัด ณ บ่อ ทม.บึงกาฬ
708	บึงกาฬ	ทต.ศรีวิไล	บ้านศรีวิไลชุมพร ม.2 ต.ศรีวิไล อ.ศรีวิไล จ.บึงกาฬ 38210	ทต.ศรีวิไล	18.1764	103.76011	4	เทกอง	5	216	ปิด นำไปกำจัด ณ บ่อ ทม.บึงกาฬ
709	บึงกาฬ	อบต.บัวตูม	บ้านหนองบัวทอง ม.10 ต.บัวตูม อ.โซ่พิสัย จ.บึงกาฬ 38170	อบต.บัวตูม	18.12053	103.3338	2	เผาในเตา	3	0	ปิด นำไปกำจัด ณ บ่อ ทม.บึงกาฬ
710	บึงกาฬ	อบต.ถ้ำเจริญ	บ้านคอกงาม ม.6 ต.ถ้ำเจริญ อ.โซ่พิสัย จ.บึงกาฬ 38170	อบต.ถ้ำเจริญ	18.22877	103.50663	1	เผาในเตา	2	0	ปิด นำไปกำจัด ณ บ่อ ทม.บึงกาฬ
711	บุรีรัมย์	ทต.ถาวร	บ้านถาวร ม.8 ต.ถาวร อ.เฉลิมพระเกียรติ(20-ชลบุรี) จ.บุรีรัมย์ 31170	ทต.ถาวร	14.5146	102.8631	2	เทกอง	3	0	ปิด นำไปกำจัด ณ บ่อ ทต.ประโคนชัย

ที่	จังหวัด	สถานที่กำจัดขยะมูลฝอย	ที่ตั้ง	ผู้ดำเนินการ	พิกัด		ขนาดพื้นที่ (ไร่)	การกำจัด	ปริมาณขยะ (ตัน/วัน)	ขยะตกค้าง (ตัน)	ข้อเสนอ
					Latitude	longitude					
712	บุรีรัมย์	ทต.โนนดินแดง	บ้านซับคะนิง ม.11 ต.โนนดินแดง อ.โนนดินแดง จ.บุรีรัมย์ 31260	ทต.โนนดินแดง	14.2967	102.7827	20	เทกอง	1.5	1000	ปิด นำไปกำจัด ณ บ่อ ทต.บ้านกรวด
713	บุรีรัมย์	ทต.ละหานทราย	บ้านชลประทาน ม.10 ต.ละหานทราย อ.ละหานทราย จ.บุรีรัมย์ 31170	ทต.ละหานทราย	14.4076	102.8804	10	เทกอง	5.5	1220	ปิด นำไปกำจัด ณ บ่อ ทต.บ้านกรวด
714	บุรีรัมย์	ทต.คูเมือง	บ้านคูเมือง ม.6 ถ.บุรีรัมย์-พุทไธสง ต.คูเมือง อ.คูเมือง จ.บุรีรัมย์ 31190	ทต.คูเมือง	15.2674	103 58	4	เทกอง	1.2	840	ปิด นำไปกำจัด ณ บ่อ ทต.สตึก
715	บุรีรัมย์	ทต.กระสัง	บ้านหนองแต้ ม.2 ถ.กระสัง-ลำดวน ต.กระสัง อ.กระสัง จ.บุรีรัมย์ 31160	ทต.กระสัง	14.9358	103.3147	8	เทกอง	3.5	3000	ปิด นำไปกำจัด ณ บ่อ ทม.บุรีรัมย์
716	บุรีรัมย์	ทต.ชำนิ	บ้านหนองตะเคียน ม.7 ถ.ลำปลายมาศ-นางรอง ต.ชำนิ อ.ชำนิ จ.บุรีรัมย์ 31110	ทต.ชำนิ	14.7654	102.7978	4	เทกอง	0.5	10	ปิด นำไปกำจัด ณ บ่อ ทม.บุรีรัมย์
717	บุรีรัมย์	ทต.นาโพธิ์	บ้านหัวขัว ม.6 ต.ศรีสว่าง อ.นาโพธิ์ จ.บุรีรัมย์ 31230	ทต.นาโพธิ์	15.6427	102.97	3	เทกอง	3.5	1440	ปิด นำไปกำจัด ณ บ่อ ทต.พุทไธสง
718	บุรีรัมย์	ทต.บ้านใหม่ไชยพจน์	บ้านหัวฝาย ม.4 ต.หนองแวง อ.บ้านใหม่ไชยพจน์ จ.บุรีรัมย์ 31120	ทต.บ้านใหม่ไชยพจน์	15.5895	102.8474	22	เทกอง	2	4000	ปิด นำไปกำจัด ณ บ่อ ทต.พุทไธสง
719	บุรีรัมย์	ทต.ตลาดนิคมปราสาท	บ้านใหม่ ม.1 ต.ปราสาท อ.บ้านกรวด จ.บุรีรัมย์ 31180	ทต.ตลาดนิคมปราสาท	14.3924	103.0949	14	เทกอง	4	9	ปิด นำไปกำจัด ณ บ่อ ทต.บ้านกรวด
720	บุรีรัมย์	ทต.บ้านกรวด	หนองทะยิง บ้านสายโทสองเหนือ หมู่ที่9 ต.ปราสาท อ.บ้านกรวด จ.บุรรีรัมย์	ทต.บ้านกรวด	14.4239	103.1273	72	เทกองควบคุมน้อยกว่า50ตัน	10	0	ปรับปรุงให้เป็นระบบการกำจัดที่ถูกต้อง
721	บุรีรัมย์	ทต.แสลงโทน	ที่สาธารณะเบาะดอล บ้านแสดงโทน ม.3 ต.แสลงโทน อ.ประโคนชัย จ.บุรีรัมย์ 31140	ทต.แสลงโทน	14.7955	103.0693	13	เทกอง	3	20	ปิด นำไปกำจัด ณ บ่อ ทต.ประโคนชัย
722	บุรีรัมย์	ทต.พุทไธสง	บ้านเตย ม.4 ต.พุทไธสง อ.พุทไธสง จ.บุรีรัมย์ 31120	ทต.พุทไธสง	15.5672	102.996	21	เทกอง	13	297	ปรับปรุงเป็นสถานีขนถ่ายรองรับ อ.นาโพธิ์ อ.บ้านใหม่ไชยพจน์ อ.พุทไธสง ส่งไปกำจัด ทน.สตึก
723	บุรีรัมย์	ทต.หนองกี่	บ้านศรีสลา ม.4 ถ.หรดี ต.ทุ่งกระตาดพัฒนา อ.หนองกี่ จ.บุรีรัมย์ 31210	ทต.หนองกี่	14.6944	102.5224	41	เทกองควบคุมน้อยกว่า50ตัน	10	0	ปรับปรุงให้เป็นระบบการกำจัดที่ถูกต้อง

ที่	จังหวัด	สถานที่กำจัดขยะมูลฝอย	ที่ตั้ง	ผู้ดำเนินการ	พิกัด		ขนาดพื้นที่ (ไร่)	การกำจัด	ปริมาณขยะ (ตัน/วัน)	ขยะตกค้าง (ตัน)	ข้อเสนอ
					Latitude	longitude					
724	บุรีรัมย์	ทต.ดอนอะราง	บ้านทุ่งนางงาม ม.9 ต.ดอนอะราง อ.หนองกี่ จ.บุรีรัมย์ 31210	ทต.ดอนอะราง	14.574	102.4916	10	เทกอง	3	3	ปิด นำไปกำจัด ณ บ่อ ทต.หนองกี่
725	บุรีรัมย์	ทต.หนองหงส์	บ้านหนองกก ม.7 ถ.ศรีสง่า-โนนแดง ต.สระแก้ว อ.หนองหงส์ จ.บุรีรัมย์ 31240	ทต.หนองหงส์	14.8428	102.6657	12	เทกอง	0.5	238	ปิด นำไปกำจัด ณ บ่อ ทต.หนองกี่
726	บุรีรัมย์	ทต.ห้วยหิน	บ้านโนนงิ้ว ม.7 ถ.บุรีรัมย์-ห้วยราช ต.ห้วยหิน อ.หนองหงส์ จ.บุรีรัมย์ 31240	ทต.ห้วยหิน	14.8918	102.5846	6	เทกอง	4	105	ปิด นำไปกำจัด ณ บ่อ ทต.หนองกี่
727	บุรีรัมย์	อบต.โคกมะม่วง	บ้านปลื้มพัฒนา ม.18 ต.โคกมะม่วง อ.ปะคำ จ.บุรีรัมย์	อบต.โคกมะม่วง	14.4584	102.642	20	เทกอง	1	0	ปิด นำไปกำจัด ณ บ่อ ทต.หนองกี่
728	บุรีรัมย์	อบต.สำโรง	บ้านตะโกรี ม.3 ต.สำโรง อ.พลับพลาชัย จ.บุรีรัมย์ 31250	อบต.สำโรง	14.7987	103.0806		เทกอง	0.3	0	ปิด นำไปกำจัด ณ บ่อ ทต.ประโคนชัย
729	บุรีรัมย์	อบต.ทองหลาง หมู่ 9	บ้านหนองหัวศาลา ม.9 ถ.เจนจบทิศ ต.ทองหลาง อ.บ้านใหม่ไชยพจน์ จ.บุรีรัมย์ 31120	อบต.ทองหลาง	15.6248	102.8293	2	เทกอง	3	10	ปิด นำไปกำจัด ณ บ่อ ทต.พุทไธสง
730	บุรีรัมย์	อบต.หนองโดน หมู่ 1	โคกหัวโตก ม.1 ต.หนองโดน อ.ลำปลายมาศ จ.บุรีรัมย์ 31130	อบต.หนองโดน	14.8934	102.8229	13	เทกอง	0.5	10	ปิด นำไปกำจัด ณ บ่อ ทม.บุรีรัมย์
731	บุรีรัมย์	ทต.หนองไม้งาม	ม.10 ต.หนองไม้งาม อ.บ้านกรวด จ.บุรีรัมย์ 31180	ทต.หนองไม้งาม	14.3405	103.024	15	เทกอง	10	1	ปิด นำไปกำจัด ณ บ่อ ทต.บ้านกรวด
732	บุรีรัมย์	อบต.แดงใหญ่	บ้านอี้เม้ง ม.6 ต.แดงใหญ่ อ.บ้านใหม่ไชยพจน์ จ.บุรีรัมย์	อบต.แดงใหญ่	15.5801	102.8799	4	เทกอง	4	20	ปิด นำไปกำจัด ณ บ่อ ทต.พุทไธสง
733	บุรีรัมย์	อบต.หนองแวง หมู่ 9	บ้านบง ม.9 ต.หนองแวง อ.บ้านใหม่ไชยพจน์ จ.บุรีรัมย์ 31120	อบต.หนองแวง	15.5407	102.8972	0.13	เทกอง	1	5	ปิด นำไปกำจัด ณ บ่อ ทต.พุทไธสง
734	บุรีรัมย์	อบต.สระแก้ว	ต.เมืองฝ้าย อ.หนองหงส์ จ.บุรีรัมย์ 31240	อบต.สระแก้ว	14.8027	102.6953	1	เทกอง	0.5	3200	ปิด นำไปกำจัด ณ บ่อ ทต.หนองกี่
735	บุรีรัมย์	อบต.หนองเยือง หมู่ 1	บ้านโคกจิก ม.2 ต.หนองเยือง อ.บ้านใหม่ไชยพจน์ จ.บุรีรัมย์ 31120	อบต.หนองเยือง	15.5507	102.8086	3	เทกอง	0.5	0	ปิด นำไปกำจัด ณ บ่อ ทต.พุทไธสง

ที่	จังหวัด	สถานที่กำจัดขยะมูลฝอย	ที่ตั้ง	ผู้ดำเนินการ	พิกัด		ขนาดพื้นที่ (ไร่)	การกำจัด	ปริมาณขยะ (ตัน/วัน)	ขยะตกค้าง (ตัน)	ข้อเสนอ
					Latitude	longitude					
736	บุรีรัมย์	อบต.หนองเยือง หมู่ 7	บ้านม่วง ม.7 ต.หนองเยือง อ.บ้านใหม่ไชยพจน์ จ.บุรีรัมย์ 31120	อบต.หนองเยือง	15.5727	102.792	3	เทกอง	1	0	ปิด นำไปกำจัด ณ บ่อ ทต.พุทไธสง
737	ปทุมธานี	อบต.ลำไทร	ม.3 ต.ลำไทร อ.ลำลูกกา ปทุมธานี 12150	อบต.ลำไทร	13.945195	100.87139	3	เทกอง	6	5980	ปิด นำไปกำจัด ณ บ่อ เอกชน (อบต.คลองสาม)
738	ประจวบคีรีขันธ์	อบต.ห้วยทราย	บ้านหัวโก ม.10 ต.ห้วยทราย อ.เมืองประจวบคีรีขันธ์ จ.ประจวบคีรีขันธ์ 77000	อบต.ห้วยทราย	11.73544	99.68901	20	เทกอง	3	0	ปิด นำไปกำจัด ณ บ่อ ทต.ไร่เก่า
739	ประจวบคีรีขันธ์	อบต.อ่าวน้อย	บ้านคั่นกะได ม.3 ต.อ่าวน้อย อ.เมืองประจวบคีรีขันธ์ จ.ประจวบคีรีขันธ์ 77000	อบต.อ่าวน้อย	11.89304	99.81016	10	เทกอง	3	937	ปิด นำไปกำจัด ณ บ่อ ทต.ไร่เก่า
740	ประจวบคีรีขันธ์	ทต.ปราณบุรี	ศูนย์การทหารราบค่ายธนะรัชต์ หมู่ 3 ต.เขาน้อย อ.ปราณบุรี จ.ประจวบคีรีขันธ์ 77120	ทต.ปราณบุรี	12.4421	99.87997	180	เทกอง	18	0	ปิด นำไปกำจัด ณ บ่อ ทต.ไร่เก่า
741	ประจวบคีรีขันธ์	อบต.ห้วยสัตว์ใหญ่	บ้านฟ้าประทาน ม.2 ต.ห้วยสัตว์ใหญ่ อ.หัวหิน จ.ประจวบคีรีขันธ์ 77110	อบต.ห้วยสัตว์ใหญ่	12.5284	99.5447	3	เทกอง	2	200	ปิด นำไปกำจัด ณ บ่อ ทต.ไร่เก่า
742	ประจวบคีรีขันธ์	เอกชน (อบต.กุยบุรี)	ม.2 ต.กุยบุรี อ.กุยบุรี จ.ประจวบคีรีขันธ์ 77150	เอกชนอบต.กุยบุรี	12.0505	99.84549	10	เทกอง	90	0	ปิด นำไปกำจัด ณ บ่อ ทต.ไร่เก่า
743	ประจวบคีรีขันธ์	อบต.ทับสะแก	บ้านนายาง ม.5 ต.ทับสะแก อ.ทับสะแก จ.ประจวบคีรีขันธ์ 77130	อบต.ทับสะแก	11.523	99.62284	4	เทกอง	4	120	ปิด นำไปกำจัด ณ บ่อ ทต.
744	ประจวบคีรีขันธ์	ทต.กำเนิดนพคุณ	ม.5 ต.กำเนิดนพคุณ อ.บางสะพาน จ.ประจวบคีรีขันธ์ 77140	ทต.กำเนิดนพคุณ	11.223	99.50504	8	เทกอง	10	2250	ปิด นำไปกำจัด ณ บ่อ อบต.ไชยราช
745	ประจวบคีรีขันธ์	ทต.บ้านกรูด	บ้านกรูด ม.3 ต.ธงชัย อ.บางสะพาน จ.ประจวบคีรีขันธ์ 77140	ทต.บ้านกรูด	11.32409	99.55497	3	เทกองควบคุมน้อยกว่า50ตัน	3	0	ปิด นำไปกำจัด ณ บ่อ อบต.ไชยราช
746	ประจวบคีรีขันธ์	ทต.ร่อนทอง	ม.12 ถ.เพชรเกษมบ้านดอน ต ร่อนทอง อ.บางสะพาน จ.ประจวบคีรีขันธ์ 77140	ทต.ร่อนทอง	11.26359	99.43978	7	เทกอง	5	540	ปิด นำไปกำจัด ณ บ่อ อบต.ไชยราช

ที่	จังหวัด	สถานที่กำจัดขยะมูลฝอย	ที่ตั้ง	ผู้ดำเนินการ	พิกัด		ขนาดพื้นที่ (ไร่)	การกำจัด	ปริมาณขยะ (ตัน/วัน)	ขยะตกค้าง (ตัน)	ข้อเสนอ
					Latitude	longitude					
747	ประจวบคีรีขันธ์	เอกชน (อบต.กำเนิดนพคุณ)	ม.6 ถ.เพชรเกษมบ้านดอน ต.กำเนิดนพคุณ อ.บางสะพาน จ. ประจวบคีรีขันธ์ 77140	นางเฉลิมรัตน์ รัตนเลิศ	11.23202	99.48023	7	เทกอง	1	0	ปิด นำไปกำจัด ณ บ่อ อบต.ไชยราช
748	ประจวบคีรีขันธ์	อบต.แม่รำพึง	บ้านทุ่งลานควาย ม.7 ต.แม่รำพึง อ.บางสะพาน จ.ประจวบคีรีขันธ์ 77140	อบต.แม่รำพึง	11.2396	99.53682	15	เทกอง	6	97	ปิด นำไปกำจัด ณ บ่อ อบต.ไชยราช
749	ประจวบคีรีขันธ์	ทต.บางสะพานน้อย	ม.5 ต.บางสะพาน อ.บางสะพานน้อย จ.ประจวบคีรีขันธ์ 77170	ทต.บางสะพานน้อย	11.07434	99.45695	2	เผาในเตา	6	14	ปิด นำไปกำจัด ณ บ่อ อบต.ไชยราช
750	ประจวบคีรีขันธ์	อบต.ทรายทอง	บ้านห้วยลึก ม.7 ต.ทรายทอง อ.บางสะพานน้อย จ.ประจวบคีรีขันธ์ 77170	อบต.ทรายทอง	11.04227	99.40673	7	เทกอง	5	0	ปิด นำไปกำจัด ณ บ่อ อบต.ไชยราช
751	ประจวบคีรีขันธ์	อบต.ช้างแรก	บ้านช้างแรก ม.3 ต.ช้างแรก อ.บางสะพานน้อย จ.ประจวบคีรีขันธ์ 77170	อบต.ช้างแรก	11.0676	99.3798	1	เทกอง	2	210	ปิด นำไปกำจัด ณ บ่อ อบต.ไชยราช
752	ประจวบคีรีขันธ์	อบต.ปากแพรก	ม.6 ต.ปากแพรก อ.บางสะพานน้อย จ. ประจวบคีรีขันธ์ 77170	อบต.ปากแพรก	11.04373	99.43021	1	เทกอง	3	225	ปิด นำไปกำจัด ณ บ่อ อบต.ไชยราช
753	ประจวบคีรีขันธ์	ทต.ไร่เก่า	บ้านหนองเป่าปี่ ม.7 ต.ไร่เก่า อ.สามร้อยยอด จ.ประจวบคีรีขันธ์ 77180	ทต.ไร่เก่า	12.26016	99.78852	40	เทกอง	14	0	ปรับปรุงให้เป็นระบบการกำจัดที่ถูกต้อง
754	ประจวบคีรีขันธ์	เอกชน (อบต.ห้วยยาง)	ม.13 ต.ห้วยยาง อ.ทับสะแก จ. ประจวบคีรีขันธ์ 77130	เอกชนอบต.ห้วยยาง	11.6597	99.6395	4	เทกอง	3	0	ปิด นำไปกำจัด ณ บ่อ อบต.ไชยราช
755	ประจวบคีรีขันธ์	อบต.ไชยราช	บ้านหนองหิน ม.5 ต.ไชยราช อ.บางสะพานน้อย จ.ประจวบคีรีขันธ์ 77170	อบต.ไชยราช	10.9717	99.3159	151	เทกอง	8	90	ปรับปรุงให้เป็นระบบการกำจัดที่ถูกต้อง
756	ประจวบคีรีขันธ์	อบต.บางสะพาน	ม.9 ต.บางสะพาน อ.บางสะพานน้อย จ. ประจวบคีรีขันธ์ 77170	อบต.บางสะพาน	11.1244	99.4426	4	เทกอง	2	1	ปิด นำไปกำจัด ณ บ่อ อบต.ไชยราช
757	ประจวบคีรีขันธ์	อบต.ชัยเกษม	บ้านหนองหญ้าปล้อง ม.1 ต.ชัยเกษม อ.บางสะพาน จ.ประจวบคีรีขันธ์ 77140	อบต.ชัยเกษม	11.41896	99.51522	23	เทกอง	2	2920	ปิด นำไปกำจัด ณ บ่อ อบต.ไชยราช
758	ปราจีนบุรี	ทต.กบินทร์	บ้านคลองกลาง ม.11 ต.กบินทร์ อ.กบินทร์บุรี จ.ปราจีนบุรี 25110	ทต.กบินทร์	13.92455	101.70451	29	เทกอง	4	12663	ปิด นำไปกำจัด ณ บ่อ ทม.ปราจีนบุรี

ที่	จังหวัด	สถานที่กำจัดขยะมูลฝอย	ที่ตั้ง	ผู้ดำเนินการ	พิกัด		ขนาดพื้นที่ (ไร่)	การกำจัด	ปริมาณขยะ (ตัน/วัน)	ขยะตกค้าง (ตัน)	ข้อเสนอ
					Latitude	longitude					
759	ปราจีนบุรี	ทต.สระบัว	บ้านสระบัว ม.5 ถ.เทศบาลซอย 2 ต.ลาดตะเคียน อ.กบินทร์บุรี จ.ปราจีนบุรี 25110	ทต.สระบัว	13.838656	101.65405	8	เทกอง	1	0	ปิด นำไปกำจัด ณ บ่อ ทม.ปราจีนบุรี
760	ปราจีนบุรี	อบต.กบินทร์ หมู่ 10	บ้านชำโสม ม.10 ต.กบินทร์ อ.กบินทร์บุรี จ.ปราจีนบุรี 25110	อบต.กบินทร์	13.881901	101.73019	50	เทกอง	2	1500	ปิด นำไปกำจัด ณ บ่อ ทม.ปราจีนบุรี
761	ปราจีนบุรี	อบต.นนทรี	บ้านโคกสว่าง ม.7 ถ.สุวรรณศร ต.นนทรี อ.กบินทร์บุรี จ.ปราจีนบุรี 25110	อบต.นนทรี	14.080627	101.68359	4	เผาในเตา	4	0	ปิด นำไปกำจัด ณ บ่อ ทม.ปราจีนบุรี
762	ปราจีนบุรี	อบต.วังตะเคียน	ทุ่งหนองเอวเม ม.5 ต.วังตะเคียน อ.กบินทร์บุรี จ.ปราจีนบุรี 25110	อบต.วังตะเคียน	13.828631	101.86577	15	เทกอง	5	2520	ปิด นำไปกำจัด ณ บ่อ ทม.ปราจีนบุรี
763	ปราจีนบุรี	อบต.ลาดตะเคียน	บ้านคลองร่วม ม.9 ต.ลาดตะเคียน อ.กบินทร์บุรี จ.ปราจีนบุรี 25110	อบต.ลาดตะเคียน	13.878231	101.68971	6	เทกอง	2	0	ปิด นำไปกำจัด ณ บ่อ ทม.ปราจีนบุรี
764	ปราจีนบุรี	ทม.หนองกี่	174 ม.5 ต.หนองกี่ อ.กบินทร์บุรี จ.ปราจีนบุรี 25110	ทม.หนองกี่	14.087088	101.81857	69	เทกอง	84	7500	ปิด นำไปกำจัด ณ บ่อ ทม.ปราจีนบุรี
765	ปราจีนบุรี	ทต.นาดี	ม.3 ต.นาดี อ.นาดี จ.ปราจีนบุรี 25220	ทต.นาดี	14.11731	101.79883	11	เทกอง	10	10350	ปิด นำไปกำจัด ณ บ่อ ทม.ปราจีนบุรี
766	ปราจีนบุรี	อบต.ทุ่งโพธิ์	ม.2 ต.ทุ่งโพธิ์ อ.นาดี จ.ปราจีนบุรี 25220	อบต.ทุ่งโพธิ์	14.133098	101.85868	12	เทกอง	3	0	ปิด นำไปกำจัด ณ บ่อ ทม.ปราจีนบุรี
767	ปราจีนบุรี	อบต.นาดี	บ้านแดง ม.3 ถนนปากหมันนาแห้ว ต.นาดี อ.นาดี จ.ปราจีนบุรี 25220	อบต.นาดี	14.114843	101.79684	18	เทกอง	3	5070	ปิด นำไปกำจัด ณ บ่อ ทม.ปราจีนบุรี
768	ปราจีนบุรี	ทต.โคกปีบ	บ้านเหลาไอ้ตา ม.6 ต.โคกปีบ อ.ศรีมโหสถ จ.ปราจีนบุรี 25190	ทต.โคกปีบ	13.865884	101.45682	5	เทกอง	3	0	ปิด นำไปกำจัด ณ บ่อ ทม.ปราจีนบุรี
769	ปราจีนบุรี	อบต.โคกปีบ	บ้านหนองเรือ ม.9 ต.โคกปีบ อ.ศรีมโหสถ จ.ปราจีนบุรี 25190	อบต.โคกปีบ	13.875693	101.43299	18	เทกอง	2	20	ปิด นำไปกำจัด ณ บ่อ ทม.ปราจีนบุรี
770	ปราจีนบุรี	ทต.กรอกสมบูรณ์	ม.1 ต.กรอกสมบูรณ์ อ.ศรีมหาโพธิ จ.ปราจีนบุรี 25140	ทต.กรอกสมบูรณ์	13.769962	101.67283	30	เทกอง	3	60	ปิด นำไปกำจัด ณ บ่อ ทม.ปราจีนบุรี
771	ปราจีนบุรี	ทต.ศรีมหาโพธิ	ม.2 ต.ท่าตูม อ.ศรีมหาโพธิ จ.ปราจีนบุรี 25140	ทต.ศรีมหาโพธิ	13.932148	101.57085	33	เทกอง	8	15795	ปิด นำไปกำจัด ณ บ่อ ทม.ปราจีนบุรี

ที่	จังหวัด	สถานที่กำจัดขยะมูลฝอย	ที่ตั้ง	ผู้ดำเนินการ	พิกัด		ขนาดพื้นที่ (ไร่)	การกำจัด	ปริมาณขยะ (ตัน/วัน)	ขยะตกค้าง (ตัน)	ข้อเสนอ
					Latitude	longitude					
772	ปราจีนบุรี	อบต.หนองโพรง	ม.11 ต.หนองโพรง อ.ศรีมหาโพธิ จ.ปราจีนบุรี 25140	อบต.หนองโพรง	13.80684	101.59003	30	เทกอง	9	3000	ปิด นำไปกำจัด ณ บ่อ ทม.ปราจีนบุรี
773	ปราจีนบุรี	อบต.หัวหว้า	บ้านหัวชา ม.5 ต.หัวหว้า อ.ศรีมหาโพธิ จ.ปราจีนบุรี 25140	อบต.หัวหว้า	13.884769	101.44142	14	เทกอง	4	2	ปิด นำไปกำจัด ณ บ่อ ทม.ปราจีนบุรี
774	ปราจีนบุรี	อบต.กรอกสมบูรณ์	บ้านทุ่งยาว ม.7 ต.กรอกสมบูรณ์ อ.ศรีมหาโพธิ จ.ปราจีนบุรี 25140	อบต.กรอกสมบูรณ์	13.752241	101.6606	16	เทกอง	6	7032	ปิด นำไปกำจัด ณ บ่อ ทม.ปราจีนบุรี
775	ปราจีนบุรี	อบต.โคกไทย	ม.6 ต.โคกไทย อ.ศรีมโหสถ จ.ปราจีนบุรี 25190	อบต.โคกไทย	13.837176	101.48455	10	เทกอง	5	0	ปิด นำไปกำจัด ณ บ่อ ทม.ปราจีนบุรี
776	ปัตตานี	อบต.กะรุบี	ม.7 ต.กะรุบี อ.กะพ้อ จ.ปัตตานี	อบต.กะรุบี	6.565	101.5481	11	เทกอง	1	14	ปิด นำไปส่ง ณ สถานีขนถ่าย ทต.มายอ ส่งกำจัด ทม.ปัตตานี
777	ปัตตานี	อบต.ตะโละดือรามัน	ม.3 ต.ตะโละดือรามัน อ.กะพ้อ จ.ปัตตานี	อบต.ตะโละดือรามัน	6.5955	101.5747	0.4	เทกอง	1	11	ปิด นำไปส่ง ณ สถานีขนถ่าย ทต.มายอ ส่งกำจัด ทม.ปัตตานี
778	ปัตตานี	อบต.ควน	ม.4 ต.มะนังยง อ.ยะหริ่ง จ.ปัตตานี	อบต.ควน	6.8085	101.3909	9	เทกอง	1	0	ปิด นำไปกำจัด ณ บ่อ ทม.ปัตตานี
779	ปัตตานี	อบต.คอกกระบือ	ม.1 ต.คอกกระบือ อ.ปะนาเระ จ.ปัตตานี	อบต.คอกกระบือ	6.8076	101.514	3	เทกอง	1	10	ปิด นำไปส่ง ณ สถานีขนถ่าย ทต.ปะนาเระ ส่งกำจัด ทม.ปัตตานี
780	ปัตตานี	อบต.บ้านกลาง	ม.4 ต.บ้านกลาง อ.ปะนาเระ จ.ปัตตานี	อบต.บ้านกลาง	6.8315	101.5022	1	เทกอง	1	19	ปิด นำไปส่ง ณ สถานีขนถ่าย ทต.ปะนาเระ ส่งกำจัด ทม.ปัตตานี
781	ปัตตานี	อบต.ลุโบะยิไร	ม.7 ต.ลุโบะยิไร อ.มายอ จ.ปัตตานี	อบต.ลุโบะยิไร	6.6544	101.3976	4	เทกอง	3	130	ปิด นำไปส่ง ณ สถานีขนถ่าย ทต.มายอ ส่งกำจัด ทม.ปัตตานี
782	ปัตตานี	อบต.สาคอบน	บ้านม่วงหวาน ม.2 ต.สาคอบน อ.มายอ จ.ปัตตานี	อบต.สาคอบน	6.7341	101.3505	5	เทกอง	1	32	ปิด นำไปส่ง ณ สถานีขนถ่าย ทต.มายอ ส่งกำจัด ทม.ปัตตานี
783	ปัตตานี	ทต.ยะรัง	ม.4 ต.ยะรัง อ.ยะรัง จ.ปัตตานี	ทต.ยะรัง	6.756	101.3007	4	เทกอง	2	1764	ปิด นำไปส่ง ณ สถานีขนถ่าย ทต.มายอ ส่งกำจัด ทม.ปัตตานี
784	ปัตตานี	อบต.เมาะมาวี	ม.2 ต.เมาะมาวี อ.ยะรัง จ.ปัตตานี	อบต.เมาะมาวี	6.6946	101.3051	3	เทกอง	2	467	ปิด นำไปส่ง ณ สถานีขนถ่าย ทต.มายอ ส่งกำจัด ทม.ปัตตานี
785	ปัตตานี	อบต.ยะรัง	ม.3 ต.ประจัน อ.ยะรัง จ.ปัตตานี	อบต.ยะรัง	6.7817	101.2797	2	เทกอง	4	325	ปิด นำไปส่ง ณ สถานีขนถ่าย ทต.มายอ ส่งกำจัด ทม.ปัตตานี

ที่	จังหวัด	สถานที่กำจัดขยะมูลฝอย	ที่ตั้ง	ผู้ดำเนินการ	พิกัด		ขนาดพื้นที่ (ไร่)	การกำจัด	ปริมาณขยะ (ตัน/วัน)	ขยะตกค้าง (ตัน)	ข้อเสนอ
					Latitude	longitude					
786	ปัตตานี	อบต.เขาตูม	บ้านโสร่ง ม.3 ต.เขาตูม อ.ยะรัง จ.ปัตตานี	อบต.เขาตูม	6.6296	101.3288	4.5	เทกองควบคุมน้อยกว่า50ตัน	2	360	ปิด นำไปส่ง ณ สถานีขนถ่าย ทต.มายอ ส่งกำจัด ทม.ปัตตานี
787	ปัตตานี	อบต.วัด	ม.5 บ้านปูลากูวิง ต.วัด อ.ยะรัง จ.ปัตตานี	อบต.วัด	6.741	101.2977	1	เทกอง	1	11	ปิด นำไปส่ง ณ สถานีขนถ่าย ทต.มายอ ส่งกำจัด ทม.ปัตตานี
788	ปัตตานี	ทม.ตะลุบัน	ชุมชนตะพาบน ถ.ตะพาบน ต.ตะลุบัน อ.สายบุรี จ.ปัตตานี	ทม.ตะลุบัน	6.6706	101.6562	10	เทกอง	5	675	ปิด นำไปส่ง ณ สถานีขนถ่าย ทต.ปะนาเระ ส่งกำจัด ทม.ปัตตานี
789	ปัตตานี	อบต.บางเก่า	บ้านยามูบือซา ม.2 ต.บางเก่า อ.สายบุรี	อบต.บางเก่า	6.7632	101.5909	9	เทกอง	1	96	ปิด นำไปส่ง ณ สถานีขนถ่าย ทต.ปะนาเระ ส่งกำจัด ทม.ปัตตานี
790	ปัตตานี	อบต.ตะบิ้ง	ม.6 ต.ปะเสยะวอ อ.สายบุรี จ.ปัตตานี	อบต.ตะบิ้ง	6.7319	101.5845	13	เทกอง	1	855	ปิด นำไปส่ง ณ สถานีขนถ่าย ทต.ปะนาเระ ส่งกำจัด ทม.ปัตตานี
791	ปัตตานี	ทต.หนองจิก	ม.5 ต.บางเขา อ.หนองจิก จ.ปัตตานี	ทต.หนองจิก	6.8426	101.1626	4	เทกอง	3	180	ปิด นำไปส่ง ณ สถานีขนถ่าย ทม.บ่อทอง ส่งกำจัด ทต.ปัตตานี
792	ปัตตานี	อบต.ดอนรัก	ม.5 ต.ปะกาฮะรัง อ.เมือง จ.ปัตตานี	อบต.ดอนรัก	6.8408	101.2266	6	เทกอง	10	151	ปิด นำไปกำจัด ณ บ่อ ทม.ปัตตานี
793	ปัตตานี	อบต.ตุยง	บ้านบากง ม.2 ต.ตุยง อ.หนองจิก จ.ปัตตานี	อบต.ตุยง	6.8428	101.1614	4	เทกอง	3	300	ปิด นำไปส่ง ณ สถานีขนถ่าย ทม.บ่อทอง ส่งกำจัด ทต.ปัตตานี
794	ปัตตานี	อบต.โคกโพธิ์	ม.11 ต.โคกโพธิ์ อ.โคกโพธิ์ จ.ปัตตานี	อบต.โคกโพธิ์	6.7214	101.0351	6	เทกอง	1	60	ปิด นำไปส่ง ณ สถานีขนถ่าย ทม.บ่อทอง ส่งกำจัด ทต.ปัตตานี
795	ปัตตานี	อบต.แหลมโพธิ์	ม.1 ต.แหลมโพธิ์ อ.ยะหริ่ง จ.ปัตตานี	อบต.แหลมโพธิ์	6.9304	101.3181	5	เทกอง	1	282	ปิด นำไปกำจัด ณ บ่อ ทม.ปัตตานี
796	ปัตตานี	อบต.ท่ากำชำ	ม.2 ต.ท่ากำชำ อ.หนองจิก จ.ปัตตานี	อบต.ท่ากำชำ	6.8465	101.0793	1	เทกอง	1	65	ปิด นำไปส่ง ณ สถานีขนถ่าย ทม.บ่อทอง ส่งกำจัด ทต.ปัตตานี
797	ปัตตานี	อบต.บางตาวา	ม.2 ต.บางเขา อ.หนองจิก จ.ปัตตานี	อบต.บางตาวา	6.8426	101.1621	8	เทกอง	1	45	ปิด นำไปส่ง ณ สถานีขนถ่าย ทม.บ่อทอง ส่งกำจัด ทต.ปัตตานี
798	ปัตตานี	อบต.ปะเสยะวอ	ม.4 ต.ปะเสยะวอ อ.สายบุรี จ.ปัตตานี	อบต.ปะเสยะวอ	6.7493	101.599	3	เทกอง	2	0	ปิด นำไปส่ง ณ สถานีขนถ่าย ทต.ปะนาเระ ส่งกำจัด ทม.ปัตตานี
799	ปัตตานี	อบต.มะนังดาลำ	ม.4 ต.มะนังดาลำ อ.สายบุรี จ.ปัตตานี	อบต.มะนังดาลำ	6.6637	101.604	2	เทกอง	1	27	ปิด นำไปส่ง ณ สถานีขนถ่าย ทต.ปะนาเระ ส่งกำจัด ทม.ปัตตานี

ที่	จังหวัด	สถานที่กำจัดขยะมูลฝอย	ที่ตั้ง	ผู้ดำเนินการ	พิกัด		ขนาดพื้นที่ (ไร่)	การกำจัด	ปริมาณขยะ (ตัน/วัน)	ขยะตกค้าง (ตัน)	ข้อเสนอ
					Latitude	longitude					
800	ปัตตานี	อบต.ไทรทอง	ม.1 ต.ดอนทราย อ.ไม้แก่น จ.ปัตตานี	อบต.ไทรทอง	6.5728	101.7105	8	เทกอง	1	0	ปิด นำไปส่ง ณ สถานีขนถ่าย ทต.ปะนาเระ ส่งกำจัด ทม.ปัตตานี
801	ปัตตานี	อบต.ช้างไห้ตก	ม.10 ต.โคกโพธิ์ อ.โคกโพธิ์ จ.ปัตตานี	อบต.ช้างไห้ตก	6.7295	101.0706		เทกอง	1	2	ปิด นำไปส่ง ณ สถานีขนถ่าย ทต.ปะนาเระ ส่งกำจัด ทม.ปัตตานี
802	ปัตตานี	อบต.ท่าน้ำ	ม.2 ต.ท่าน้ำ อ.ปะนาเระ จ.ปัตตานี	อบต.ท่าน้ำ	6.7643	101.5128	5	เทกอง	1	0	ปิด นำไปส่ง ณ สถานีขนถ่าย ทต.ปะนาเระ ส่งกำจัด ทม.ปัตตานี
803	ปัตตานี	ทต.ตันหยง	ม.4 ต.มะนังยง อ.ยะหริ่ง จ.ปัตตานี	ทต.ตันหยง	6.8138	101.399	4	เทกอง	1	306	ปิด นำไปส่ง ณ สถานีขนถ่าย ทต.ปะนาเระ ส่งกำจัด ทม.ปัตตานี
804	ปัตตานี	อบต.ปิตูมุดี	ม.4 ต.ปิตูมุดี อ.ยะรัง จ.ปัตตานี	อบต.ปิตูมุดี	6.7333	101.2777	2	เทกอง	3	374	ปิด นำไปกำจัด ณ บ่อ ทม.ปัตตานี
805	ปัตตานี	อบต.กระโด	ม.1 ต.กระโด อ.ยะรัง จ.ปัตตานี	อบต.กระโด	6.7125	101.318	4	เทกอง	1	40	ปิด นำไปกำจัด ณ บ่อ ทม.ปัตตานี
806	ปัตตานี	อบต.ปล่องหอย	ม.6 ต.ปล่องหอย อ.กะพ้อ จ.ปัตตานี	อบต.ปล่องหอย	6.6301	101.5304	2	เทกอง	1	0	ปิด นำไปส่ง ณ สถานีขนถ่าย ทต.มายอ ส่งกำจัด ทม.ปัตตานี
807	ปัตตานี	อบต.กะมิยอ	ม.1 ต.กะมิยอ อ.เมือง จ.ปัตตานี	นายอิสมาแอ กานิง	6.8596	101.3085	4	เทกอง	1	0	ปิด นำไปกำจัด ณ บ่อ ทม.ปัตตานี
808	ปัตตานี	อบต.ประจัน	ม.3 ต.ประจัน อ.ยะรัง จ.ปัตตานี	อบต.ประจัน	6.7825	101.2811	3	เทกอง	4	212	ปิด นำไปกำจัด ณ บ่อ ทม.ปัตตานี
809	ปัตตานี	อบต.บ้านน้ำบ่อ	ม.2 ต.บ้านน้ำบ่อ อ.ปะนาเระ จ.ปัตตานี	อบต.บ้านน้ำบ่อ	6.7978	101.564	11	เทกอง	1	15	ปิด นำไปส่ง ณ สถานีขนถ่าย ทต.ปะนาเระ ส่งกำจัด ทม.ปัตตานี
810	ปัตตานี	อบต.กะดุนง	ม.3 ต.กะดุนง อ.สายบุรี จ.ปัตตานี	อบต.กะดุนง	6.658	101.5632	1	เทกอง	2	9	ปิด นำไปส่ง ณ สถานีขนถ่าย ทต.ปะนาเระ ส่งกำจัด ทม.ปัตตานี
811	ปัตตานี	อบต.ละหาร	ม.4 ต.ละหาร อ.สายบุรี จ.ปัตตานี	อบต.ละหาร	6.658	101.5632	2	เทกอง	1	97	ปิด นำไปส่ง ณ สถานีขนถ่าย ทต.ปะนาเระ ส่งกำจัด ทม.ปัตตานี
812	ปัตตานี	อบต.คอลอตันหยง	ม.2 บ้านบาโงสากอ ต.คอลอตันหยง อ.หนองจิก จ.ปัตตานี	อบต.คอลอตันหยง	N/A	N/A	1	เทกอง	1	0	ปิด นำไปส่ง ณ สถานีขนถ่าย ทต.บ่อทอง ส่งกำจัด ทม.ปัตตานี
813	ปัตตานี	อบต.ลางา	ม.3 ต.ลางา อ.มายอ จ.ปัตตานี	อบต.ลางา	6.7424	101.4785	2	เทกอง	3	281	ปิด นำไปส่ง ณ สถานีขนถ่าย ทต.มายอ ส่งกำจัด ทม.ปัตตานี
814	ปัตตานี	อบต.เกาะจัน	ม.2 ต.เกาะจัน อ.มายอ จ.ปัตตานี	อบต.เกาะจัน	6.7095	101.3927	3	เทกอง	2	135	ปิด นำไปส่ง ณ สถานีขนถ่าย ทต.มายอ ส่งกำจัด ทม.ปัตตานี

ที่	จังหวัด	สถานที่กำจัดขยะมูลฝอย	ที่ตั้ง	ผู้ดำเนินการ	พิกัด		ขนาดพื้นที่ (ไร่)	การกำจัด	ปริมาณขยะ (ตัน/วัน)	ขยะตกค้าง (ตัน)	ข้อเสนอ
					Latitude	longitude					
815	ปัตตานี	เอกชน (อบต.นาเกตุ)	ม.6 ต.นาเกตุ อ.โคกโพธิ์ จ.ปัตตานี	น.ส.นันทิกานต์ หวังจิ	6.719	101.1552	21	เทกอง	14	648	ปิด นำไปส่ง ณ สถานีขนถ่าย ทต.บ่อทอง ส่งกำจัด ทม.ปัตตานี
816	พระนครศรีอยุธยา	ทต.ราชคราม	ม.1 ต.ช้างใหญ่ อ.บางไทร พระนครศรีอยุธยา13190	ทต.ราชคราม	14.1599	100.5367	4	เทกองควบคุมน้อยกว่า50ตัน	10	0	ปิด นำไปกำจัด ณ บ่อ อบจ. พระนครศรีอยุธยา
817	พระนครศรีอยุธยา	ทต.บ้านสร้าง	ม.5 ต.บ้านสร้าง อ.บางปะอิน พระนครศรีอยุธยา 13160	ทต.บ้านสร้าง	14.2943	100.6687	7	เทกอง	45	19160	ปิด นำไปกำจัด ณ บ่อ อบจ. พระนครศรีอยุธยา
818	พระนครศรีอยุธยา	อบต.แม่ลา	ม.3 ต.บางระกำ อ.นครหลวง พระนครศรีอยุธยา 13260	อบต.แม่ลา	14.4683	100.5733	11	เทกอง	5	7044	ปิด นำไปกำจัด ณ บ่อ อบจ. พระนครศรีอยุธยา
819	พะเยา	ทต.แม่กา	บ้านแม่กาห้วยเคียน ม.2 ต.แม่กา อ.เมือง จ.พะเยา	ทต.แม่กา	19.0437	99.9097	30	เทกอง	10.1	270	ปรับปรุงให้เป็นระบบการกำจัดที่ถูกต้อง
820	พะเยา	ทต.ท่าวังทอง	ม.11 ต.ท่าวังทอง อ.เมือง จ.พะเยา	นายอนันต์ ประกอบผล	19.2291	99.9243	5	เทกอง	9	5	ปิด นำไปกำจัด ณ บ่อ ทม.พะเยา
821	พะเยา	ทต.แม่ปืม	ม.12 ต.แม่ปืม อ.เมือง จ.พะเยา	นายจิงประเสริฐ ยารังสี	19.2894	99.8998	2	เทกอง	8.6	0	ปิด นำไปกำจัด ณ บ่อ ทม.พะเยา
822	พะเยา	ทม.ดอกคำใต้	ม.2 ต.บ้านบุญเกิด อ.ดอกคำใต้ จ.พะเยา 56120	นายบุญศรี ปัญญา	19.1237	99.99092	26	เทกอง	7.7	5	ปิด นำไปกำจัด ณ บ่อ ทม.พะเยา
823	พะเยา	อบต.คือเวียง	ม.6 ต.คือเวียง อ.ดอกคำใต้ จ.พะเยา 56120	อบต.คือเวียง	19.06544	100.01798	3	เทกองควบคุมน้อยกว่า50ตัน	0.53	0	ปิด นำไปกำจัด ณ บ่อ ทม.พะเยา
824	พะเยา	อบต.เจดีย์คำ	บ้านบุญชัย ม.12 ต.เจดีย์คำ อ.เชียงคำ จ.พะเยา 56110	อบต.เจดีย์คำ	19.5392	100.3428	8	เทกอง	1.01	0	ปิด นำไปกำจัด ณ บ่อ ทม.พะเยา
825	พะเยา	อบต.เชียงบาน	ม.3 ต.เชียงบาน อ.เชียงคำ จ.พะเยา 56110	อบต.เชียงบาน	19.51642	100.24784	2	เทกองควบคุมน้อยกว่า50ตัน	2.36	0	ปิด นำไปกำจัด ณ บ่อ ทม.พะเยา
826	พะเยา	อบต.ร่มเย็น หมู่ 7	บ้านใหม่ร่มเย็น ม.7 ต.ร่มเย็น อ.เชียงคำ จ.พะเยา 56110	อบต.ร่มเย็น	19.5401	100.3644	13	เทกองควบคุมน้อยกว่า50ตัน	2.62	0	ปิด นำไปกำจัด ณ บ่อ ทม.พะเยา
827	พะเยา	ทต.เชียงม่วน หมู่ 6	บ้านหล่ายทุ่ง ม.6 ต.เชียงม่วน อ.เชียงม่วน จ.พะเยา 56160	ทต.เชียงม่วน	18.90078	100.28758	15	เทกอง	3.93	0	ปิด นำไปกำจัด ณ บ่อ ทม.พะเยา

ที่	จังหวัด	สถานที่กำจัดขยะมูลฝอย	ที่ตั้ง	ผู้ดำเนินการ	พิกัด		ขนาดพื้นที่ (ไร่)	การกำจัด	ปริมาณขยะ (ตัน/วัน)	ขยะตกค้าง (ตัน)	ข้อเสนอ
					Latitude	longitude					
828	พะเยา	ทต.ห้วยข้าวก่ำ	ม.9 ต.ห้วยข้าวก่ำ อ.จุน จ.พะเยา 56150	ทต.ห้วยข้าวก่ำ	19.35625	100.1035	15	เทกอง	2.67	6840	ปิด นำไปกำจัด ณ บ่อ ทม.พะเยา
829	พะเยา	ทต.เวียงลอ	บ้านจุนใหม่ ม.10 ต.ลอ อ.จุน จ.พะเยา 56150	ทต.เวียงลอ	19.43992	100.11362		เทกอง	0.72	0	ปิด นำไปกำจัด ณ บ่อ ทม.พะเยา
830	พะเยา	ทต.งิม หมู่ 2	บ้านหนองบัว ม.2 ต.งิม อ.ปง จ.พะเยา 56140	ทต.งิม	19.28196	100.39194	12	เทกอง	1.38	0	ปิด นำไปกำจัด ณ บ่อ ทม.พะเยา
831	พะเยา	ทต.ปง	ม.3 ต.ปง อ.ปง จ.พะเยา 56140	ทต.ปง	19.1586	100.2573	12	เทกอง	3.87	0	ปิด นำไปกำจัด ณ บ่อ ทม.พะเยา
832	พะเยา	อบต.นาปรัง หมู่ 7	ม.7 ต.นาปรัง อ.ปง จ.พะเยา 56140	อบต.นาปรัง	19.11103	100.19565	5	เทกอง	0.65	0	ปิด นำไปกำจัด ณ บ่อ ทม.พะเยา
833	พะเยา	อบต.นาปรัง หมู่ 3	ม.3 ต.นาปรัง อ.ปง จ.พะเยา 56140	อบต.นาปรัง	19.1143	100.171	5	เทกอง	0.65	0	ปิด นำไปกำจัด ณ บ่อ ทม.พะเยา
834	พะเยา	ทต.ดงเจน	ม.9 ต.ดงเจน อ.ภูกามยาว จ.พะเยา 56000	ทต.ดงเจน	19.2492	99.96755	25	เทกอง	7.28	45	ปิด นำไปกำจัด ณ บ่อ ทม.พะเยา
835	พะเยา	อบต.ออย หมู่ 10	บ้านหนองขวาง ม.10 ต.ออย อ.ปง จ.พะเยา 56140	อบต.ออย	19.1891	100.3151		เทกอง	0.26	0	ปิด นำไปกำจัด ณ บ่อ ทม.พะเยา
836	พะเยา	อบต.ออย หมู่ 8	บ้านป่าแพะ ม.8 ต.ออย อ.ปง จ.พะเยา 56140	อบต.ออย	19.196	100.3148		เทกอง	0.26	0	ปิด นำไปกำจัด ณ บ่อ ทม.พะเยา
837	พังงา	ทต.พรุใน	บ้านพรุใน ม.2 ถ. ต.พรุใน อ.เกาะยาว จ.พังงา 82160ทม	ทต.พรุใน	7.9605	98.5996	11	เทกอง	10	172	คัดแยกและกำจัดด้วยเตาเผาบนเกาะ
838	พังงา	อบต.ทุ่งคาโงก	บ้านทุ่งคาโงก ม.1 ถ. ต.ทุ่งคาโง อ.เมืองพังงา จ.พังงา 82000	อบต.ทุ่งคาโงก	8.5586	98.4419	2	เทกอง	2	3	ปิด นำไปกำจัด ณ บ่อ ทม.พังงา
839	พังงา	ทต.บางเตย	บ้านเขาเฒ่า ม.3 ถ.พังงาทับปุด ต.บางเตย อ.เมืองพังงา จ.พังงา 82000	ทต.บางเตย	8.4222	98.5569	3	เทกอง	6	590	ปิด นำไปกำจัด ณ บ่อ ทม.พังงา
840	พังงา	ทต.คุระบุรี	บ้านทุ่งมะเดื่อ ม.8 ถ. ต.คุระ อ.คุระบุรี จ.พังงา 82150	ทต.คุระบุรี	9.1928	98.4006	15	เทกอง	11	2711	ปิด นำไปกำจัด ณ บ่อ ทม.ตะกั่วป่า
841	พังงา	อบต.บางม่วง	บ้านบางม่วง ม.4 ถ. ต.บางม่วง อ.ตะกั่วป่า จ.พังงา 82110	อบต.บางม่วง	8.8374	98.292	5.25	เทกอง	12	2386	ปิด นำไปกำจัด ณ บ่อ ทม.ตะกั่วป่า
842	พังงา	ทต.ท้ายเหมือง	บ้านเขาน้อย ม.1 ถ. ต.ท้ายเหมือง อ.ท้ายเหมือง จ.พังงา 82120	ทต.ท้ายเหมือง	8.4061	98.2692	10	เทกอง	15	1159	ปิด นำไปกำจัด ณ บ่อ ทม.ตะกั่วป่า

ที่	จังหวัด	สถานที่กำจัดขยะมูลฝอย	ที่ตั้ง	ผู้ดำเนินการ	พิกัด		ขนาดพื้นที่ (ไร่)	การกำจัด	ปริมาณขยะ (ตัน/วัน)	ขยะตกค้าง (ตัน)	ข้อเสนอ
					Latitude	longitude					
843	พังงา	ทต.โคกกลอย	บ้านฝรั่ง ม.12 ถ. ต.โคกกลอย อ.ตะกั่วทุ่ง จ.พังงา 82130	ทต.โคกกลอย	8.2497	98.3216	20	เทกอง	15	764	ปิด นำไปกำจัด ณ บ่อ ทม.พังงา
844	พังงา	อบต.หล่อยูง	บ้านทองพลาง(นา) ม.3 ถ. ต.หล่อยูง อ.ตะกั่วทุ่ง จ.พังงา 82130	อบต.หล่อยูง	8.2169	98.3541	5	เทกอง	5	142	ปิด นำไปกำจัด ณ บ่อ ทม.พังงา
845	พังงา	อบต.คลองเคียน	บ้านท่าอยู่ ม.2 ถ. ต.ท่าอยู่ อ.ตะกั่วทุ่ง จ.พังงา 82130	อบต.คลองเคียน	8.2504	98.446	5	เทกอง	5	837	ปิด นำไปกำจัด ณ บ่อ ทม.พังงา
846	พัทลุง	ทต.โคกชะงาย	บ้านควน ม.8 ต.โคกชะงาย อ.เมืองพัทลุง จ.พัทลุง 93000	ทต.โคกชะงาย	7.63	100.0157	3	เผาในเตา	1	1	ปิด นำไปส่ง ณ สถานีขนถ่าย ทต.ท่ามะเดื่อ ส่งกำจัด ทม.พัทลุง
847	พัทลุง	บริษัท ทีเอพี ทรานสปอร์ต แอนด์ เซอร์วิส จำกัด (ทต.ปรางหมู่)	บ้านป่าไส ม.4 ต.เขาเจียก อ.เมืองพัทลุง จ.พัทลุง 93000	บริษัท ทีเอพี ทรานสปอร์ต แอนด์ เซอร์วิส จำกัด	7.6352	100.0345	5	อื่นๆ	20	4320	ปิด นำไปกำจัด ณ บ่อ ทม.พัทลุง
848	พัทลุง	ทต.สมหวัง	บ้านหวัง ม.4 ถนนท่านช่วยทุ่งนาชี ต.สมหวัง อ.กงหรา จ.พัทลุง 93180	ทต.สมหวัง	7.5205	99.9913	2	เทกอง	2	135	ปิด นำไปกำจัด ณ บ่อ ทม.พัทลุง
849	พัทลุง	เอกชน (อบต.คลองทรายขาว)	บ้านในวัง ม.3 ต.คลองทรายขาว อ.กงหรา จ.พัทลุง 93180	นางเจ๊ะหรือนิ๊ะ หมานมุ้ย	7.4286	99.9644	6	เทกอง	4	20	ปิด นำไปกำจัด ณ บ่อ ทม.พัทลุง
850	พัทลุง	ทต.แหลมโตนด	บ้านแลมโตนด ม.2 ต.แหลมโตนด อ.ควนขนุน จ.พัทลุง 93110	ทต.แหลมโตนด	7.815	100.0669	3	เทกอง	1	432	ปิด นำไปกำจัด ณ บ่อ ทม.พัทลุง
851	พัทลุง	ทต.ทะเลน้อย	บ้านบนตก ม.9 ต.ทะเลน้อย อ.ควนขนุน จ.พัทลุง 93110	ทต.ทะเลน้อย	7.785	100.1055	4	เทกอง	14	11	ปิด นำไปกำจัด ณ บ่อ ทม.พัทลุง
852	พัทลุง	ทต.ตะโหมด	บ้านตะโหมด ม.3 ต.ตะโหมด อ.ตะโหมด จ.พัทลุง 93160	ทต.ตะโหมด	7.2997	100.0536	5	เทกอง	2	50	ปิด นำไปส่ง ณ สถานีขนถ่าย ทต.ท่ามะเดื่อ ส่งกำจัด ทม.พัทลุง
853	พัทลุง	อบต.ป่าบอน	ม.2 ถนน ปชส.2 ต.ป่าบอน อ.ป่าบอน จ.พัทลุง	อบต.ป่าบอน	7.4274	100.2134	9	เทกอง	3	29	ปิด นำไปส่ง ณ สถานีขนถ่าย ทต.ท่ามะเดื่อ ส่งกำจัด ทม.พัทลุง
854	พัทลุง	อบต.ชะมวง	บ้านชะมวง ม.1 ต.ชะมวง อ.ควนขนุน จ.พัทลุง 93110	อบต.ชะมวง	7.7658	99.9884	2	เทกอง	3	168	ปิด นำไปกำจัด ณ บ่อ ทม.พัทลุง
855	พัทลุง	อบต.คลองเฉลิม	หมู่ 2 ต.คลองเฉลิม อ.กงหรา จ.พัทลุง	อบต.คลองเฉลิม	7.3715	99.9994	4	เทกอง	4	1890	ปิด นำไปกำจัด ณ บ่อ ทม.พัทลุง

ที่	จังหวัด	สถานที่กำจัดขยะมูลฝอย	ที่ตั้ง	ผู้ดำเนินการ	พิกัด		ขนาดพื้นที่ (ไร่)	การกำจัด	ปริมาณขยะ (ตัน/วัน)	ขยะตกค้าง (ตัน)	ข้อเสนอ
					Latitude	longitude					
856	พัทลุง	ทต.ท่ามิหรำ	บ้านควนคง ม.14 ต.ท่ามิหรำ อ.เมืองพัทลุง จ.พัทลุง 93180	ทต.ท่ามิหรำ	7.5728	100.0649	2	เทกอง	6	270	ปิด นำไปกำจัด ณ บ่อ ทม.พัทลุง
857	พัทลุง	ทต.บางแก้ว	บ้านนาทุ่งโพธิ์ ม.11 ต.นาปะขอ อ.บางแก้ว จ.พัทลุง 93140	ทต.บางแก้ว	7.4272	100.215	1	เทกอง	2	176	ปิด นำไปส่ง ณ สถานีขนถ่าย ทต.ท่ามะเดื่อ ส่งกำจัด ทม.พัทลุง
858	พิจิตร	ทต.ท่าฬ่อ	ม.5 ต.ท่าฬ่อ อ.เมืองพิจิตร พิจิตร 66000	ทต.ท่าฬ่อ	16.51614	100.34048	21	เทกองควบคุมน้อยกว่า50ตัน	3	0	ปิด นำไปกำจัด ณ บ่อ ทม.พิจิตร
859	พิจิตร	ทต.วังกรด	บ้านบุ่ง ม.6 ถนนวังกรดหนองปลาไหล ต.บ้านบุ่ง อ.เมืองพิจิตร พิจิตร 66000	ทต.วังกรด	16.40353	100.39475	57	เทกองควบคุมน้อยกว่า50ตัน	3	0	ปิด นำไปกำจัด ณ บ่อ ทม.พิจิตร
860	พิจิตร	ทต.หัวดง	บ้านลำชะล่า ม.4 ต.หัวดง อ.เมืองพิจิตร พิจิตร 66170	ทต.หัวดง	16.33704	100.42445	30	เทกองควบคุมน้อยกว่า50ตัน	3	0	ปิด นำไปกำจัด ณ บ่อ ทม.พิจิตร
861	พิจิตร	อบต.คลองคะเชนทร์	ม.2 ต.คลองคะเชนทร์ อ.เมืองพิจิตร พิจิตร 66000	อบต.คลองคะเชนทร์	16.47929	100.27545	16	เทกองควบคุมน้อยกว่า50ตัน	8	0	ปิด นำไปกำจัด ณ บ่อ ทม.พิจิตร
862	พิจิตร	อบต.ย่านยาว หมู่ 10	บ้านวังกรอบ ม.10 ต.ย่านยาว อ.เมืองพิจิตร พิจิตร 66000	อบต.ย่านยาว	16.49627	100.26586	3	เทกอง	2	0	ปิด นำไปกำจัด ณ บ่อ ทม.พิจิตร
863	พิจิตร	อบต.หัวดง	บ้านลำชะล่า ม.2 ต.หัวดง อ.เมืองพิจิตร พิจิตร 66170	นายลูกคิด เมฆพา	16.33629	100.42646	9	เทกองควบคุมน้อยกว่า50ตัน	2	0	ปิด นำไปกำจัด ณ บ่อ ทม.พิจิตร
864	พิจิตร	อบต.โรงช้าง	ม.2 ต.โรงช้าง อ.เมืองพิจิตร พิจิตร 66000	อบต.โรงช้าง	16.42321	100.24939	10	เทกองควบคุมน้อยกว่า50ตัน	3	0	ปิด นำไปกำจัด ณ บ่อ ทม.พิจิตร
865	พิจิตร	ทม.ตะพานหิน	ม.3 ต.งิ้วราย อ.ตะพานหิน พิจิตร 66110	ทม.ตะพานหิน	16.12738	100.26672	21	เทกองควบคุมน้อยกว่า50ตัน	17	0	ปิด นำไปกำจัด ณ บ่อ ทม.บางมูลนาก
866	พิจิตร	ทต.ท่าเสา	ม.1 ต.ท่าเสา อ.โพทะเล พิจิตร 66130	ทต.ท่าเสา	16 240	100.20749	25	เทกองควบคุมน้อยกว่า50ตัน	1	0	ปิด นำไปกำจัด ณ บ่อ ทม.บางมูลนาก
867	พิจิตร	ทต.สากเหล็ก	บ้านคลองระนา ม.5 ต.สากเหล็ก อ.สากเหล็ก พิจิตร 66160	ทต.สากเหล็ก	16.46228	100.44448	62	เทกองควบคุมน้อยกว่า50ตัน	12	0	ปิด นำไปกำจัด ณ บ่อ ทม.พิจิตร
868	พิจิตร	ทต.ทับคล้อ	บ้านหนองคอม ม.8 ต.เขาทราย อ.ทับคล้อ พิจิตร 66150	ทต.ทับคล้อ	16.10314	100.3833	68	เทกองควบคุมน้อยกว่า50ตัน	13	0	ปิด นำไปกำจัด ณ บ่อ ทม.บางมูลนาก

ที่	จังหวัด	สถานที่กำจัดขยะมูลฝอย	ที่ตั้ง	ผู้ดำเนินการ	พิกัด		ขนาดพื้นที่ (ไร่)	การกำจัด	ปริมาณขยะ (ตัน/วัน)	ขยะตกค้าง (ตัน)	ข้อเสนอ
					Latitude	longitude					
869	พิจิตร	อบต.ทับคล้อ	บ้านเขานกยูง ม.8 ต.เขาทราย อ.ทับคล้อ พิจิตร 66150	อบต.ทับคล้อ	16.01548	100.32701	21	เทกองควบคุมน้อยกว่า50ตัน	5	0	ปิด นำไปกำจัด ณ บ่อ ทม.บางมูลนาก
870	พิจิตร	ทต.กำแพงดิน	99 ม.3 ต.กำแพงดิน อ.สามง่าม พิจิตร 66140	ทต.กำแพงดิน	16.58448	100.2278	1	เทกอง	2	0	ปิด นำไปกำจัด ณ บ่อ ทม.พิจิตร
871	พิจิตร	ทต.สามง่าม	บ้านหนองหูช้าง ม.6 ต.บ้านนา อ.วชิรบารมี พิจิตร 66220	ทต.สามง่าม	16.50489	100.10216	43	เทกองควบคุมน้อยกว่า50ตัน	10	0	ปิด นำไปกำจัด ณ บ่อ ทม.พิจิตร
872	พิจิตร	อบต.ป่ามะคาบ หมู่ 10	ม.10 ต.ป่ามะคาบ อ.เมืองพิจิตร พิจิตร 66000	อบต.ป่ามะคาบ	16.48905	100.41184	4	เทกองควบคุมน้อยกว่า50ตัน	7	0	ปิด นำไปกำจัด ณ บ่อ ทม.พิจิตร
873	พิจิตร	อบต.วังทรายพูน	ม.5 ต.วังทรายพูน อ.วังทรายพูน พิจิตร 66180	อบต.วังทรายพูน	16.39749	100.6119	1	เทกองควบคุมน้อยกว่า50ตัน	3	0	ปิด นำไปกำจัด ณ บ่อ ทม.พิจิตร
874	พิษณุโลก	ทต.บ้านใหม่	ม.1 ต.วัดพริก อ.เมืองพิษณุโลก จ.พิษณุโลก	ทต.บ้านใหม่	16.6975	100.2733	7	เทกองควบคุมน้อยกว่า50ตัน	3	0	ปิด นำไปกำจัดกับ ทน.พิษณุโลก
875	พิษณุโลก	ทต.ป่าแดง	ม.4 ต.ป่าแดง อ.ชาติตระการ จ.พิษณุโลก 65170	ทต.ป่าแดง	17.2637	100.5762	8	เทกองควบคุมน้อยกว่า50ตัน	7	0	ปิด นำไปกำจัด ณ บ่อ ทต.นครไทย
876	พิษณุโลก	อบต.ท่าสะแก	บ้านหนองบัวขาว ม.9 ต.ท่าสะแก อ.ชาติตระการ จ.พิษณุโลก 65170	อบต.ท่าสะแก	17.2416	100.6413	22	เทกองควบคุมน้อยกว่า50ตัน	3	0	ปิด นำไปกำจัด ณ บ่อ ทต.นครไทย
877	พิษณุโลก	ทต.เนินกุ่ม	บ้านท่าแห ม.10 ต.เนินกุ่ม อ.บางกระทุ่ม จ.พิษณุโลก 65110	ทต.เนินกุ่ม	16.566	100.423	11	เทกองควบคุมน้อยกว่า50ตัน	8	0	ปิด นำไปกำจัดกับ ทน.พิษณุโลก
878	พิษณุโลก	ทต.บางกระทุ่ม	บ้านคลองกระล่อน ม.2 ต.บางกระทุ่ม อ.บางกระทุ่ม จ.พิษณุโลก 65110	ทต.บางกระทุ่ม	16.5968	100.2917	5	เทกองควบคุมน้อยกว่า50ตัน	1	0	ปิด นำไปกำจัดกับ ทน.พิษณุโลก
879	พิษณุโลก	ทต.ปลักแรด	ม.3 ต.ปลักแรด อ.บางระกำ จ.พิษณุโลก 65140	ทต.ปลักแรด	16.6899	100.0811	15	เทกองควบคุมน้อยกว่า50ตัน	4	0	ปิด นำไปกำจัดกับ ทน.พิษณุโลก
880	พิษณุโลก	ทต.พรหมพิราม	ม.15 ต.พรหมพิราม อ.พรหมพิราม จ.พิษณุโลก 65150	ทต.พรหมพิราม	17.0457	100.2043	23	เทกองควบคุมน้อยกว่า50ตัน	2	0	ปิด นำไปกำจัดกับ ทน.พิษณุโลก
881	พิษณุโลก	ทต.วงฆ้อง หมู่ 5	บ้านไผ่ถ้ำ ม.5 ต.มะต้อง อ.พรหมพิราม จ.พิษณุโลก 65150	ทต.วงฆ้อง	17.1155	100.2088	30	เทกองควบคุมน้อยกว่า50ตัน	4	0	ปิด นำไปกำจัดกับ ทน.พิษณุโลก

ที่	จังหวัด	สถานที่กำจัดขยะมูลฝอย	ที่ตั้ง	ผู้ดำเนินการ	พิกัด		ขนาดพื้นที่ (ไร่)	การกำจัด	ปริมาณขยะ (ตัน/วัน)	ขยะตกค้าง (ตัน)	ข้อเสนอ
					Latitude	longitude					
882	พิษณุโลก	ทต.วัดโบสถ์	ม.4 ต.วัดโบสถ์ อ.วัดโบสถ์ จ.พิษณุโลก 65160	ทต.วัดโบสถ์	16.9818	100.3118	27	เทกองควบคุมน้อยกว่า50ตัน	4	0	ปิด นำไปกำจัดกับ ทน.พิษณุโลก
883	พิษณุโลก	ทต.นครไทย	ม.2 ต.นครไทย อ.นครไทย จ.พิษณุโลก 65120	ทต.นครไทย	17.1322	100.8272	20	อื่นๆ	10	0	ปรับปรุงให้เป็นระบบการกำจัดที่ถูกต้อง
884	พิษณุโลก	อบต.เนินเพิ่ม	บ้านเนินขามป้อม ม.11 ต.เนินเพิ่ม อ.นครไทย จ.พิษณุโลก 65120	อบต.เนินเพิ่ม	17.0867	100.8467	5	เทกองควบคุมน้อยกว่า50ตัน	7	0	ปิด นำไปกำจัด ณ บ่อ ทต.นครไทย
885	เพชรบุรี	บริษัท ดับเบิลยูจีพีอี จำกัด (ทต.ท่าแลง)	198 ม.7 ต.ท่าแลง อ.ท่ายาง จ.เพชรบุรี 76130	บริษัท ดับเบิลยูจีพีอี จำกัด	12.97116	99.83236	167.75	เทกอง	3	0	ปิด นำไปกำจัด ณ บ่อ ทม.ชะอำ
886	เพชรบุรี	ทต.เขาย้อย	บ้านไร่เจ๊ก ม.1 ต.สระพัง อ.เขาย้อย จ.เพชรบุรี 76140	ทต.เขาย้อย	13.24881	99.79777	18	เทกอง	15	3082	ปิด นำไปกำจัด ณ บ่อ ทม.ชะอำ
887	เพชรบุรี	ทต.หนองจอก	บ้านหนองจิก ม.9 ต.หนองจอก อ.ท่ายาง จ.เพชรบุรี 76130	ทต.หนองจอก	12.96177	99.96682	4	เทกอง	2	4197	ปิด นำไปกำจัด ณ บ่อ ทม.ชะอำ
888	เพชรบุรี	ทต.บ้านแหลม	บ้านแหลม ม.5 ถ.เพชรบุรีบ้านแหลม ต.บ้านแหลม อ.บ้านแหลม จ.เพชรบุรี 76110	ทต.บ้านแหลม	13.19477	99.97532	20	เทกอง	10	14000	ปิด นำไปกำจัด ณ บ่อ ทม.ชะอำ
889	เพชรบุรี	อบต.ท่าตะคร้อ	บ้านท่าตะคร้อเหนือ ม.8 ต.ท่าตะคร้อ อ.หนองหญ้าปล้อง จ.เพชรบุรี 76160	อบต.ท่าตะคร้อ	13.11162	99.71186	3	เทกอง	1	720	ปิด นำไปกำจัด ณ บ่อ ทม.ชะอำ
890	เพชรบุรี	อบต.หนองหญ้าปล้อง	บ้านโคกวัด ม.9 ต.หนองหญ้าปล้อง อ.หนองหญ้าปล้อง จ.เพชรบุรี 76160	อบต.หนองหญ้าปล้อง	13.13845	99.68441	10	เทกอง	2	240	ปิด นำไปกำจัด ณ บ่อ ทม.ชะอำ
891	เพชรบุรี	อบต.แก่งกระจาน	บ้านเขากลิ้ง ม.11 ต.แก่งกระจาน อ.แก่งกระจาน จ.เพชรบุรี 76170	อบต.แก่งกระจาน	12.93347	99.70348	8	เทกอง	15	6840	ปิด นำไปกำจัด ณ บ่อ ทม.ชะอำ
892	เพชรบุรี	บ.อังรุ่งโรจน์ จำกัด (อบต.เขาย้อย)	ม.2 ต.สระพัง อ.เขาย้อย จ.เพชรบุรี 76140	บ.อังรุ่งโรจน์ จำกัด	13.2697	99.7953	160	เทกอง	60	420	ปิด นำไปกำจัด ณ บ่อ ทม.ชะอำ
893	เพชรบูรณ์	ทต.นางั่ว	บ้านนางั่วพัฒนา ม.13 ต.นางั่ว อ.เมืองเพชรบูรณ์ จ.เพชรบูรณ์	ทต.นางั่ว	16.52209	101.17815	15	เทกอง	6	500	ปิด นำไปกำจัด ณ บ่อ ทม.เพชรบูรณ์
894	เพชรบูรณ์	ทต.วังชมภู	13/3 ม.7 ต.วังชมภู อ.เมืองเพชรบูรณ์ จ.เพชรบูรณ์ 67000	ทต.วังชมภู	16.2625	101.035	500	เทกองควบคุมน้อยกว่า50ตัน	5	500	ปิด นำไปกำจัด ณ บ่อ ทม.เพชรบูรณ์

ที่	จังหวัด	สถานที่กำจัดขยะมูลฝอย	ที่ตั้ง	ผู้ดำเนินการ	พิกัด		ขนาดพื้นที่ (ไร่)	การกำจัด	ปริมาณขยะ (ตัน/วัน)	ขยะตกค้าง (ตัน)	ข้อเสนอ
					Latitude	longitude					
895	เพชรบูรณ์	หจก.ณภัทรเพื่อนเกษตร (ทม.หล่มสัก)	154 ม.1 ต.ท่าอิบุญ อ.หล่มสัก จ.เพชรบูรณ์ 67110	หจก.ณภัทรเพื่อนเกษตร	16.86838	101.28169	8	เทกองควบคุมน้อยกว่า50ตัน	42	0	ปิด นำไปกำจัด ณ บ่อ ทม.หล่มสัก
896	เพชรบูรณ์	ทต.พุเตย	บ้านลำนารายณ์ ม.8 ต.สระประดู่ อ.วิเชียรบุรี จ.เพชรบูรณ์ 67130	ทต.พุเตย	15.59563	101.05373	10	เทกอง	8	500	ปิด นำไปกำจัด ณ บ่อ ทต.หนองไผ่
897	เพชรบูรณ์	อบต.สักหลง	บ้านห้วยโป่ง ม.6 ต.สักหลง อ.หล่มสัก จ.เพชรบูรณ์ 67110	อบต.สักหลง	16.83508	101.24883	5	เทกองควบคุมน้อยกว่า50ตัน	6	0	ปิด นำไปกำจัด ณ บ่อ ทม.เพชรบูรณ์
898	เพชรบูรณ์	ทม.วิเชียรบุรี	ม.16 ต.ท่าโรง อ.วิเชียรบุรี จ.เพชรบูรณ์ 67130	ทม.วิเชียรบุรี	15.64898	101.1247	10	เทกองควบคุมน้อยกว่า50ตัน	22	500	ปิด นำไปกำจัด ณ บ่อ ทต.หนองไผ่
899	เพชรบูรณ์	อบต.บึงกระจับ	บ้านบึงกระจับ ม.5 ต.บึงกระจับ อ.วิเชียรบุรี จ.เพชรบูรณ์ 67130	อบต.บึงกระจับ	15.76308	101.0851	10	เทกอง	3	0	ปิด นำไปกำจัด ณ บ่อ ทต.หนองไผ่
900	เพชรบูรณ์	อบต.พุขาม	บ้านถนนโค้ง ม.3 ต.พุขาม อ.วิเชียรบุรี จ.เพชรบูรณ์ 67130	อบต.พุขาม	15.53963	101.05843	10	เทกอง	2	0	ปิด นำไปกำจัด ณ บ่อ ทต.หนองไผ่
901	เพชรบูรณ์	อบต.โคกปรง	บ้านโคกปรง ม.1 ต.โคกปรง อ.วิเชียรบุรี จ.เพชรบูรณ์ 67130	อบต.โคกปรง	15.75499	101.17202	5	เทกองควบคุมน้อยกว่า50ตัน	5	0	ปิด นำไปกำจัด ณ บ่อ ทต.หนองไผ่
902	เพชรบูรณ์	อบต.เข็กน้อย	บ้านชัยชนะ ม.8 ต.เข็กน้อย อ.เขาค้อ จ.เพชรบูรณ์ 67270	อบต.เข็กน้อย	16.8201	100.962	4	เทกองควบคุมน้อยกว่า50ตัน	12	0	ปิด นำไปกำจัด ณ บ่อ ทม.เพชรบูรณ์
903	เพชรบูรณ์	อบต.ทุ่งสมอ	บ้านทุ่งสมอ ม.4 ต.ทุ่งสมอ อ.เขาค้อ จ.เพชรบูรณ์ 67270	อบต.ทุ่งสมอ	16.71326	101.0466	12	เทกองควบคุมน้อยกว่า50ตัน	6	0	ปิด นำไปกำจัด ณ บ่อ ทม.เพชรบูรณ์
904	เพชรบูรณ์	ทต.ดงขุย	บ้านร่วมใจพัฒนา ม.4 ต.ดงขุย อ.ชนแดน จ.เพชรบูรณ์ 67150	ทต.ดงขุย	16.10919	100.75542	2	เทกอง	1	0	ปิด นำไปกำจัด ณ บ่อ ทต.ชนแดน
905	เพชรบูรณ์	อบต.กันจุ	บ้านดงก้านตาล ม.16 ต.กันจุ อ.บึงสามพัน จ.เพชรบูรณ์ 67160	อบต.กันจุ	15.86255	101.13981	16	เทกอง	7	0	ปิด นำไปกำจัด ณ บ่อ ทต.หนองไผ่
906	เพชรบูรณ์	อบต.วังพิกุล	บ้านวังพิกุลใต้ ม.6 ต.วังพิกุล อ.บึงสามพัน จ.เพชรบูรณ์ 67160	อบต.วังพิกุล	15.72176	100.83147	30	เทกองควบคุมน้อยกว่า50ตัน	10	0	ปิด นำไปกำจัด ณ บ่อ ทต.หนองไผ่
907	เพชรบูรณ์	อบต.ศรีมงคล	บ้านพนมเพชร ม.2 ต.ศรีมงคล อ.บึงสามพัน จ.เพชรบูรณ์ 67160	อบต.ศรีมงคล	15.80503	100.80789	5	เทกอง	3	0	ปิด นำไปกำจัด ณ บ่อ ทต.หนองไผ่

ที่	จังหวัด	สถานที่กำจัดขยะมูลฝอย	ที่ตั้ง	ผู้ดำเนินการ	พิกัด		ขนาดพื้นที่ (ไร่)	การกำจัด	ปริมาณขยะ (ตัน/วัน)	ขยะตกค้าง (ตัน)	ข้อเสนอ
					Latitude	longitude					
908	เพชรบูรณ์	ทต.สว่างวัฒนา	บ้านใหม่สาริกา ม.12 ถนนศรีเทพโคกเจริญ ต.สระกรวด อ.ศรีเทพ จ.เพชรบูรณ์ 67170	ทต.สว่างวัฒนา	15.44932	101.04085	16	เทกองควบคุมน้อยกว่า50ตัน	11	0	ปิด นำไปกำจัด ณ บ่อ ทต.หนองไผ่
909	เพชรบูรณ์	ทต.โคกสะอาด	บ้านโคกสะอาด ม.5 ต.โคกสะอาด อ.ศรีเทพ จ.เพชรบูรณ์ 67170	ทต.โคกสะอาด	15.4748	101.044	3	เทกอง	4	0	ปิด นำไปกำจัด ณ บ่อ ทต.หนองไผ่
910	เพชรบูรณ์	อบต.ศรีเทพ	บ้านนาตะกรุดพัฒนา ม.15 ต.ศรีเทพ อ.ศรีเทพ จ.เพชรบูรณ์ 67170	อบต.ศรีเทพ	15.45621	101.16343	4	เทกอง	1	0	ปิด นำไปกำจัด ณ บ่อ ทต.หนองไผ่
911	เพชรบูรณ์	ทต.นาเฉลียง	บ้านโคกสว่าง ม.9 ต.นาเฉลียง อ.หนองไผ่ จ.เพชรบูรณ์ 67140	ทต.นาเฉลียง	16.0783	101.07836	20	เทกองควบคุมน้อยกว่า50ตัน	4	0	ปิด นำไปกำจัด ณ บ่อ ทต.หนองไผ่
912	เพชรบูรณ์	อบต.วังโบสถ์	บ้านอีสานสามัคคี ม.8 ต.วังโบสถ์ อ.หนองไผ่ จ.เพชรบูรณ์ 67140	อบต.วังโบสถ์	16.04874	101.14593	5	เผาในเตา	1	0	ปิด นำไปกำจัด ณ บ่อ ทต.หนองไผ่
913	เพชรบูรณ์	ทต.หล่มเก่า	บ้านหล่มเก่า ม.5 ต.หล่มเก่า อ.หล่มสัก จ.เพชรบูรณ์ 67110	ทต.หล่มเก่า	16.8762	101.246	13	เทกอง	4	2000	ปิด นำไปกำจัด ณ บ่อ ทม.เพชรบูรณ์
914	เพชรบูรณ์	อบต.นาซำ	บ้านนาซำ ม.6 ต.นาซำ อ.หล่มเก่า จ.เพชรบูรณ์ 67120	อบต.นาซำ	17.04235	101.24243	3	เทกอง	4	0	ปิด นำไปกำจัด ณ บ่อ ทม.เพชรบูรณ์
915	เพชรบูรณ์	อบต.นาแซง	บ้านนาแค ม.1 ต.นาแซง อ.หล่มเก่า จ.เพชรบูรณ์ 67120	อบต.นาแซง	16.87112	101.26745	10	เทกองควบคุมน้อยกว่า50ตัน	6	0	ปิด นำไปกำจัด ณ บ่อ ทม.เพชรบูรณ์
916	เพชรบูรณ์	อบต.บ้านเนิน	บ้านโจ๊ะโหวะใต้ ม.4 ต.บ้านเนิน อ.หล่มเก่า จ.เพชรบูรณ์ 67120	อบต.บ้านเนิน	16.87022	101.19912	10	เทกอง	3	0	ปิด นำไปกำจัด ณ บ่อ ทม.เพชรบูรณ์
917	เพชรบูรณ์	อบต.วังบาล หมู่ 12	บ้านขี้นาค ม.12 ต.วังบาล อ.หล่มเก่า จ.เพชรบูรณ์ 67120	อบต.วังบาล	16.9314	101.18539	4	เทกอง	15	1500	ปิด นำไปกำจัด ณ บ่อ ทม.เพชรบูรณ์
918	เพชรบูรณ์	อบต.ศิลา	บ้านศิลา ม.6 ต.ศิลา อ.หล่มเก่า จ.เพชรบูรณ์ 67120	อบต.ศิลา	17.01888	101.29872	8	เทกอง	5	0	ปิด นำไปกำจัด ณ บ่อ ทม.เพชรบูรณ์
919	เพชรบูรณ์	อบต.หล่มเก่า	บ้านหล่มเก่า ม.5 ต.หล่มเก่า อ.หล่มเก่า จ.เพชรบูรณ์ 67120	อบต.หล่มเก่า	16.87712	101.24678	6	เทกอง	6	0	ปิด นำไปกำจัด ณ บ่อ ทม.เพชรบูรณ์
920	เพชรบูรณ์	อบต.ท่าแดง	บ้านหนองม่วง ม.11 ต.ท่าแดง อ.หนองไผ่ จ.เพชรบูรณ์ 67140	อบต.ท่าแดง	15.97542	101.15138	40	เผาในเตา	2	0	ปิด นำไปกำจัด ณ บ่อ ทต.หนองไผ่

ที่	จังหวัด	สถานที่กำจัดขยะมูลฝอย	ที่ตั้ง	ผู้ดำเนินการ	พิกัด		ขนาดพื้นที่ (ไร่)	การกำจัด	ปริมาณขยะ (ตัน/วัน)	ขยะตกค้าง (ตัน)	ข้อเสนอ
					Latitude	longitude					
921	เพชรบูรณ์	อบต.ห้วยไร่	บ้านโป่งช้าง ม.11 ต.ห้วยไร่ อ.หล่มสัก จ.เพชรบูรณ์ 67110	อบต.ห้วยไร่	16.84073	101.33519	19	เทกอง	3	0	ปิด นำไปกำจัด ณ บ่อ ทม.เพชรบูรณ์
922	เพชรบูรณ์	อบต.บ้านติ้ว	ม.9 ต.บ้านติ้ว อ.หล่มสัก จ.เพชรบูรณ์ 67110	อบต.บ้านติ้ว	16.75817	101.32406	100	เทกอง	2	0	ปิด นำไปกำจัด ณ บ่อ ทม.เพชรบูรณ์
923	เพชรบูรณ์	อบต.ท่าอิบุญ	บ้านดงทิพย์ ม.3 ต.ท่าอิบุญ อ.หล่มสัก จ.เพชรบูรณ์ 67110	อบต.ท่าอิบุญ	16.86875	101.28229	17	เทกองควบคุมน้อยกว่า50ตัน	2	0	ปิด นำไปกำจัด ณ บ่อ ทม.เพชรบูรณ์
924	เพชรบูรณ์	อบต.วังหิน	ม.11 ต.วังหิน อ.วังโป่ง จ.เพชรบูรณ์ 67240	อบต.วังหิน	16.37773	100.80553	11	เทกอง	3	0	ปิด นำไปกำจัด ณ บ่อ ทต.ชนแดน
925	เพชรบูรณ์	อบต.วังกวาง	ม. ต.วังกวาง อ.น้ำหนาว จ.เพชรบูรณ์ 67260	อบต.วังกวาง	16.9116	101.632	12	เทกอง	3	0	ปิด นำไปกำจัด ณ บ่อ ทม.เพชรบูรณ์
926	เพชรบูรณ์	อบต.ตาดกลอย	ม.2 ต.ตาดกลอย อ.หล่มเก่า จ. เพชรบูรณ์ 67120	อบต.ตาดกลอย	16.95842	101.32848	11	เทกองควบคุมน้อยกว่า50ตัน	2	0	ปิด นำไปกำจัด ณ บ่อ ทม.เพชรบูรณ์
927	แพร่	ทต.เวียงต้า หมู่ 4	บ้านน้ำดิบ ม.4 ต.เวียงต้า อ.ลอง จ.แพร่ 54150	ทต.เวียงต้า	18.23201	99.99854	2	เทกอง	0.78	55	ปิด นำไปกำจัด ณ บ่อเอกชน ทต.ป่าแมต
928	แพร่	ทต.เวียงต้า หมู่ 10	บ้านแสนทอง ม.10 ต.เวียงต้า อ.ลอง จ. แพร่ 54150	ทต.เวียงต้า	18.2953	100.0408	2	เทกอง	0.78	130	ปิด นำไปกำจัด ณ บ่อเอกชน ทต.ป่าแมต
929	แพร่	ทต.ร้องกวาง	บ้านร้องกวาง ม.2 ต.ร้องกวาง อ.ร้องกวาง จ.แพร่ 54140	ทต.ร้องกวาง	18.3334	100.3084	7	เทกอง	12.65	0	ปิด นำไปกำจัด ณ บ่อเอกชน ทต.ป่าแมต
930	แพร่	ทต.บ้านเวียง	บ้านปากกล้วย ม.12 ต.บ้านเวียง อ.ร้องกวาง จ.แพร่ 54140	ทต.บ้านเวียง	18.24761	100.27084	2	เทกอง	1.28	0	ปิด นำไปกำจัด ณ บ่อเอกชน ทต.ป่าแมต
931	แพร่	อบต.แม่ยางตาล หมู่ 8	บ้านทรายมูลเหนือ ม.8 ต.แม่ยางตาล อ.ร้องกวาง จ.แพร่ 54140	อบต.แม่ยางตาล	18.32247	100.29035	1	เทกอง	0.28	0	ปิด นำไปกำจัด ณ บ่อเอกชน ทต.ป่าแมต
932	แพร่	อบต.ร้องกวาง	บ้านแม่ยางโพธิ์ ม.3 ต.ร้องกวาง อ.ร้องกวาง จ.แพร่ 54140	นายสิงห์หา กำนันตน	18.39118	100.28738	1	เทกอง	0.3	0	ปิด นำไปกำจัด ณ บ่อเอกชน ทต.ป่าแมต
933	แพร่	ทต.ห้วยอ้อ หมู่ 8	บ้านห้วยอ้อ ม.8 ต.ห้วยอ้อ อ.ลอง จ. แพร่ 54150	ทต.ห้วยอ้อ	18.06082	99.82427	2	เทกอง	4.81	1866	ปิด นำไปกำจัด ณ บ่อเอกชน ทต.ป่าแมต

ที่	จังหวัด	สถานที่กำจัดขยะมูลฝอย	ที่ตั้ง	ผู้ดำเนินการ	พิกัด		ขนาดพื้นที่ (ไร่)	การกำจัด	ปริมาณขยะ (ตัน/วัน)	ขยะตกค้าง (ตัน)	ข้อเสนอ
					Latitude	longitude					
934	แพร่	ทต.ปากกาง	บ้านร่องบอน ม.1 ต.ปากกาง อ.ลอง จ.แพร่ 54150	ทต.ปากกาง	18.05962	99.82322	10	เทกอง	0.42	0	ปิด นำไปกำจัด ณ บ่อเอกชน ทต.ป่าแมต
935	แพร่	ทต.วังชิ้น	ม.10 ต.วังชิ้น อ.วังชิ้น จ.แพร่ 54160	ทต.วังชิ้น	17.89947	99.59254	9	เผาในเตา	1.12	13	ปิด นำไปกำจัด ณ บ่อเอกชน ทต.ป่าแมต
936	แพร่	อบต.วังชิ้น	บ้านวังชิ้นพัฒนา ม.11 ต.วังชิ้น อ.วังชิ้น จ.แพร่ 54160	อบต.วังชิ้น	17.8916	99.6241	5	เทกอง	4.62	0	ปิด นำไปกำจัด ณ บ่อเอกชน ทต.ป่าแมต
937	แพร่	อบต.เตาปูน	บ้านนาไร่เดียว ม.4 ต.เตาปูน อ.สอง จ.แพร่ 54120	อบต.เตาปูน	18.54215	100.17448	8	เทกอง	1.83	647	ปิด นำไปกำจัด ณ บ่อเอกชน ทต.ป่าแมต
938	แพร่	อบต.บ้านหนุน	บ้านหนุนเหนือ ม.9 ต.บ้านหนุน อ.สอง จ.แพร่ 54120	อบต.บ้านหนุน	18.48717	100.12953	3	เทกอง	2.21	0	ปิด นำไปกำจัด ณ บ่อเอกชน ทต.ป่าแมต
939	แพร่	อบต.เวียงทอง	บ้านผาสุก ม.8 ต.เวียงทอง อ.สูงเม่น จ.แพร่ 54130	อบต.เวียงทอง	18.11262	100.07295	7	เทกอง	4.57	0	ปิด นำไปกำจัด ณ บ่อเอกชน ทต.ป่าแมต
940	แพร่	อบต.ตำหนักธรรม	บ้านตำหนักธรรม ม.4 ต.ตำหนักธรรม อ.หนองม่วงไข่ จ.แพร่ 54170	อบต.ตำหนักธรรม	18.2673	100.2521	2	เทกอง	0.04	0	ปิด นำไปกำจัด ณ บ่อเอกชน ทต.ป่าแมต
941	แพร่	อบต.วังหลวง	ม.5 ต.วังหลวง อ.หนองม่วงไข่ จ.แพร่ 54170	อบต.วังหลวง	18.29746	100.1444	5	เทกอง	2.09	0	ปิด นำไปกำจัด ณ บ่อเอกชน ทต.ป่าแมต
942	แพร่	ทต.เด่นชัย	ม.9 ต.เด่นชัย อ.เด่นชัย จ.แพร่ 54110	ทต.เด่นชัย	17.99679	100.0478	1	เผาในเตา	10.51	0	ปิด นำไปกำจัด ณ บ่อเอกชน ทต.ป่าแมต
943	แพร่	อบต.น้ำเลา	บ้านน้ำเลาสันกลาง ม.6 ต.น้ำเลา อ.ร้องกวาง จ.แพร่ 54140	อบต.น้ำเลา	18.25756	100.29019	30	เทกอง	1.07	0	ปิด นำไปกำจัด ณ บ่อเอกชน ทต.ป่าแมต
944	แพร่	อบต.แม่ทราย	บ้านแม่ทรายใต้ ม.3 ต.แม่ทราย อ.ร้องกวาง จ.แพร่ 54140	อบต.แม่ทราย	18.3772	100.3084	1	เทกอง	0.1	0	ปิด นำไปกำจัด ณ บ่อเอกชน ทต.ป่าแมต
945	แพร่	อบต.แม่ยางตาล หมู่ 4	บ้านแม่ยางโทน ม.4 ต.แม่ยางตาล อ.ร้องกวาง จ.แพร่ 54140	อบต.แม่ยางตาล	18.3135	100.2779	4	เทกอง	0.28	0	ปิด นำไปกำจัด ณ บ่อเอกชน ทต.ป่าแมต
946	แพร่	อบต.ทุ่งแล้ง หมู่ 2	บ้านทุ่งแล้ง ม.2 ต.ทุ่งแล้ง อ.ลอง จ.แพร่ 54150	อบต.ทุ่งแล้ง	17.9994	99.7527	1	เทกอง	0.42	0	ปิด นำไปกำจัด ณ บ่อเอกชน ทต.ป่าแมต

ที่	จังหวัด	สถานที่กำจัดขยะมูลฝอย	ที่ตั้ง	ผู้ดำเนินการ	พิกัด		ขนาดพื้นที่ (ไร่)	การกำจัด	ปริมาณขยะ (ตัน/วัน)	ขยะตกค้าง (ตัน)	ข้อเสนอ
					Latitude	longitude					
947	แพร่	อบต.ทุ่งแล้ง หมู่ 4	บ้านปากจอกตะวันตก ม.4 ต.ทุ่งแล้ง อ.ลอง จ.แพร่ 54150	อบต.ทุ่งแล้ง	17.98542	99.74773	4	เทกอง	0.42	0	ปิด นำไปกำจัด ณ บ่อเอกชน ทต.ป่าแมต
948	แพร่	อบต.บ่อเหล็กลอง หมู่ 2	บ้านนาตุ้ม ม.2 ต.บ่อเหล็กลอง อ.ลอง จ.แพร่ 54150	อบต.บ่อเหล็กลอง	18.05724	99.77627	3	เทกอง	0.42	120	ปิด นำไปกำจัด ณ บ่อเอกชน ทต.ป่าแมต
949	แพร่	อบต.บ่อเหล็กลอง หมู่ 7	บ้านต้นม่วง ม.7 ต.บ่อเหล็กลอง อ.ลอง จ.แพร่ 54150	อบต.บ่อเหล็กลอง	17.9884	99.7075	1	เทกอง	0.42	30	ปิด นำไปกำจัด ณ บ่อเอกชน ทต.ป่าแมต
950	แพร่	ทต.ปากกาง หมู่ 3	บ้านท่าเดื่อ ม.3 ต.ปากกาง อ.ลอง จ.แพร่ 54150	ทต.ปากกาง	18.03918	99.80677	5	เทกอง	0.3	2	ปิด นำไปกำจัด ณ บ่อเอกชน ทต.ป่าแมต
951	แพร่	ทต.ปากกาง หมู่ 6	บ้านปากปง ม.6 ต.ปากกาง อ.ลอง จ.แพร่ 54150	ทต.ปากกาง	18.05347	99.79702	5	เทกอง	0.3	2	ปิด นำไปกำจัด ณ บ่อเอกชน ทต.ป่าแมต
952	แพร่	ทต.ปากกาง หมู่ 9	บ้านหาดทรายคำ ม.9 ต.ปากกาง อ.ลอง จ.แพร่ 54150	ทต.ปากกาง	18.04969	99.8126	2	เทกอง	0.3	3	ปิด นำไปกำจัด ณ บ่อเอกชน ทต.ป่าแมต
953	แพร่	อบต.หัวทุ่ง หมู่ 1	บ้านไผ่ล้อม ม.1 ต.หัวทุ่ง อ.ลอง จ.แพร่ 54150	อบต.หัวทุ่ง	18.08511	99.79416	5	เผาในเตา	0.52	0	ปิด นำไปกำจัด ณ บ่อเอกชน ทต.ป่าแมต
954	แพร่	อบต.หัวทุ่ง ม3	บ้านหัวทุ่ง ม.3 ต.หัวทุ่ง อ.ลอง จ.แพร่ 54150	อบต.หัวทุ่ง	18.07567	99.7831	1	เทกอง	0.52	2	ปิด นำไปกำจัด ณ บ่อเอกชน ทต.ป่าแมต
955	แพร่	อบต.หัวทุ่ง หมู่ 4	บ้านแม่จอก ม.4 ต.หัวทุ่ง อ.ลอง จ.แพร่ 54150	อบต.หัวทุ่ง	18.07447	99.78151	1	เทกอง	0.52	1	ปิด นำไปกำจัด ณ บ่อเอกชน ทต.ป่าแมต
956	แพร่	อบต.นาพูน หมู่ 1	บ้านแม่แปง ม.1 ต.นาพูน อ.วังชิ้น จ.แพร่ 54160	อบต.นาพูน	17.85013	99.66008	1	เทกอง	0.15	0	ปิด นำไปกำจัด ณ บ่อเอกชน ทต.ป่าแมต
957	แพร่	อบต.นาพูน หมู่ 2	บ้านนาพูน ม.2 ต.นาพูน อ.วังชิ้น จ.แพร่ 54160	อบต.นาพูน	17.82322	99.75543	1	เทกอง	0.15	0	ปิด นำไปกำจัด ณ บ่อเอกชน ทต.ป่าแมต
958	แพร่	อบต.นาพูน หมู่ 3	บ้านนาปลากั้ง ม.3 ต.นาพูน อ.วังชิ้น จ.แพร่ 54160	อบต.นาพูน	17.78712	99.76688	1	เทกอง	0.15	0	ปิด นำไปกำจัด ณ บ่อเอกชน ทต.ป่าแมต
959	แพร่	อบต.นาพูน หมู่ 4	บ้านวังลึก ม.4 ต.นาพูน อ.วังชิ้น จ.แพร่ 54160	อบต.นาพูน	17.77847	99.76708	1	เทกอง	0.15	0	ปิด นำไปกำจัด ณ บ่อเอกชน ทต.ป่าแมต

ที่	จังหวัด	สถานที่กำจัดขยะมูลฝอย	ที่ตั้ง	ผู้ดำเนินการ	พิกัด		ขนาดพื้นที่ (ไร่)	การกำจัด	ปริมาณขยะ (ตัน/วัน)	ขยะตกค้าง (ตัน)	ข้อเสนอ
					Latitude	longitude					
960	แพร่	อบต.นาพูน หมู่ 5	บ้านดอนกว้าง ม.5 ต.นาพูน อ.วังชิ้น จ.แพร่ 54160	อบต.นาพูน	17.73298	99.73663	1	เทกอง	0.15	0	ปิด นำไปกำจัด ณ บ่อเอกชน ทต.ป่าแมต
961	แพร่	อบต.นาพูน หมู่ 6	บ้านไร่หลวง ม.6 ต.นาพูน อ.วังชิ้น จ.แพร่ 54160	อบต.นาพูน	17.80902	99.84166		เทกอง	0.15	0	ปิด นำไปกำจัด ณ บ่อเอกชน ทต.ป่าแมต
962	แพร่	อบต.นาพูน หมู่ 8	บ้านสวนป่า ม.8 ต.นาพูน อ.วังชิ้น จ.แพร่ 54160	อบต.นาพูน	17.78489	99.7289		เทกอง	0.15	0	ปิด นำไปกำจัด ณ บ่อเอกชน ทต.ป่าแมต
963	แพร่	อบต.นาพูน หมู่ 11	บ้านวังลึกพัฒนา ม.11 ต.นาพูน อ.วังชิ้น จ.แพร่ 54160	อบต.นาพูน	17.74813	99.74824		เทกอง	0.15	0	ปิด นำไปกำจัด ณ บ่อเอกชน ทต.ป่าแมต
964	แพร่	อบต.ป่าสัก	บ้านป่าสักน้อย ม.3 ต.ป่าสัก อ.วังชิ้น จ.แพร่ 54160	อบต.ป่าสัก	17.7936	99.5048	1	เทกอง	2.86	252	ปิด นำไปกำจัด ณ บ่อเอกชน ทต.ป่าแมต
965	แพร่	อบต.ทุ่งแค้ว	บ้านทุ่งทอง ม.4 ต.ทุ่งแค้ว อ.หนองม่วงไข่ จ.แพร่ 54170	อบต.ทุ่งแค้ว	18.33522	100.14737	1	เทกอง	0.34	0	ปิด นำไปกำจัด ณ บ่อเอกชน ทต.ป่าแมต
966	แพร่	ทต.แม่ลานนา หมู่ 8	บ้านทุ่งป่าดำ ม.8 ต.แม่ลานนา อ.ลอง จ.แพร่ 54150	ทต.แม่ลานนา	18.05941	99.82502	1	เทกอง	0.58	932	ปิด นำไปกำจัด ณ บ่อเอกชน ทต.ป่าแมต
967	แพร่	ทต.แม่ลานนา หมู่ 11	บ้านแม่ลานเหนือ ม.11 ต.แม่ลานนา อ.ลอง จ.แพร่ 54150	ทต.แม่ลานนา	18.07441	99.86132	3	เทกอง	0.58	162	ปิด นำไปกำจัด ณ บ่อเอกชน ทต.ป่าแมต
968	แพร่	ทต.แม่ลานนา หมู่ 12	บ้านแม่ลานนาใต้ ม.12 ต.แม่ลานนา อ.ลอง จ.แพร่ 54150	ทต.แม่ลานนา	18.06484	99.85468	2	เทกอง	0.58	105	ปิด นำไปกำจัด ณ บ่อเอกชน ทต.ป่าแมต
969	แพร่	อบต.ทุ่งแล้ง หมู่ 5	บ้านอ้ายลิ่ม ม.5 ต.ทุ่งแล้ง อ.ลอง จ.แพร่ 54150	อบต.ทุ่งแล้ง	17.9494	99.7239	4	เทกอง	0.42	1	ปิด นำไปกำจัด ณ บ่อเอกชน ทต.ป่าแมต
970	แพร่	ทต.ร้องกวาง หมู่ 1	บ้านร้องเข็ม ม.1 ต.ร้องเข็ม อ.ร้องกวาง จ.แพร่ 54140	ทต.ร้องกวาง	18.2916	100.312	3	เทกอง	5.68	0	ปิด นำไปกำจัด ณ บ่อเอกชน ทต.ป่าแมต
971	แพร่	อบต.ทุ่งแล้ง หมู่ 9	บ้านปากจอก ม.9 ต.ทุ่งแล้ง อ.ลอง จ.แพร่ 54150	อบต.ทุ่งแล้ง	17.97426	99.74548	1	เทกอง	0.42	0	ปิด นำไปกำจัด ณ บ่อเอกชน ทต.ป่าแมต
972	แพร่	อบต.นาพูน หมู่ 7	บ้านเปาปมดงยาง ม.7 ต.นาพูน อ.วังชิ้น จ.แพร่ 54160	อบต.นาพูน	17.8266	99.86282	1	เทกอง	0.15	0	ปิด นำไปกำจัด ณ บ่อเอกชน ทต.ป่าแมต

ที่	จังหวัด	สถานที่กำจัดขยะมูลฝอย	ที่ตั้ง	ผู้ดำเนินการ	พิกัด		ขนาดพื้นที่ (ไร่)	การกำจัด	ปริมาณขยะ (ตัน/วัน)	ขยะตกค้าง (ตัน)	ข้อเสนอ
					Latitude	longitude					
973	แพร่	อบต.นาพูน หมู่ 9	บ้านแม่สิน ม.9 ต.นาพูน อ.วังชิ้น จ.แพร่ 54160	อบต.นาพูน	17.78943	99.76492	1	เทกอง	0.15	0	ปิด นำไปกำจัด ณ บ่อเอกชน ทต.ป่าแมต
974	แพร่	อบต.หัวเมือง หมู่ 8	บ้านผาสุก ม.8 ต.หนองม่วงไข่ อ.หนองม่วงไข่ จ.แพร่ 54170	อบต.หัวเมือง	18.31522	100.18873	5	เทกอง	0.96	0	ปิด นำไปกำจัด ณ บ่อเอกชน ทต.ป่าแมต
975	มหาสารคาม	อบต.กุดรัง	บ้านหนองคลอง ม.6 ต.กุดรัง อ.กุดรัง จ.มหาสารคาม 44130	อบต.กุดรัง	16.08535	102.96963		เทกอง	4	113	ปิด นำไปกำจัด ณ บ่อ ทม.มหาสารคาม
976	มหาสารคาม	ทต.บรบือ	ม.15 ต.บรบือ อ.บรบือ จ.มหาสารคาม 44130	ทต.บรบือ	16.05402	103.08648	13	เทกอง	20	18000	ปิด นำไปกำจัด ณ บ่อ ทม.มหาสารคาม
977	มหาสารคาม	อบต.หนองโก	ม.8 ต.หนองโก อ.บรบือ จ.มหาสารคาม 44130	บต.หนองโก	16.08088	103.16693	2	เทกอง	1.5	0	ปิด นำไปกำจัด ณ บ่อ ทม.มหาสารคาม
978	มหาสารคาม	อบต.บ่อใหญ่	บ้านบ่อใหญ่ ม.1 ต.บ่อใหญ่ อ.บรบือ จ.มหาสารคาม 44130	อบต.บ่อใหญ่	16.1181	103.19314	20	เทกอง	2	95	ปิด นำไปกำจัด ณ บ่อ ทม.มหาสารคาม
979	มหาสารคาม	ทต.วาปีปทุม	บ้านหัวงัว ม.7 ต.หนองแสง อ.วาปีปทุม จ.มหาสารคาม 44120	ทต.วาปีปทุม	15.8286	103.394	30	เทกอง	12	4800	ปรับปรุงให้เป็นระบบการกำจัดที่ถูกต้อง
980	มหาสารคาม	ทต.นาเชือก	ม.2 ต.นาเชือก อ.นาเชือก จ.มหาสารคาม 44170	ทต.นาเชือก	15.79574	103.0447	2	เทกอง	7	0	ปิด นำไปกำจัด ณ บ่อ ทต.วาปีปทุม
981	มหาสารคาม	ทต.นาดูน	บ้านโนนตาล ม.7 ต.ดงยาง อ.นาดูน จ.มหาสารคาม 44180	ทต.นาดูน	15.73733	103.23892	3	เทกอง	7	4050	ปิด นำไปกำจัด ณ บ่อ ทต.วาปีปทุม
982	มหาสารคาม	ทต.หัวดง	บ้านโคกเพิ่ม ม.6 ต.หัวดง อ.นาดูน จ.มหาสารคาม 44180	ทต.หัวดง	15.69176	103.20679	3	เทกอง	3	540	ปิด นำไปกำจัด ณ บ่อ ทต.วาปีปทุม
983	มหาสารคาม	อบต.วังยาว	บ้านหนองโน ม.2 ต.วังยาว อ.โกสุมพิสัย จ.มหาสารคาม 44140	อบต.วังยาว	16.22814	102.88385	21	เทกอง	2	0	ปิด นำไปกำจัด ณ บ่อ ทต.เชียงยืน
984	มหาสารคาม	อบต.โพนงาม	หนองสระพัง ม.1 ต.โพนงาม อ.โกสุมพิสัย จ.มหาสารคาม 44140	อบต.โพนงาม	16.29485	102.95797	3	เทกอง	4	0	ปิด นำไปกำจัด ณ บ่อ ทต.เชียงยืน
985	มหาสารคาม	อบต.แพง	บ้านแพง ม.11 ต.แพง อ.โกสุมพิสัย จ.มหาสารคาม 44140	อบต.แพง	16.25847	102.95059	11	เทกอง	6	936	ปิด นำไปกำจัด ณ บ่อ ทต.เชียงยืน

ที่	จังหวัด	สถานที่กำจัดขยะมูลฝอย	ที่ตั้ง	ผู้ดำเนินการ	พิกัด		ขนาดพื้นที่ (ไร่)	การกำจัด	ปริมาณขยะ (ตัน/วัน)	ขยะตกค้าง (ตัน)	ข้อเสนอ
					Latitude	longitude					
986	มหาสารคาม	อบต.หนองบอน	ม.5 ต.หนองบอน อ.โกสุมพิสัย จ.มหาสารคาม 44140	อบต.หนองบอน	16.28647	103.01143	1	เทกอง	3	66	ปิด นำไปกำจัด ณ บ่อ ทต.เชียงยืน
987	มหาสารคาม	ทต.แกดำ	บ้านหนองแต้ ม.10 ต.แกดำ อ.แกดำ จ.มหาสารคาม 44190	ทต.แกดำ	16.03834	103.4123	5	เทกอง	7	1170	ปิด นำไปกำจัด ณ บ่อ ทม.มหาสารคาม
988	มหาสารคาม	อบต.ขามเฒ่าพัฒนา หมู่ 2	บ้านขามพัฒนา ม.2 ต.ขามเฒ่าพัฒนา อ.กันทรวิชัย จ.มหาสารคาม 44150	อบต.ขามเฒ่าพัฒนา	16.25543	103.30943	1	เทกอง	4	51	ปิด นำไปกำจัด ณ บ่อ ทม.มหาสารคาม
989	มหาสารคาม	อบต.ขามเฒ่าพัฒนา หมู่ 18	บ้านยางคำพัฒนา ม.18 ต.ขามเฒ่าพัฒนา อ.กันทรวิชัย จ.มหาสารคาม 44150	อบต.ขามเฒ่าพัฒนา	16.28366	103.33186	1	เทกอง	2	0	ปิด นำไปกำจัด ณ บ่อ ทม.มหาสารคาม
990	มหาสารคาม	อบต.ขามเฒ่าพัฒนา หมู่ 14	บ้านเปลือยดง ม.10 ต.ขามเฒ่าพัฒนา อ.กันทรวิชัย จ.มหาสารคาม 44150	อบต.ขามเฒ่าพัฒนา	16.25529	103.30953	1	เทกองควบคุมน้อยกว่า50ตัน	2	60	ปิด นำไปกำจัด ณ บ่อ ทม.มหาสารคาม
991	มหาสารคาม	อบต.มะค่า	บ้านมะค่า ม.9 ต.กุดใส้จ่อ อ.กันทรวิชัย จ.มหาสารคาม 44150	อบต.มะค่า	16.27047	103.37712	3	เทกอง	2	55	ปิด นำไปกำจัด ณ บ่อ ทม.มหาสารคาม
992	มหาสารคาม	ทต.โคกพระ	บ้านโคกพระ ม.2 ต.โคกพระ อ.กันทรวิชัย จ.มหาสารคาม 44150	ทต.โคกพระ	16.33347	103.30662	5	เทกอง	7	563	ปิด นำไปกำจัด ณ บ่อ ทม.มหาสารคาม
993	มหาสารคาม	อบต.หนองโพธิ์	บ้านคึมบง ม.5 ต.หนองโพธิ์ อ.นาเชือก จ.มหาสารคาม 44170	อบต.หนองโพธิ์			1	เทกอง	1	0	ปิด นำไปกำจัด ณ บ่อ ทต.วาปีปทุม
994	มหาสารคาม	อบต.ดงเมือง	บ.หนองเหล็ก ม.4 ต.ดงเมือง อ.ยางสีสุราช จ.มหาสารคาม 44210	อบต.ดงเมือง	15.66547	103.12115	10	เทกอง	2	0	ปิด นำไปกำจัด ณ บ่อ ทต.พยัคฆภูมิพิสัย
995	มหาสารคาม	อบต.หนองเรือ	ม.1 ต.หนองเรือ อ.นาเชือก จ.มหาสารคาม 44170	อบต.หนองเรือ			3	เทกอง	2	2	ปิด นำไปกำจัด ณ บ่อ ทต.วาปีปทุม
996	มุกดาหาร	ทต.คำชะอี	บ้านดอนสวรรค์ หมู่ 1 ต.น้ำเที่ยง อ.คำชะอี จ.มุกดาหาร	ทต.คำชะอี	16.57065	104.40229	4.5	เทกอง	3	0	ปิด นำไปกำจัด ณ บ่อ ทม.มุกดาหาร
997	มุกดาหาร	อบต.คำบก หมู่ 3	หมู่ 6 ต.คำบก อ.คำชะอี จ.มุกดาหาร	อบต.คำบก	16.51626	104.40388		เทกอง	3	0	ปิด นำไปกำจัด ณ บ่อ ทม.มุกดาหาร
998	มุกดาหาร	ทต.ดอนตาล	บ้านตาลใหม่ หมู่ 11 ต.ดอนตาล อ.ดอนตาล จ.มุกดาหาร	ทต.ดอนตาล	16.30365	104.93333	15	เทกอง	2	0	ปิด นำไปกำจัด ณ บ่อ ทม.มุกดาหาร

ที่	จังหวัด	สถานที่กำจัดขยะมูลฝอย	ที่ตั้ง	ผู้ดำเนินการ	พิกัด		ขนาดพื้นที่ (ไร่)	การกำจัด	ปริมาณขยะ (ตัน/วัน)	ขยะตกค้าง (ตัน)	ข้อเสนอ
					Latitude	longitude					
999	มุกดาหาร	เอกชน (ทต.ภูวง)	ที่นา หมู่ 2 ต.ภูวง อ.หนองสูง จ.มุกดาหาร	ทต.ภูวง	16.44658	104.38223	1.5	เทกอง	2	0	ปิด นำไปกำจัด ณ บ่อ ทม.มุกดาหาร
1000	มุกดาหาร	อบต.หนองสูงใต้	บ้านแวง หมู่ 3 ต.หนองสูงใต้ อ.หนองสูง จ.มุกดาหาร	อบต.หนองสูงใต้	16.3626	104.37043		เทกอง	2	0	ปิด นำไปกำจัด ณ บ่อ ทม.มุกดาหาร
1001	มุกดาหาร	ทต.ชะโนด	บ้านพาลุกา หมู่ 4 ต.ชะโนด อ.หว้านใหญ่ จ.มุกดาหาร	ทต.ชะโนด	16.66475	104.74101	2	เทกอง	3	0	ปิด นำไปกำจัด ณ บ่อ ทม.มุกดาหาร
1002	มุกดาหาร	ทต.หว้านใหญ่	บ้านดอนม่วง หมู่ 7 ต.หว้านใหญ่ อ.หว้านใหญ่ จ.มุกดาหาร	ทต.หว้านใหญ่	16.70436	104.74169	1	เทกอง	2	0	ปิด นำไปกำจัด ณ บ่อ ทม.มุกดาหาร
1003	มุกดาหาร	อบต.ป่งขามดงหมู	บ้านใหม่สองคอน หมู่ 11 ต.ป่งขาม อ.หว้านใหญ่ จ.มุกดาหาร	อบต.ป่งขามดงหมู	16.78028	104.71886	1	เทกอง	2	0	ปิด นำไปกำจัด ณ บ่อ ทม.มุกดาหาร
1004	ยโสธร	อบต.ค้อวัง	บ้านเหล่าน้อย หมู่ 8 ต.ค้อวัง อ.ค้อวัง จ.ยโสธร	อบต.โนนคูณ	15.3692	104.3121	1	เทกอง	2	0	ปิด นำไปกำจัด ณ บ่อ ทม.ยโสธร
1005	ยโสธร	อบต.น้ำอ้อม หมู่ 9	บ้านน้ำอ้อม หมู่ 9 ต.น้ำอ้อม อ.ค้อวัง จ.ยโสธร	อบต.น้ำอ้อม	15.3883	104.295	2	เทกอง	2	0	ปิด นำไปกำจัด ณ บ่อ ทม.ยโสธร
1006	ยโสธร	อบต.คูเมือง หมู่ 8	บ้านพลไว หมู่ 8 ต.คูเมือง อ.มหาชนะชัย จ.ยโสธร	อบต.คูเมือง	15.4849	104.2068	2	เทกอง	3	0	ปิด นำไปกำจัด ณ บ่อ ทม.ยโสธร
1007	ยโสธร	อบต.ฟ้าห่วน หมู่ 2	บ้านฟ้าห่วน หมู่ 2 ต.ฟ้าห่วน อ.ค้อวัง จ.ยโสธร	อบต.ฟ้าห่วน	15.3491	104.3951		เทกอง	3	0	ปิด นำไปกำจัด ณ บ่อ ทม.ยโสธร
1008	ยโสธร	อบต.หัวเมือง	บ้านหนองหว้า หมู่ 13 ต.หัวเมือง อ.มหาชนะชัย จ.ยโสธร	อบต.หัวเมือง	15.558	104.1992	6	เทกอง	1	0	ปิด นำไปกำจัด ณ บ่อ ทม.ยโสธร
1009	ยโสธร	อบต.กุดแห่	บ้านกุดแห่ หมู่ 9 ต.กุดแห่ อ.เลิงนกทา จ.ยโสธร	อบต.กุดแห่	16.2499	104.5073	2	เทกอง	4	0	ปิด นำไปกำจัด ณ บ่อ ทม.ยโสธร
1010	ยโสธร	อบต.ขุมเงิน	บ้านเหลื่อม หมู่ 3 ต.ขุมเงิน อ.เมือง จ.ยโสธร	อบต.ขุมเงิน	15.715	104.2064	4	เทกอง	1	0	ปิด นำไปกำจัด ณ บ่อ ทม.ยโสธร
1011	ยโสธร	อบต.ส้มผ่อ	บ้านทุ่งเศรษฐี หมู่ 8 ต.ส้มผ่อ อ.ไทยเจริญ จ.ยโสธร	อบต.ส้มผ่อ	16.1398	104.3968	2	เทกอง	2	0	ปิด นำไปกำจัด ณ บ่อ ทม.ยโสธร

ที่	จังหวัด	สถานที่กำจัดขยะมูลฝอย	ที่ตั้ง	ผู้ดำเนินการ	พิกัด		ขนาดพื้นที่ (ไร่)	การกำจัด	ปริมาณขยะ (ตัน/วัน)	ขยะตกค้าง (ตัน)	ข้อเสนอ
					Latitude	longitude					
1012	ยโสธร	อบต.คำไผ่	บ้านโคกขึม หมู่ 2 ต.คำไผ่ อ.ไทยเจริญ จ.ยโสธร	อบต.คำไผ่	16.0582	104.4979	1	เทกอง	2	0	ปิด นำไปกำจัด ณ บ่อ ทม.ยโสธร
1013	ยโสธร	อบต.ไทยเจริญ	บ้านตาตาว หมู่ 3 ต.ไทยเจริญ อ.ไทยเจริญ จ.ยโสธร	อบต.ไทยเจริญ	16.0506	104.429	4	เทกอง	1	0	ปิด นำไปกำจัด ณ บ่อ ทม.ยโสธร
1014	ยโสธร	อบต.กำแมด	บ้านหัวงัว หมู่ 14 ต.กำแมด อ.กุดชุม จ.ยโสธร	อบต.กำแมด	15.9642	104.4099	14	เทกอง	3	0	ปิด นำไปกำจัด ณ บ่อ ทม.ยโสธร
1015	ยโสธร	อบต.ดงเจริญ หมู่ 7	บ้านแหล่งหนู หมู่ 7 ต.ดงเจริญ อ.คำเขื่อนแก้ว จ.ยโสธร	อบต.ดงเจริญ	15.6992	104.3107		เทกอง	2	0	ปิด นำไปกำจัด ณ บ่อ ทม.ยโสธร
1016	ยโสธร	อบต.กู่จาน	บ้านงิ้ว หมู่ 5 ต.กู่จาน อ.คำเขื่อนแก้ว จ.ยโสธร	อบต.กู่จาน	15.6887	104.398	1	เทกอง	2	0	ปิด นำไปกำจัด ณ บ่อ ทม.ยโสธร
1017	ยโสธร	อบต.โพนทัน	บ้านโพนทัน หมู่ 1 ต.โพนทัน อ.คำเขื่อนแก้ว จ.ยโสธร	อบต.โพนทัน	15.7151	104.2721	1	เทกอง	1	0	ปิด นำไปกำจัด ณ บ่อ ทม.ยโสธร
1018	ยโสธร	อบต.สงเปือย	บ้านโคกสะอาด หมู่ 5 ต.สงเปือย อ.คำเขื่อนแก้ว จ.ยโสธร	อบต.สงเปือย	15.6552	104.2382	4	เทกอง	2	0	ปิด นำไปกำจัด ณ บ่อ ทม.ยโสธร
1019	ยโสธร	อบต.แคนน้อย	บ้านแคนน้อย หมู่ 1 ต.แคนน้อย อ.คำเขื่อนแก้ว จ.ยโสธร	อบต.แคนน้อย	15.5935	104.363	4	เทกอง	2	0	ปิด นำไปกำจัด ณ บ่อ ทม.ยโสธร
1020	ยโสธร	อบต.นาสะไมย์	บ้านนาสะไมย์ หมู่ 2 ต.นาสะไมย์ อ.เมือง จ.ยโสธร	อบต.นาสะไมย์	15.8727	104.2411	8	เทกอง	2	0	ปิด นำไปกำจัด ณ บ่อ ทม.ยโสธร
1021	ยโสธร	ทต.ดงแคนใหญ่	หมู่ 1 ต.ดงแคนใหญ่ อ.คำเขื่อนแก้ว จ.ยโสธร	ทต.ดงแคนใหญ่	15.5544	104.3976	3	เทกอง	6	0	ปิด นำไปกำจัด ณ บ่อ ทม.ยโสธร
1022	ยโสธร	ทต.ทรายมูล	หมู่ 2 ต.ทรายมูล อ.ทรายมูล จ.ยโสธร	ทต.ทรายมูล	15.9541	104.1909	20	เทกอง	7	600	ปิด นำไปกำจัด ณ บ่อ ทม.ยโสธร
1023	ยโสธร	ทต.เลิงนกทา	หมู่ 4 ต.เลิงนกทา อ.เลิงนกทา จ.ยโสธร	ทต.เลิงนกทา	16.2123	104.5134	4	เทกอง	2	0	ปิด นำไปกำจัด ณ บ่อ ทม.ยโสธร
1024	ยโสธร	ทต.ศรีแก้ว	หมู่ 3 ต.ศรีแก้ว อ.เลิงนกทา จ.ยโสธร	ทต.ศรีแก้ว	16.147	104.3676	1	เทกอง	2	0	ปิด นำไปกำจัด ณ บ่อ ทม.ยโสธร
1025	ยโสธร	ทต.ห้องแซง	หมู่ 2 ต.ห้องแซง อ.เลิงนกทา จ.ยโสธร	ทต.ห้องแซง	16.2737	104.4163	1	เทกอง	2	0	ปิด นำไปกำจัด ณ บ่อ ทม.ยโสธร
1026	ยโสธร	ทต.กุดชุมพัฒนา	หมู่ 1 ต.กุดชุมพัฒนา อ.กุดชุมพัฒนา จ.ยโสธร	ทต.กุดชุมพัฒนา	16.0389	104.3164	2	เทกอง	5	1080	ปิด นำไปกำจัด ณ บ่อ ทม.ยโสธร

ที่	จังหวัด	สถานที่กำจัดขยะมูลฝอย	ที่ตั้ง	ผู้ดำเนินการ	พิกัด		ขนาดพื้นที่ (ไร่)	การกำจัด	ปริมาณขยะ (ตัน/วัน)	ขยะตกค้าง (ตัน)	ข้อเสนอ
					Latitude	longitude					
1027	ยโสธร	ทต.กุดเชียงหมี	หมู่ 1 ต.กุดเชียงหมี อ.เลิงนกทา จ.ยโสธร	ทต.กุดเชียงหมี	16.3269	104.4851	3	เทกอง	2	0	ปิด นำไปกำจัด ณ บ่อ ทม.ยโสธร
1028	ยโสธร	ทต.คำเตย	หมู่ 1 ต.คำเตย อ.ไทยเจริญ จ.ยโสธร	ทต.คำเตย	16.0887	104.3906	3	เทกอง	3	0	ปิด นำไปกำจัด ณ บ่อ ทม.ยโสธร
1029	ยโสธร	ทต.ทุ่งแต้	หมู่ 5 ต.ทุ่งแต้ อ.เมือง จ.ยโสธร	ทต.ทุ่งแต้	15.904	104.1715	2	เทกอง	3	0	ปิด นำไปกำจัด ณ บ่อ ทม.ยโสธร
1030	ยโสธร	อบต.โนนเปือย	ต.โนนเปือย อ.กุดชุม จ.ยโสธร	อบต.โนนเปือย	15.9865	104.3787	1	เทกอง	3	0	ปิด นำไปกำจัด ณ บ่อ ทม.ยโสธร
1031	ยโสธร	อบต.เขื่องคำ	บ้านกว้าง หมู่ 1 ต.เขื่องคำ อ.เมือง จ.ยโสธร	อบต.เขื่องคำ	15.7315	104.1657	10	เทกอง	2	0	ปิด นำไปกำจัด ณ บ่อ ทม.ยโสธร
1032	ยโสธร	อบต.สามแยก	ต.สามแยก อ.เลิงนกทา จ.ยโสธร	อบต.สามแยก	16.2482	104.5605	1	เทกอง	5	0	ปิด นำไปกำจัด ณ บ่อ ทม.ยโสธร
1033	ยโสธร	ทต.สามแยก	ต.สามแยก อ.เลิงนกทา จ.ยโสธร	ทต.สามแยก			1	เทกอง	5	0	ปิด นำไปกำจัด ณ บ่อ ทม.ยโสธร
1034	ยโสธร	อบต.ทรายมูล	ต.ทรายมูล อ.ทรายมูล จ.ยโสธร	อบต.ทรายมูล			1	เทกอง	3	0	ปิด นำไปกำจัด ณ บ่อ ทม.ยโสธร
1035	ยโสธร	อบต.ดงมะไฟ	ต.ดงมะไฟ อ.ทรายมูล จ.ยโสธร	อบต.ดงมะไฟ			1	เทกอง	5	0	ปิด นำไปกำจัด ณ บ่อ ทม.ยโสธร
1036	ยโสธร	อบต.กุดน้ำใส	ต.กุดน้ำใส อ.ค้อวัง จ.ยโสธร	อบต.กุดน้ำใส			1	เทกอง	1	0	ปิด นำไปกำจัด ณ บ่อ ทม.ยโสธร
1037	ร้อยเอ็ด	ทต.สามขา	บ้านหงษ์แก้ว ม.7 ต.สามขา อ.โพนทราย จ.ร้อยเอ็ด 45240	ทต.สามขา	15.44912	103.92933	3	เทกอง	5	0	ปิด นำไปกำจัด ณ บ่อ ทต.เกษตรวิสัย
1038	ร้อยเอ็ด	ทต.โพนทราย	บ้านหนองบัวบาน ม.13 ต.โพนทราย อ.โพนทราย จ.ร้อยเอ็ด 45240	ทต.โพนทราย	15.46937	103.99514	11	เทกอง	7	0	ปิด นำไปกำจัด ณ บ่อ ทต.เกษตรวิสัย
1039	ร้อยเอ็ด	ทต.หนองฮี	บ้านเหล่ามุ่ง ม.10 ต.หนองฮี อ.หนองฮี จ.ร้อยเอ็ด 45140	ทต.หนองฮี	15.60518	104 186	5	เทกอง	6	0	ปิด นำไปกำจัด ณ บ่อ ทต.เกษตรวิสัย
1040	ร้อยเอ็ด	ทต.ดงแดง	บ้านกอก ม.15 ต.ดงแดง อ.จตุรพักตรพิมาน จ.ร้อยเอ็ด 45180	ทต.ดงแดง	15.84557	103.66661	1	อื่นๆ	17	0	ปิด นำไปกำจัด ณ บ่อ ทม.ร้อยเอ็ด
1041	ร้อยเอ็ด	อบต.ดงกลาง	บ้านดงเหล่าแก้ว ไม่ใช่ บ้านกุดแคน ม.2 ต.ดงกลาง อ.จตุรพักตรพิมาน จ.ร้อยเอ็ด 45180	อบต.ดงกลาง	15.8097	103.6	1	เทกอง	7	0	ปิด นำไปกำจัด ณ บ่อ ทม.ร้อยเอ็ด
1042	ร้อยเอ็ด	ทต.หนองผือ	บ้านหนองผือ ม.11 ต.หนองผือ อ.จตุรพักตรพิมาน จ.ร้อยเอ็ด 45180	ทต.หนองผือ	15.84289	103.51696	2	เทกอง	5	0	ปิด นำไปกำจัด ณ บ่อ ทม.ร้อยเอ็ด
1043	ร้อยเอ็ด	ทต.เมืองสรวง	บ้านเหล่าฮัก ม.4 ต.เมืองสรวง อ.เมืองสรวง จ.ร้อยเอ็ด 45220	ทต.เมืองสรวง	15.82009	103.71351	16	อื่นๆ	8	0	ปิด นำไปกำจัด ณ บ่อ ทม.ร้อยเอ็ด

ที่	จังหวัด	สถานที่กำจัดขยะมูลฝอย	ที่ตั้ง	ผู้ดำเนินการ	พิกัด		ขนาดพื้นที่ (ไร่)	การกำจัด	ปริมาณขยะ (ตัน/วัน)	ขยะตกค้าง (ตัน)	ข้อเสนอ
					Latitude	longitude					
1044	ร้อยเอ็ด	ทต.อาจสามารถ	บ้านชูชาติ ม.7 ต.อาจสามารถ อ.อาจสามารถ จ.ร้อยเอ็ด 45160	ทต.อาจสามารถ	15.8545	103.88333	10	อื่นๆ	10	0	ปิด นำไปกำจัด ณ บ่อ ทม.ร้อยเอ็ด
1045	ร้อยเอ็ด	ทต.ปทุมรัตน์	โคกหนองม่วง ม.11 ต.บัวแดง อ.ปทุมรัตน์ จ.ร้อยเอ็ด	ทต.ปทุมรัตน์	15.64733	103.33216	4	เทกองควบคุมน้อยกว่า50ตัน	12	0	ปิด นำไปกำจัด ณ บ่อ ทต.เกษตรวิสัย
1046	ร้อยเอ็ด	อบต.ช้างเผือก	ม.4 ต.ช้างเผือก อ.สุวรรณภูมิ จ.ร้อยเอ็ด 45130	อบต.ช้างเผือก	15.6835	103.93562	2	เทกอง	5	98	ปิด นำไปกำจัด ณ บ่อ ทต.เกษตรวิสัย
1047	ร้อยเอ็ด	ทต.กู่กาสิงห์	บ้านกู่กาสิงห์น้อย ม.3 ต.กู่กาสิงห์ อ.เกษตรวิสัย จ.ร้อยเอ็ด 45150	ทต.กู่กาสิงห์	15.58559	103.68584		เทกอง	4	0	ปิด นำไปกำจัด ณ บ่อ ทต.เกษตรวิสัย
1048	ร้อยเอ็ด	ทต.เกษตรวิสัย	ม.15 ต.เกษตรวิสัย อ.เกษตรวิสัย จ.ร้อยเอ็ด 45150	ทต.เกษตรวิสัย	15.68228	103.58702	46	เทกองควบคุมน้อยกว่า50ตัน	18	0	ปรับปรุงให้เป็นระบบการกำจัดที่ถูกต้อง
1049	ร้อยเอ็ด	อบต.แสนสุข	บ้านโพธิ์น้อย ม.12 ต.แสนสุข อ.พนมไพร จ.ร้อยเอ็ด 45140	อบต.แสนสุข	15.72533	104.09999	2	เทกอง	7	0	ปิด นำไปกำจัด ณ บ่อ ทต.เกษตรวิสัย
1050	ร้อยเอ็ด	อบต.พนมไพร	บ้านชะโด ม.11 ต.พนมไพร อ.พนมไพร จ.ร้อยเอ็ด 45140	อบต.พนมไพร	15.68183	104.09246	64	เทกอง	12	597	ปิด นำไปกำจัด ณ บ่อ ทต.เกษตรวิสัย
1051	ร้อยเอ็ด	อบต.สระแก้ว	บ้านโนนทราย ม.6 ต.สระแก้ว อ.พนมไพร จ.ร้อยเอ็ด 45140	อบต.สระแก้ว	15.72415	104.09874	1	เทกอง	5	0	ปิด นำไปกำจัด ณ บ่อ ทต.เกษตรวิสัย
1052	ร้อยเอ็ด	อบต.ค้อใหญ่	บ้านหนองคลีไพ ม.4 ต.ค้อใหญ่ อ.พนมไพร จ.ร้อยเอ็ด 45140	อบต.ค้อใหญ่	15.59788	104.13528	5	เทกอง	4	0	ปิด นำไปกำจัด ณ บ่อ ทต.เกษตรวิสัย
1053	ร้อยเอ็ด	อบต.หนองทัพไทย	ม.13 ต.หนองทัพไทย อ.พนมไพร จ.ร้อยเอ็ด 45140	อบต.หนองทัพไทย	15.68812	103.96798	2	เทกอง	5	0	ปิด นำไปกำจัด ณ บ่อ ทต.เกษตรวิสัย
1054	ร้อยเอ็ด	อบต.คำไฮ หมู่ 3	บ้านนางเตี้ย ม.3 ต.คำไฮ อ.พนมไพร จ.ร้อยเอ็ด 45140	อบต.คำไฮ	15.61997	104.15681	1	เทกอง	2	0	ปิด นำไปกำจัด ณ บ่อ ทต.เกษตรวิสัย
1055	ร้อยเอ็ด	อบต.คำไฮ หมู่ 4	บ้านโปง ม.4 ต.คำไฮ อ.พนมไพร จ.ร้อยเอ็ด 45140	อบต.คำไฮ	15.60668	104.17521	1	เทกอง	3	0	ปิด นำไปกำจัด ณ บ่อ ทต.เกษตรวิสัย
1056	ร้อยเอ็ด	ทต.เมยวดี	บ้านราษฎร์สามัคคี ม.8 ต.เมยวดี อ.เมยวดี จ.ร้อยเอ็ด 45250	ทต.เมยวดี	16.38288	104.16545	3	เทกอง	5	0	ปิด นำไปกำจัด ณ บ่อ ทต.โพนทอง

ที่	จังหวัด	สถานที่กำจัดขยะมูลฝอย	ที่ตั้ง	ผู้ดำเนินการ	พิกัด		ขนาดพื้นที่ (ไร่)	การกำจัด	ปริมาณขยะ (ตัน/วัน)	ขยะตกค้าง (ตัน)	ข้อเสนอ
					Latitude	longitude					
1057	ร้อยเอ็ด	อบต.ผาน้ำย้อย	บ้านผาน้ำย้อย ม.9 ต.ผาน้ำย้อย อ.หนองพอก จ.ร้อยเอ็ด 45210	อบต.ผาน้ำย้อย	16.31751	104.31395	4	เทกอง	4	0	ปิด นำไปกำจัด ณ บ่อ ทต.โพนทอง
1058	ร้อยเอ็ด	ทต.หนองพอก	ม.8 ต.หนองพอก อ.หนองพอก จ.ร้อยเอ็ด 45210	ทต.หนองพอก	16.33162	104.19806	2	เทกอง	3	0	ปิด นำไปกำจัด ณ บ่อ ทต.โพนทอง
1059	ร้อยเอ็ด	ทต.โคกสูง	บ้านหนองดง ม.2 ต.โคกสูง อ.โพนทอง จ.ร้อยเอ็ด 45110	ทต.โคกสูง	16.20837	103.89855	2	เทกอง	5	0	ปิด นำไปกำจัด ณ บ่อ ทต.โพนทอง
1060	ร้อยเอ็ด	ทต.โพนทอง	บ้านคำแข้ ม.6 ต.แวง อ.โพนทอง จ.ร้อยเอ็ด 45110	ทต.โพนทอง	16.35777	103.94466	28	อื่นๆ	25	0	ปรับปรุงให้เป็นระบบการกำจัดที่ถูกต้อง
1061	ร้อยเอ็ด	อบต.สว่าง	บ้านสว่าง ม.12 ต.สว่าง อ.โพนทอง จ.ร้อยเอ็ด 45110	อบต.สว่าง	16.21396	103.99413	6	เทกอง	5	30	ปิด นำไปกำจัด ณ บ่อ ทต.โพนทอง
1062	ร้อยเอ็ด	อบต.ภูเงิน	บ้านนาทม ม.14 ต.ภูเงิน อ.เสลภูมิ จ.ร้อยเอ็ด 45120	อบต.ภูเงิน	16.04475	104.05247	7	เทกอง	6	0	ปิด นำไปกำจัด ณ บ่อ ทม.ร้อยเอ็ด
1063	ร้อยเอ็ด	อบต.บึงเกลือ	บ้านน้ำจั่นน้อย ม.8 ต.บึงเกลือ อ.เสลภูมิ จ.ร้อยเอ็ด 45120	อบต.บึงเกลือ	15.60939	103.78517	1	เทกองควบคุมน้อยกว่า50ตัน	2	0	ปิด นำไปกำจัด ณ บ่อ ทม.ร้อยเอ็ด
1064	ร้อยเอ็ด	ทต.นาแซง	ม.3 ต.นาแซง อ.เสลภูมิ จ.ร้อยเอ็ด 45120	ทต.นาแซง	16.15114	103.95827	10	เทกองควบคุมน้อยกว่า50ตัน	3	0	ปิด นำไปกำจัด ณ บ่อ ทม.ร้อยเอ็ด
1065	ร้อยเอ็ด	ทต.เสลภูมิ	บ้านท่าไคร้ ม.5 ต.ขวัญเมือง อ.เสลภูมิ จ.ร้อยเอ็ด 45120	ทต.เสลภูมิ	16.04032	103.91677	50	เทกอง	12	32	ปิด นำไปกำจัด ณ บ่อ ทม.ร้อยเอ็ด
1066	ร้อยเอ็ด	ทต.ขวาว หมู่ 1	บ้านโนนยาง ม.1 ต.ขวาว อ.เสลภูมิ จ.ร้อยเอ็ด 45120	ทต.ขวาว	15.95386	104 556	1	เทกอง	7	33	ปิด นำไปกำจัด ณ บ่อ ทม.ร้อยเอ็ด
1067	ร้อยเอ็ด	ทต.นาเมือง	บ้านหนองว้า ม.5 ต.นาเมือง อ.เสลภูมิ จ.ร้อยเอ็ด 45120	ทต.นาเมือง	16.06784	103.9188	20	เทกอง	7	0	ปิด นำไปกำจัด ณ บ่อ ทม.ร้อยเอ็ด
1068	ร้อยเอ็ด	ทต.เชียงใหม่	บ้านเชียงใหม่ ม.10 ต.เชียงใหม่ อ.โพธิ์ชัย จ.ร้อยเอ็ด 45230	ทต.เชียงใหม่	16.2471	103.82539	10	เทกอง	7	235	ปิด นำไปกำจัด ณ บ่อ ทต.โพนทอง
1069	ร้อยเอ็ด	ทต.คำพอุง	บ้านคำพอุง ม.8 ต.คำพอุง อ.โพธิ์ชัย จ.ร้อยเอ็ด 45230	ทต.คำพอุง	16.37371	103.80749	3	เทกอง	5	0	ปิด นำไปกำจัด ณ บ่อ ทต.โพนทอง

ที่	จังหวัด	สถานที่กำจัดขยะมูลฝอย	ที่ตั้ง	ผู้ดำเนินการ	พิกัด		ขนาดพื้นที่ (ไร่)	การกำจัด	ปริมาณขยะ (ตัน/วัน)	ขยะตกค้าง (ตัน)	ข้อเสนอ
					Latitude	longitude					
1070	ร้อยเอ็ด	ทต.อัคคะคำ	บ้านอัคคะคำ ม.8 ต.อัคคะคำ อ.โพธิ์ชัย จ.ร้อยเอ็ด 45230	ทต.อัคคะคำ	16.40071	103.76108	6	เทกอง	10	0	ปิด นำไปกำจัด ณ บ่อ ทต.โพนทอง
1071	ร้อยเอ็ด	ทต.ชัยวารี	บ้านศรีวิไล ม.13 ต.ชัยวารี อ.โพธิ์ชัย จ.ร้อยเอ็ด 45230	ทต.ชัยวารี	16.34827	103.77103	11	เทกอง	5	0	ปิด นำไปกำจัด ณ บ่อ ทต.โพนทอง
1072	ร้อยเอ็ด	ทต.สุวรรณภูมิ	ม.4 ต.สระคู อ.สุวรรณภูมิ จ.ร้อยเอ็ด 45130	ทต.สุวรรณภูมิ	15.60728	103.78473	10	อื่นๆ	0.05	0	ปิด นำไปกำจัด ณ บ่อ ทต.เกษตรวิสัย
1073	ร้อยเอ็ด	อบต.อุ่มเม่า	บ้านโคกนาคำ ม.10 ต.อุ่มเม่า อ.โพนทอง จ.ร้อยเอ็ด 45110	อบต.อุ่มเม่า	16.26441	103.86874	28	เทกองควบคุมน้อยกว่า50ตัน	4	0	ปิด นำไปกำจัด ณ บ่อ ทต.โพนทอง
1074	ร้อยเอ็ด	อบต.นาเลิง	บ้านแห่ ม.2 ต.นาเลิง อ.เสลภูมิ จ.ร้อยเอ็ด 45120	อบต.นาเลิง	15.9983	103.9582		เทกอง	4	111	ปิด นำไปกำจัด ณ บ่อ ทม.ร้อยเอ็ด
1075	ร้อยเอ็ด	ทต.หัวช้าง	ม.1 ต.หัวช้าง อ.จตุรพักตรพิมาน จ.ร้อยเอ็ด 45180	ทต.หัวช้าง	15.83782	103.57356	100	เทกอง	15	0	ปิด นำไปกำจัด ณ บ่อ ทต.โพนทอง
1076	ร้อยเอ็ด	อบต.บ่อพันขัน	บ้านแคน ม.5 ต.บ่อพันขัน อ.สุวรรณภูมิ จ.ร้อยเอ็ด 45130	อบต.บ่อพันขัน			1	เทกอง	12	0	ปิด นำไปกำจัด ณ บ่อ ทต.เกษตรวิสัย
1077	ร้อยเอ็ด	อบต.หนองหมื่นถ่าน	ต.หนองหมื่นถ่าน อ.อาจสามารถ จ.ร้อยเอ็ด 45160	อบต.หนองหมื่นถ่าน			1	เทกอง	7	0	ปิด นำไปกำจัด ณ บ่อ ทม.ร้อยเอ็ด
1078	ระนอง	หจก.เอซีเจ คอนสตรัคชั่น (ทต.ปากน้ำท่าเรือ)	67 บ้านเขานางหงษ์ ม.5 ถ.เพชรเกษม ต.ปากน้ำ อ.เมืองระนอง จ.ระนอง 85000	ห้างหุ้นส่วนจำกัด เอซีเจ คอนสตรัคชั่น (ทต.ปากน้ำท่าเรือ)	9.9717	98.6036	14	เทกอง	70	3146	ปิด นำไปกำจัด ณ บ่อ ทต.ราชกรูด
1079	ระนอง	ทต.ราชกรูด	ซอยข้างเทศบาล ม.3 ถ. ต.ราชกรูด อ.เมืองระนอง จ.ระนอง 85000	ทต.ราชกรูด	9.7585	98.5895	20	เทกอง	4.5	383	ปรับปรุงให้เป็นระบบการกำจัดที่ถูกต้อง
1080	ระนอง	ทต.หงาว	ชุมชนสองฝั่งคลอง ม.1 ถ. ต.หงาว อ.เมืองระนอง จ.ระนอง 85000	ทต.หงาว	9.8551	98.6102	0.5	เผาในเตา	2.5	0	ปิด นำไปกำจัด ณ บ่อ ทต.ราชกรูด
1081	ระนอง	ทต.บางนอน	บ้านห้วยค้างคาว ม.1 ถ. ต.บางนอน อ.เมืองระนอง จ.ระนอง 85000	ทต.บางนอน	10.0477	98.6531	9	เทกอง	13.5	1356	ปิด นำไปกำจัด ณ บ่อ ทต.ราชกรูด
1082	ระนอง	ทต.ละอุ่น	บ้านละอุ่นใต้ ม.5 ถ. ต.ละอุ่นใต้ อ.ละอุ่น จ.ระนอง 85130	ทต.ละอุ่น	10.1106	98.7535	1	เทกอง	0.5	0	ปิด นำไปกำจัด ณ บ่อ ทต.ราชกรูด

ที่	จังหวัด	สถานที่กำจัดขยะมูลฝอย	ที่ตั้ง	ผู้ดำเนินการ	พิกัด		ขนาดพื้นที่ (ไร่)	การกำจัด	ปริมาณขยะ (ตัน/วัน)	ขยะตกค้าง (ตัน)	ข้อเสนอ
					Latitude	longitude					
1083	ระนอง	อบต.บางแก้ว	บ้านเขาฝาชี ม.4 ถ. ต.บางแก้ว อ.ละอุ่น จ.ระนอง 85130	อบต.บางแก้ว	10.1844	98.7063	8	เทกอง	3	410	ปิด นำไปกำจัด ณ บ่อ ทต.ราชกรูด
1084	ระนอง	ทต.กะเปอร์	บ้านบางลำพู (อยู่ในพื้นที่ อบ ต. กะเปอร์) ม.3 ถ. ต.กะเปอร์ อ.กะเปอร์ จ.ระนอง 85120	อบต.กะเปอร์	9.5707	98.6047	25	เทกอง	8.8	0	ปรับปรุงให้เป็นระบบการกำจัดที่ถูกต้อง
1085	ระนอง	อบต.ปากจั่น	บ้านปากจั่น ม.4 ถ. ต.ปากจั่น อ.กระบุรี จ.ระนอง 85110	อบต.ปากจั่น	10.5214	98.834	2	เทกอง	1.5	100	ปิด นำไปกำจัด ณ บ่อ ทต.ราชกรูด
1086	ระนอง	ทต.กำพวน	บ้านพื้นที่ ม.3 ถ. ต.กำพวน อ.สุขสำราญ จ.ระนอง 85120	ทต.กำพวน	9.3673	98.4316	8	เทกอง	2	754	ปิด นำไปกำจัด ณ บ่อ อบต.กะเปอร์
1087	ระนอง	อบต.นาคา	บ้านแปดร้อย ม.2 ถ. ต.นาคา อ.สุขสำราญ จ.ระนอง 85120	อบต.นาคา	9.4608	98.4577	4	เทกอง	5	261	ปิด นำไปกำจัด ณ บ่อ อบต.กะเปอร์
1088	ระยอง	ทต.เมืองแกลง	18/1 บ้านเนินสะท้อน ม.7 ต.บ้านนา อ.แกลง จ.ระยอง 21110	ทต.เมืองแกลง	12.8955	101.6747	80	อื่นๆ	30	10000	ปิด นำไปกำจัด ณ บ่อ อบจ.ระยอง
1089	ระยอง	อบต.เขาน้อย	บ้านเขาน้อย ม.3 เขาไผ่-เขาสิงห์โต ต.เขาน้อย อ.เขาชะเมา จ.ระยอง 21110	อบต.เขาน้อย	13.098	101.5991	15	อื่นๆ	2	0	ปิด นำไปกำจัด ณ บ่อ อบจ.ระยอง
1090	ราชบุรี	ทม.ท่าผา	ม.9 ต.ท่าผา อ.บ้านโป่ง จ.ราชบุรี 70110	ทม.ท่าผา	13.8738	99.8722	14	เทกอง	15.57	472	ปิด นำไปกำจัด ณ บ่อเอกชน บริษัท เซ็นทรัล เวสท์วอเทอร์ ดีเวลลอปเมนท์ จำกัด
1091	ราชบุรี	ทต.เขาขวาง	บ้านเขาส้ม ม.7 ต.เขาชะงุ้ม อ.โพธาราม จ.ราชบุรี 70120	ทต.เขาขวาง	13.6015	99.57601	14	เทกอง	8	1536	ปิด นำไปกำจัด ณ บ่อเอกชน บริษัท เซ็นทรัล เวสท์วอเทอร์ ดีเวลลอปเมนท์ จำกัด
1092	ราชบุรี	ทต.จอมบึง	บ้านแสนกะบะ ม.10 ต.จอมบึง อ.จอมบึง จ.ราชบุรี 70150	ทต.จอมบึง	13.6015	99.57601	25	เทกอง	8	255	ปิด นำไปกำจัด ณ บ่อเอกชน บริษัท เซ็นทรัล เวสท์วอเทอร์ ดีเวลลอปเมนท์ จำกัด
1093	ราชบุรี	ทต.ดำเนินสะดวก	ม.3 ต.ห้วยยางโทน อ.ปากท่อ จ. ราชบุรี 70140	ทต.ดำเนินสะดวก	13.32142	99.70537	65	เทกองควบคุมน้อยกว่า50ตัน	10	0	ปิด นำไปกำจัด ณ บ่อเอกชน บริษัท เซ็นทรัล เวสท์วอเทอร์ ดีเวลลอปเมนท์ จำกัด

ที่	จังหวัด	สถานที่กำจัดขยะมูลฝอย	ที่ตั้ง	ผู้ดำเนินการ	พิกัด		ขนาดพื้นที่ (ไร่)	การกำจัด	ปริมาณขยะ (ตัน/วัน)	ขยะตกค้าง (ตัน)	ข้อเสนอ
					Latitude	longitude					
1094	ราชบุรี	ทต.บางแพ	ม.5 ถ.ดำเนินฯบางแพ ต.บางแพ อ.บางแพ จ.ราชบุรี 70160	ทต.บางแพ	13.68902	99.92697	14	อื่นๆ	15	11115	ปิด นำไปกำจัด ณ บ่อเอกชน บริษัท เซ็นทรัล เวสท์วอเทอร์ ดีเวลลอปเมนท์ จำกัด
1095	ราชบุรี	ทต.วัดเพลง	บ้านหนองเกษร ม.10 ถ.ราชบุรีวัดเพลง ต.เกาะศาลพระ อ.วัดเพลง จ.ราชบุรี 70170	ทต.วัดเพลง	13.47589	99.84283	3	เทกอง	3	270	ปิด นำไปกำจัด ณ บ่อเอกชน บริษัท SNT Tech จำกัด
1096	ราชบุรี	ทต.ชัฏป่าหวาย	บ้านเขาไก่แจ้ ม.1 ต.ท่าเคย อ.สวนผึ้ง จ.ราชบุรี 70180	ทต.ชัฏป่าหวาย	13.53613	99.45227	8	เทกอง	8	2895	ปิด นำไปกำจัด ณ บ่อเอกชน บริษัท เซ็นทรัล เวสท์วอเทอร์ ดีเวลลอปเมนท์ จำกัด
1097	ราชบุรี	อบต.สวนผึ้ง	บ้านนาขุนแสน ม.4 ต.สวนผึ้ง อ.สวนผึ้ง จ.ราชบุรี 70180	อบต.สวนผึ้ง	13.58705	99.34164	10	เทกอง	4	300	ปิด นำไปกำจัด ณ บ่อเอกชน บริษัท เซ็นทรัล เวสท์วอเทอร์ ดีเวลลอปเมนท์ จำกัด
1098	ลพบุรี	ทม.บ้านหมี่	ม.5 ต.หนองเมือง อ.บ้านหมี่ จ.ลพบุรี 15110	ทม.บ้านหมี่	15.08126	100.08126	42	เทกองควบคุมน้อยกว่า50ตัน	25	0	ปรับปรุงให้เป็นระบบการกำจัดที่ถูกต้อง
1099	ลพบุรี	ทต.เขาพระงาม	บ้านไผ่ขวาง ม.5 ต.เขาพระงาม อ.เมืองลพบุรี จ.ลพบุรี 15000	ทต.เขาพระงาม	14.93758	100.60078	30	เทกอง	10	15000	ปิด นำไปกำจัด ณ บ่อ ทม.ลพบุรี
1100	ลพบุรี	ทต.โคกตูม	บ้านหนองแฝกเลื่อม ม.11 ต.โคกตูม อ.เมืองลพบุรี จ.ลพบุรี 15000	ทต.โคกตูม	14.79499	100.7998	6	เทกอง	20	6000	ปิด นำไปกำจัด ณ บ่อ ทม.ลพบุรี
1101	ลพบุรี	ทต.ท่าวุ้ง	ม.5 ถ.ท่าวุ้งมหานาม ต.ท่าวุ้ง อ.ท่าวุ้ง จ.ลพบุรี 15150	ทต.ท่าวุ้ง	14.80091	100.49047	15	เทกอง	14	10000	ปิด นำไปกำจัด ณ บ่อ ทม.ลพบุรี
1102	ลพบุรี	ทต.แก่งเสือเต้น	ม.4 ต.หนองบัว อ.พัฒนานิคม จ.ลพบุรี 15140	ทต.แก่งเสือเต้น	14.84002	101.02841	25	เทกอง	4	1290	ปิด นำไปกำจัด ณ บ่อ ทม.ลพบุรี
1103	ลพบุรี	ทต.พัฒนานิคม	บ้านพัฒนานิคม ม.13 ต.พัฒนานิคม อ.พัฒนานิคม จ.ลพบุรี 15140	ทต.พัฒนานิคม	14.85009	100.97401	12	เทกอง	3	4	ปิด นำไปกำจัด ณ บ่อ ทม.ลพบุรี
1104	ลพบุรี	ทต.ดีลัง	ม.4 ต.ดีลัง อ.พัฒนานิคม จ.ลพบุรี 15140	ทต.ดีลัง	14.86273	100.89587	25	เทกอง	8	6150	ปิด นำไปกำจัด ณ บ่อ ทม.ลพบุรี

ที่	จังหวัด	สถานที่กำจัดขยะมูลฝอย	ที่ตั้ง	ผู้ดำเนินการ	พิกัด		ขนาดพื้นที่ (ไร่)	การกำจัด	ปริมาณขยะ (ตัน/วัน)	ขยะตกค้าง (ตัน)	ข้อเสนอ
					Latitude	longitude					
1105	ลพบุรี	ทต.เขาพระยาเดินธง	บ้านหนองนาเหนือ ม.1 ต.พัฒนานิคม อ.พัฒนานิคม จ.ลพบุรี 15140	ทต.เขาพระยาเดินธง	14.88442	100.94153	6	เทกอง	8	5292	ปิด นำไปกำจัด ณ บ่อ ทม.ลพบุรี
1106	ลพบุรี	ทต.สระโบสถ์	บ้านสระโบสถ์ ม.2 ต.สระโบสถ์ อ.สระโบสถ์ จ.ลพบุรี 15240	ทต.สระโบสถ์	15.19884	100.84182	28	เทกอง	9	75	ปิด นำไปกำจัด ณ บ่อ ทต.โคกสำโรง
1107	ลพบุรี	ทต.โคกสำโรง	ม.2 ถ.บ้านวังกะเบียน ต.หนองแขม อ.โคกสำโรง จ.ลพบุรี 15120	ทต.โคกสำโรง	15.11053	100.69461	46	เทกองควบคุมน้อยกว่า50ตัน	8	0	ปรับปรุงให้เป็นระบบการกำจัดที่ถูกต้อง
1108	ลพบุรี	ทต.หนองม่วง	บ้านสวนสวรรค์ ม.10 ต.หนองม่วง อ.หนองม่วง จ.ลพบุรี 15170	ทต.หนองม่วง	15.23093	100.66557	8	เทกอง	7	3000	ปิด นำไปกำจัด ณ บ่อ ทม.บ้านหมี่
1109	ลพบุรี	อบต.โคกสำโรง	บ้านตะโกพนม ม.3 ต.โคกสำโรง อ.โคกสำโรง จ.ลพบุรี 15120	อบต.โคกสำโรง	15.04556	100.72342	24	เทกอง	3	3000	ปิด นำไปกำจัด ณ บ่อ ทต.โคกสำโรง
1110	ลพบุรี	อบต.ห้วยขุนราม	บ้านสวนมะเดื่อ ม.4 ต.ห้วยขุนราม อ.พัฒนานิคม จ.ลพบุรี 15140	อบต.ห้วยขุนราม	14.93416	101.21501	1	เทกอง	1	0	ปิด นำไปกำจัด ณ บ่อ ทม.ลพบุรี
1111	ลพบุรี	อบต.โคกสลุง	ม.10 ต.โคกสลุง อ.พัฒนานิคม จ.ลพบุรี 15140	อบต.โคกสลุง	15.01184	100.97892	8	เทกอง	8	144	ปิด นำไปกำจัด ณ บ่อ ทม.ลพบุรี
1112	ลพบุรี	อบต.ชอนสารเดช	บ้านชอนนอก ม.4 ต.ชอนสารเดช อ.หนองม่วง จ.ลพบุรี 15170	อบต.ชอนสารเดช	15.18002	100.6879	28	เทกอง	3	480	ปิด นำไปกำจัด ณ บ่อ ทม.บ้านหมี่
1113	ลพบุรี	อบต.ยางโทน	บ้านยางโทน ม.1 ต.ยางโทน อ.หนองม่วง จ.ลพบุรี 15170	อบต.ยางโทน	15.23618	100.69025	6	เทกอง	1	1530	ปิด นำไปกำจัด ณ บ่อ ทม.บ้านหมี่
1114	ลพบุรี	อบต.มหาโพธิ	ม.5 ต.มหาโพธิ อ.สระโบสถ์ จ.ลพบุรี 15240	อบต.มหาโพธิ	15.30282	100.84038	11	เทกอง	2	0	ปิด นำไปกำจัด ณ บ่อ ทต.โคกสำโรง
1115	ลพบุรี	อบต.ทุ่งท่าช้าง	ม.1 ต.ทุ่งท่าช้าง อ.สระโบสถ์ จ.ลพบุรี 15240	อบต.ทุ่งท่าช้าง	15.18479	100.822		เทกอง	0.25	0	ปิด นำไปกำจัด ณ บ่อ ทต.โคกสำโรง
1116	ลพบุรี	อบต.หนองมะค่า	บ้านหนองมะค่า ม.1 ต.หนองมะค่า อ.โคกเจริญ จ.ลพบุรี 15250	อบต.หนองมะค่า	15.44108	100.91428	5	เทกอง	2	90	ปิด นำไปกำจัด ณ บ่อ ทม.บ้านหมี่
1117	ลพบุรี	อบต.ชัยบาดาล	บ้านเนินศิลา ม.5 ต.ชัยบาดาล อ.ชัยบาดาล จ.ลพบุรี 15130	อบต.ชัยบาดาล	15.12345	101.06654	12	เทกอง	4	1080	ปิด นำไปกำจัด ณ บ่อ ทม.ลพบุรี

ที่	จังหวัด	สถานที่กำจัดขยะมูลฝอย	ที่ตั้ง	ผู้ดำเนินการ	พิกัด		ขนาดพื้นที่ (ไร่)	การกำจัด	ปริมาณขยะ (ตัน/วัน)	ขยะตกค้าง (ตัน)	ข้อเสนอ
					Latitude	longitude					
1118	ลพบุรี	อบต.ม่วงค่อม	ม.6 ต.ม่วงค่อม อ.ชัยบาดาล จ.ลพบุรี 15130	อบต.ม่วงค่อม	15.09585	101.02445	42	เทกอง	1.5	4860	ปิด นำไปกำจัด ณ บ่อ ทม.ลพบุรี
1119	ลพบุรี	เอกชน (อบต.เขารวก)	ม.2 ต.เขารวก อ.ลำสนธิ จ.ลพบุรี 15190	นายอดุย รักงาม	15.36973	101.322	1	เทกอง	2.3	2	ปิด นำไปกำจัด ณ บ่อ ทม.ลพบุรี
1120	ลพบุรี	อบต.หนองรี	บ้านหนองเกตุ ม.4 ต.หนองรี อ.ลำสนธิ จ.ลพบุรี 15190	อบต.หนองรี	15.32626	101.30247	10	เทกอง	6	0	ปิด นำไปกำจัด ณ บ่อ ทม.ลพบุรี
1121	ลพบุรี	อบต.โคกเจริญ	หมู่ บ้านห้วยคต ม.2 ต.โคกเจริญ อ.โคกเจริญ จ.ลพบุรี 15250	อบต.โคกเจริญ	15.42022	100.79621	10	เทกอง	2.9	0	ปิด นำไปกำจัด ณ บ่อ ทม.บ้านหมี่
1122	ลพบุรี	อบต.ยางราก	ม.10 ต.ยางราก อ.โคกเจริญ จ.ลพบุรี 15250	อบต.ยางราก	15.36533	100.91428	3	เทกอง	1	0	ปิด นำไปกำจัด ณ บ่อ ทม.บ้านหมี่
1123	ลพบุรี	เอกชน (อบต.เขาน้อย)	ม.1 ต.เขาน้อย อ.ลำสนธิ จ.ลพบุรี 15190	นางสาวขวัญตา วงษ์กลิ่น	15.1173	101.37094	2	เทกอง	1.5	600	ปิด นำไปกำจัด ณ บ่อ ทม.ลพบุรี
1124	ลพบุรี	อบต.บ่อทอง	ม.5 ต.บ่อทอง อ.หนองม่วง จ.ลพบุรี 15170	อบต.บ่อทอง	15.30524	100.66697	28	เทกอง	6	960	ปิด นำไปกำจัด ณ บ่อ ทม.บ้านหมี่
1125	ลพบุรี	อบต.หนองม่วง	180 ม.3 ต.หนองม่วง อ.หนองม่วง จ.ลพบุรี 15170	อบต.หนองม่วง	15.24634	100.64481	10	เทกอง	1.5	3960	ปิด นำไปกำจัด ณ บ่อ ทม.บ้านหมี่
1126	ลำปาง	ทต.ไหล่หิน	บ้านแม่ฮวก ม.3 ต.ไหล่หิน อ.เกาะคา จ.ลำปาง 52130	ทต.ไหล่หิน	18.2049	99.3211	7	เทกอง	1	0	ปิด นำไปกำจัด ณ บ่อ อบจ.ลำปาง
1127	ลำปาง	ทต.นาแก้ว หมู่ 2	บ้านสองแควใต้ ม.2 ต.นาแก้ว อ.เกาะคา จ.ลำปาง	ทต.นาแก้ว	18.142982	99.337326	4	เทกอง	10.39	4	ปิด นำไปกำจัด ณ บ่อ อบจ.ลำปาง
1128	ลำปาง	ทต.นาแก้ว หมู่ 3	บ้านสบต๋ำ ม.3 ต.นาแก้ว อ.เกาะคา จ.ลำปาง 52130	ทต.นาแก้ว	18.1102	99.3062	4	เทกอง	10.39	15	ปิด นำไปกำจัด ณ บ่อ อบจ.ลำปาง
1129	ลำปาง	ทต.นาแก้ว หมู่ 4	บ้านนาแก้ว ม.4 ต.นาแก้ว อ.เกาะคา จ.ลำปาง 52130	ทต.นาแก้ว	18.110186	99.306129	4	เทกอง	10.39	20	ปิด นำไปกำจัด ณ บ่อ อบจ.ลำปาง
1130	ลำปาง	ทต.ลำปางหลวง	ม.4 ต.ลำปางหลวง อ.เกาะคา จ.ลำปาง 52130	ทต.ลำปางหลวง	18.250188	99.359038	22	เทกอง	6.85	27	ปิด นำไปกำจัด ณ บ่อ อบจ.ลำปาง

ที่	จังหวัด	สถานที่กำจัดขยะมูลฝอย	ที่ตั้ง	ผู้ดำเนินการ	พิกัด		ขนาดพื้นที่ (ไร่)	การกำจัด	ปริมาณขยะ (ตัน/วัน)	ขยะตกค้าง (ตัน)	ข้อเสนอ
					Latitude	longitude					
1131	ลำปาง	ทม.ล้อมแรด	บ้านเด่นแก้ว ม.11 ต.ล้อมแรด อ.เถิน จ.ลำปาง 52160	ทม.ล้อมแรด	17.620327	99.186103	102	เทกอง	34.19	157	ปิด นำไปกำจัด ณ บ่อ อบจ.ลำปาง
1132	ลำปาง	อบต.นาโป่ง หมู่ 1	บ้านสันหลวง ม.1 ต.นาโป่ง อ.เถิน จ.ลำปาง 52160	อบต. นาโป่ง	17.640896	99.185199	2	เทกอง	1.45	59	ปิด นำไปกำจัด ณ บ่อ อบจ.ลำปาง
1133	ลำปาง	ทต.สบปราบ หมู่ 15	ม.15 ต.สบปราบ อ.สบปราบ จ.ลำปาง 52170	นายเหรียญ อินมะโน	17.902393	99.362774	2	เทกอง	7.5	16	ปิด นำไปกำจัด ณ บ่อ อบจ.ลำปาง
1134	ลำปาง	อบต.นาโป่ง หมู่ 3	บ้านปากกอง ม.3 ต.นาโป่ง อ.เถิน จ.ลำปาง 52160	อบต.นาโป่ง	17.6463	99.1354	1	เทกอง	1.45	11	ปิด นำไปกำจัด ณ บ่อ อบจ.ลำปาง
1135	ลำปาง	อบต.นาโป่ง หมู่ 6	บ้านนาโป่ง ม.6 ต.นาโป่ง อ.เถิน จ.ลำปาง 52160	อบต.นาโป่ง	17.602511	99.137708	1	เทกอง	1.45	30	ปิด นำไปกำจัด ณ บ่อ อบจ.ลำปาง
1136	ลำปาง	อบต.นาโป่ง หมู่ 10	บ้านนาเบี้ยหลวง ม.10 ต.นาโป่ง อ.เถิน จ.ลำปาง 52160	อบต.นาโป่ง	17.579615	99.123107	1	เทกอง	1.45	24	ปิด นำไปกำจัด ณ บ่อ อบจ.ลำปาง
1137	ลำปาง	อบต.นาโป่ง หมู่ 11	บ้านห้วยโจ้ ม.11 ต.นาโป่ง อ.เถิน จ.ลำปาง 52160	อบต.นาโป่ง	17.680109	99.161873	1	เทกอง	1.45	68	ปิด นำไปกำจัด ณ บ่อ อบจ.ลำปาง
1138	ลำปาง	อบต.แม่วะ หมู่ 3	บ้านน้ำดิบ ม.3 ต.แม่วะ อ.เถิน จ.ลำปาง 52160	อบต.แม่วะ	17.469732	99.18609	1	เทกองควบคุมน้อยกว่า50ตัน	1.19	88	ปิด นำไปกำจัด ณ บ่อ อบจ.ลำปาง
1139	ลำปาง	อบต.แม่วะ หมู่ 4	บ้านแม่วะแล้ง ม.4 ต.แม่วะ อ.เถิน จ.ลำปาง 52160	อบต.แม่วะ	17.515727	99.209707	1	เทกอง	1.19	77	ปิด นำไปกำจัด ณ บ่อ อบจ.ลำปาง
1140	ลำปาง	อบต.แม่วะ หมู่ 5	บ้านเด่นชัย ม.5 ต.แม่วะ อ.เถิน จ.ลำปาง 52160	อบต.แม่วะ	17.524868	99.20692	2	เทกอง	1.19	90	ปิด นำไปกำจัด ณ บ่อ อบจ.ลำปาง
1141	ลำปาง	อบต.แม่วะ หมู่ 6	บ้านศรีบุญเรือง ม.6 ต.แม่วะ อ.เถิน จ.ลำปาง 52160	อบต.แม่วะ	17.503979	99.178607	1	เทกอง	1.19	26	ปิด นำไปกำจัด ณ บ่อ อบจ.ลำปาง
1142	ลำปาง	อบต.แม่วะ หมู่ 8	บ้านแม่วะหลวง ม.8 ต.แม่วะ อ.เถิน จ.ลำปาง 52160	อบต.แม่วะ	17.471065	99.217991	2	เทกอง	1.19	390	ปิด นำไปกำจัด ณ บ่อ อบจ.ลำปาง
1143	ลำปาง	อบต.แม่วะ หมู่ 7	บ้านผดุงราษฎร์รังสรรค์ ม.7 ต.แม่วะ อ.เถิน จ.ลำปาง 52160	อบต.แม่วะ	17.495751	99.200697	1	เทกอง	1.19	188	ปิด นำไปกำจัด ณ บ่อ อบจ.ลำปาง

ที่	จังหวัด	สถานที่กำจัดขยะมูลฝอย	ที่ตั้ง	ผู้ดำเนินการ	พิกัด		ขนาดพื้นที่ (ไร่)	การกำจัด	ปริมาณขยะ (ตัน/วัน)	ขยะตกค้าง (ตัน)	ข้อเสนอ
					Latitude	longitude					
1144	ลำปาง	ทต.แม่พริก หมู่ 2	บ้านท่าด่าน ม.2 ต.แม่พริก อ.แม่พริก จ.ลำปาง 52180	ทต.แม่พริก	17.456664	99.12179	2	เทกอง	4.49	931	ปิด นำไปกำจัด ณ บ่อ อบจ.ลำปาง
1145	ลำปาง	อบต.บ้านแหง	ม.3 ต.บ้านแหง อ.งาว จ.ลำปาง 52110	อบต.บ้านแหง	18.765079	100.05402	20	เทกอง	5.55	0	ปิด นำไปกำจัด ณ บ่อ อบจ.ลำปาง
1146	ลำปาง	อบต.สบปราบ หมู่ 9	บ้านทุ่งพัฒนา ม.9 ต.สบปราบ อ.สบปราบ จ.ลำปาง 52170	อบต.สบปราบ	17.850024	99.360847	3	เทกอง	0.26	90	ปิด นำไปกำจัด ณ บ่อ อบจ.ลำปาง
1147	ลำปาง	อบต.สบปราบ หมู่ 6	บ้านวัฒนา ม.6 ต.สบปราบ อ.สบปราบ จ.ลำปาง 52170	อบต.สบปราบ	17.81588	99.280296	3	เทกอง	0.26	257	ปิด นำไปกำจัด ณ บ่อ อบจ.ลำปาง
1148	ลำปาง	อบต.สบปราบ หมู่ 11	บ้านทุ่งเจริญ ม.11 ต.สบปราบ อ.สบปราบ จ.ลำปาง 52170	อบต.สบปราบ	17.857376	99.364388	3	เทกอง	0.26	40	ปิด นำไปกำจัด ณ บ่อ อบจ.ลำปาง
1149	ลำพูน	อบต.ทาแม่ลอบ หมู่ 1	บ้านโป่งแม่ลอย หมู่ 1 ต.ทาแม่ลอบ อ.แม่ทา จ.ลำพูน 51140	อบต.ทาแม่ลอบ	18.26323	98.9314	3	เทกอง	1	0	ปิด นำไปรวบรวม ณ บ่อ ทต.ป่าซาง
1150	ลำพูน	อบต.ทาแม่ลอบ หมู่ 2	บ้านต้นผึ้ง หมู่ 2 ต.ทาแม่ลอบ อ.แม่ทา จ.ลำพูน 51140	อบต.ทาแม่ลอบ	18.24757	98.9595	2	เทกอง	1	0	ปิด นำไปรวบรวม ณ บ่อ ทต.ป่าซาง
1151	ลำพูน	อบต.ตะเคียนปม หมู่ 1	บ้านทุ่งข้าวหาง หมู่ 1 ต.ตะเคียนปม อ.ทุ่งหัวช้าง จ.ลำพูน 51160	อบต.ตะเคียนปม	18.1384	99.01192		เทกอง	1	0	ปิด นำไปรวบรวม ณ บ่อ ทต.ป่าซาง
1152	ลำพูน	ทต.ศรีเตี้ย หมู่ 3	หมู่ 3 ต.ศรีเตี้ย อ.บ้านโฮ่ง จ.ลำพูน 51130	ทต.ศรีเตี้ย	18.38365	98.72966	1	เทกอง	0.2	0	ปิด นำไปรวบรวม ณ บ่อ ทต.ป่าซาง
1153	ลำพูน	ทต.ศรีเตี้ย หมู่ 1	หมู่ 1 ต.ศรีเตี้ย อ.บ้านโฮ่ง จ.ลำพูน 51130	ทต.ศรีเตี้ย	18.3779	98.771	1	เทกอง	0.2	0	ปิด นำไปรวบรวม ณ บ่อ ทต.ป่าซาง
1154	ลำพูน	ทต.ศรีเตี้ย หมู่ 2	หมู่ 2 ถ.สันปูเลยน้ำโจ้ ต.ศรีเตี้ย อ.บ้านโฮ่ง จ.ลำพูน 51130	ทต.ศรีเตี้ย	18.3765	98.7385	1	เทกอง	0.2	0	ปิด นำไปรวบรวม ณ บ่อ ทต.ป่าซาง
1155	ลำพูน	ทต.ศรีเตี้ย หมู่ 4	หมู่ 4 ต.ศรีเตี้ย อ.บ้านโฮ่ง จ.ลำพูน 51130	ทต.ศรีเตี้ย	18.2339	98.4617	1	เทกอง	0.2	0	ปิด นำไปรวบรวม ณ บ่อ ทต.ป่าซาง
1156	ลำพูน	ทต.ศรีเตี้ย หมู่ 5	หมู่ 5 ต.ศรีเตี้ย อ.บ้านโฮ่ง จ.ลำพูน 51130	ทต.ศรีเตี้ย	18.3642	98.7428	1	เทกอง	0.2	0	ปิด นำไปรวบรวม ณ บ่อ ทต.ป่าซาง
1157	ลำพูน	ทต.ป่าซาง	หมู่ 4 ต.ป่าซาง อ.ป่าซาง จ.ลำพูน 51120	ทต.ป่าซาง	18.5018	98.9323	20	เทกองควบคุมน้อยกว่า50ตัน	5	0	ปรับปรุงเป็นสถานีขนถ่ายรองรับ อ.บ้านธิ อ.เมือง อ.ป่าซาง อ.แม่ทา อ.บ้าน

ที่	จังหวัด	สถานที่กำจัดขยะมูลฝอย	ที่ตั้ง	ผู้ดำเนินการ	พิกัด		ขนาดพื้นที่ (ไร่)	การกำจัด	ปริมาณขยะ (ตัน/วัน)	ขยะตกค้าง (ตัน)	ข้อเสนอ
					Latitude	longitude					
											โฮ่ง อ.ลี้ อ.หัวช้าง อ.เวียงหนองล่อง ส่งไปกำจัด ณ บ่อเอกชน อ. ฮอด จ. เชียงใหม่
1158	ลำพูน	ทต.ลี้	หมู่ 4 ต.ลี้ อ.ลี้ จ.ลำพูน 51110	ทต.ลี้	17.7988	98.938	14	เทกอง	3.5	0	ปิด นำไปรวบรวม ณ บ่อ ทต.ป่าซาง
1159	ลำพูน	ทต.ศรีวิชัย หมู่ 12	บ้านอุดมพัฒนา หมู่ 12 ต.ศรีวิชัย อ.ลี้ จ.ลำพูน 51110	ทต.ศรีวิชัย	18.04822	98.91136		เทกอง	1	0	ปิด นำไปรวบรวม ณ บ่อ ทต.ป่าซาง
1160	ลำพูน	อบต.นาทราย หมู่ 1	บ้านนาเลี่ยง หมู่ 1 ต.นาทราย อ.ลี้ จ. ลำพูน 51110	อบต.นาทราย	17.71667	98.97936		เทกอง	3	0	ปิด นำไปรวบรวม ณ บ่อ ทต.ป่าซาง
1161	ลำพูน	อบต.นาทราย หมู่ 2	บ้านแม่หว่างพัฒนา หมู่ 2 ต.นาทราย อ.ลี้ จ.ลำพูน 51110	อบต.นาทราย	17.6872	99.0199		เทกอง	0.2	0	ปิด นำไปรวบรวม ณ บ่อ ทต.ป่าซาง
1162	ลำพูน	อบต.นาทราย หมู่ 3	บ้านผาลาด หมู่ 3 ต.นาทราย อ.ลี้ จ. ลำพูน 51110	อบต.นาทราย	17.7334	98.9213		เทกอง	0.2	0	ปิด นำไปรวบรวม ณ บ่อ ทต.ป่าซาง
1163	ลำพูน	อบต.นาทราย หมู่ 4	บ้านนาทราย หมู่ 4 ต.นาทราย อ.ลี้ จ. ลำพูน 51110	อบต.นาทราย	17.685	98.97927		เทกอง	0.5	0	ปิด นำไปรวบรวม ณ บ่อ ทต.ป่าซาง
1164	ลำพูน	อบต.นาทราย หมู่ 5	บ้านแม่หว่างต้นผาง หมู่ 5 ต.นาทราย อ.ลี้ จ.ลำพูน 51110	อบต.นาทราย	17.67499	98.99208		เทกอง	0.2	0	ปิด นำไปรวบรวม ณ บ่อ ทต.ป่าซาง
1165	ลำพูน	อบต.นาทราย หมู่ 16	บ้านนามน หมู่ 16 ต.นาทราย อ.ลี้ จ. ลำพูน 51110	อบต.นาทราย	17.71666	98.97933		เทกอง	1	0	ปิด นำไปรวบรวม ณ บ่อ ทต.ป่าซาง
1166	ลำพูน	อบต.นาทราย หมู่ 10	บ้านแม่หว่างห้วยริน หมู่ 10 ต.นาทราย อ.ลี้ จ.ลำพูน 51110	อบต.นาทราย	17.69153	99.02831		เทกอง	0.2	0	ปิด นำไปรวบรวม ณ บ่อ ทต.ป่าซาง
1167	ลำพูน	อบต.นาทราย หมู่ 14	บ้านห้วยต้ม หมู่ 14 ต.นาทราย อ.ลี้ จ. ลำพูน 51110	อบต.นาทราย	17.7306	98.9243	1	เทกอง	4	0	ปิด นำไปรวบรวม ณ บ่อ ทต.ป่าซาง
1168	ลำพูน	อบต.นาทราย หมู่ 19	บ้านแพะเจริญ หมู่ 19 ต.นาทราย อ.ลี้ จ.ลำพูน 51110	อบต.นาทราย	17.6937	99.02541		เทกอง	0.5	0	ปิด นำไปรวบรวม ณ บ่อ ทต.ป่าซาง
1169	ลำพูน	อบต.ป่าไผ่ หมู่ 1	บ้านป่าไผ่ หมู่ 1 ต.ป่าไผ่ อ.ลี้ จ.ลำพูน 51110	อบต.ป่าไผ่	17.878	98.91243	1	เทกอง	1	0	ปิด นำไปรวบรวม ณ บ่อ ทต.ป่าซาง

ที่	จังหวัด	สถานที่กำจัดขยะมูลฝอย	ที่ตั้ง	ผู้ดำเนินการ	พิกัด		ขนาดพื้นที่ (ไร่)	การกำจัด	ปริมาณขยะ (ตัน/วัน)	ขยะตกค้าง (ตัน)	ข้อเสนอ
					Latitude	longitude					
1170	ลำพูน	อบต.ป่าไผ่ หมู่ 3	บ้านป่าจิ หมู่ 3 ต.ป่าไผ่ อ.ลี้ จ.ลำพูน 51110	อบต.ป่าไผ่	17.81367	98.93173		เทกอง	0.5	0	ปิด นำไปรวบรวม ณ บ่อ ทต.ป่าซาง
1171	ลำพูน	อบต.ป่าไผ่ หมู่ 4	บ้านหล่ายทา หมู่ 4 ต.ป่าไผ่ อ.ลี้ จ.ลำพูน (บ่อ 1) 51110	อบต.ป่าไผ่	17.88556	98.93239		เทกอง	1	0	ปิด นำไปรวบรวม ณ บ่อ ทต.ป่าซาง
1172	ลำพูน	อบต.ป่าไผ่ หมู่ 12 (บ่อ 1)	บ้านผาหนาม หมู่ 12 ต.ป่าไผ่ อ.ลี้ จ.ลำพูน (ขนาดเล็ก) 51110	อบต.ป่าไผ่	17.8358	98.92155		เทกอง	1	0	ปิด นำไปรวบรวม ณ บ่อ ทต.ป่าซาง
1173	ลำพูน	อบต.ป่าไผ่ หมู่ 12 (บ่อ 2)	บ้านผาหนาม หมู่ 12 ต.ป่าไผ่ อ.ลี้ จ.ลำพูน (ขนาดใหญ่) 51110	อบต.ป่าไผ่	17.834	98.90829		เทกอง	0.5	0	ปิด นำไปรวบรวม ณ บ่อ ทต.ป่าซาง
1174	ลำพูน	ทต.ทาสบชัย (บ้านผาสุข)	หมู่ บ้านผาสุข ต.ทาสบเส้า อ.แม่ทา จ.ลำพูน 51140	ทต.ทาสบชัย			1	เทกอง	0.5	0	ปิด นำไปรวบรวม ณ บ่อ ทต.ป่าซาง
1175	ลำพูน	ทต.ทุ่งหัวช้าง	บ้านทุ่งหัวช้าง ต.ทุ่งหัวช้าง อ.ทุ่งหัวช้าง จ.ลำพูน 51160	ทต.ทุ่งหัวช้าง	18 110	99.0162	1	เทกอง	0.5	0	ปิด นำไปรวบรวม ณ บ่อ ทต.ป่าซาง
1176	ลำพูน	ทต.ศรีวิชัย หมู่ 1	บ้านปาง หมู่ 1 ต.ศรีวิชัย อ.ลี้ จ.ลำพูน 51110	ทต.ศรีวิชัย	18.10057	98.86195	2	เทกอง	3	0	ปิด นำไปรวบรวม ณ บ่อ ทต.ป่าซาง
1177	ลำพูน	ทต.ศรีวิชัย หมู่ 5	บ้านแม่ป้องเหนือ หมู่ 5 ต.ศรีวิชัย อ.ลี้ จ.ลำพูน 51110	ทต.ศรีวิชัย	18.04872	98.91074		เทกอง	1	0	ปิด นำไปรวบรวม ณ บ่อ ทต.ป่าซาง
1178	ลำพูน	ทต.ศรีวิชัย หมู่ 7	บ้านแม่จ๋อง หมู่ 7 ต.ศรีวิชัย อ.ลี้ จ.ลำพูน 51110	ทต.ศรีวิชัย	18.03742	98.94702		เทกอง	0.5	0	ปิด นำไปรวบรวม ณ บ่อ ทต.ป่าซาง
1179	ลำพูน	ทต.ศรีวิชัย หมู่ 9	บ้านศรีบุญเรือง หมู่ 9 ต.ศรีวิชัย อ.ลี้ จ.ลำพูน 51110	ทต.ศรีวิชัย	18.11702	98.91018		เทกอง	1	0	ปิด นำไปรวบรวม ณ บ่อ ทต.ป่าซาง
1180	ลำพูน	อบต.นาทราย หมู่ 6	บ้านฮั่ว หมู่ 6 ต.นาทราย อ.ลี้ จ.ลำพูน 51110	อบต.นาทราย	17.7092	98.984	1	เทกอง	0.5	0	ปิด นำไปรวบรวม ณ บ่อ ทต.ป่าซาง
1181	ลำพูน	อบต.นาทราย หมู่ 17	บ้านแม่หละ หมู่ 17 ต.นาทราย อ.ลี้ จ.ลำพูน 51110	อบต.นาทราย	17.7142	98.9532		เทกอง	0.5	0	ปิด นำไปรวบรวม ณ บ่อ ทต.ป่าซาง
1182	ลำพูน	อบต.ป่าไผ่ หมู่ 4	บ้านหล่ายทา หมู่ 4 ต.ป่าไผ่ อ.ลี้ จ.ลำพูน (บ่อ 2) 51110	อบต.ป่าไผ่	17.88556	98.93239	1	เทกอง	0.5	0	ปิด นำไปรวบรวม ณ บ่อ ทต.ป่าซาง

ที่	จังหวัด	สถานที่กำจัดขยะมูลฝอย	ที่ตั้ง	ผู้ดำเนินการ	พิกัด		ขนาดพื้นที่ (ไร่)	การกำจัด	ปริมาณขยะ (ตัน/วัน)	ขยะตกค้าง (ตัน)	ข้อเสนอ
					Latitude	longitude					
1183	ลำพูน	ทต.ป่าไผ่ หมู่ 8	บ้านจัดสรรคอกช้าง หมู่ 8 ต.ป่าไผ่ อ.ลี้ จ.ลำพูน 51110	อบต.ป่าไผ่	17.86497	98.94631		เทกอง	0.5	0	ปิด นำไปรวบรวม ณ บ่อ ทต.ป่าซาง
1184	ลำพูน	ทต.ป่าไผ่ หมู่ 9	บ้านห้วยเหนพัฒนา ซ.12 หมู่ 9 ต.ป่าไผ่ อ.ลี้ จ.ลำพูน 51110	อบต.ป่าไผ่	17.8554	98.91807		เทกอง	0.5	0	ปิด นำไปรวบรวม ณ บ่อ ทต.ป่าซาง
1185	ลำพูน	อบต.นาทราย หมู่ 20	บ้านนาทรายสามหลัง หมู่ 20 ต.นาทราย อ.ลี้ จ.ลำพูน 51110	อบต.นาทราย	18.29634	98.81479	1	เทกอง	0.5	0	ปิด นำไปรวบรวม ณ บ่อ ทต.ป่าซาง
1186	ลำพูน	อบต.ศรีบัวบาน	บ้านศรีบัวบาน ม.1 ต.ศรีบัวบาน อ.เมือง จ.ลำพูน	อบต.ศรีบัวบาน	18.533024	99.085058		เทกอง	0.5	0	ปิด นำไปรวบรวม ณ บ่อ ทต.ป่าซาง
1187	ลำพูน	ทต.ทาขุมเงิน หมู่ 4	บ้านสัน ม.4 ต.ทาขุมเงิน อ.แม่ทา จ.ลำพูน	ทต.ทาขุมเงิน				เทกอง	1	0	ปิด นำไปรวบรวม ณ บ่อ ทต.ป่าซาง
1188	ลำพูน	ทต.ทาขุมเงิน หมู่ 3	บ้านสวนหลวง ม.3 ต.ทาขุมเงิน อ.แม่ทา จ.ลำพูน	ทต.ทาขุมเงิน	18.4047	98.9737		เทกอง	1	0	ปิด นำไปรวบรวม ณ บ่อ ทต.ป่าซาง
1189	ลำพูน	ทต.ทาขุมเงิน หมู่ 7	บ้านดอยครั่ง ม.7 ต.ทาขุมเงิน อ.แม่ทา จ.ลำพูน	ทต.ทาขุมเงิน	18.4287	98.976		เทกอง	1	0	ปิด นำไปรวบรวม ณ บ่อ ทต.ป่าซาง
1190	ลำพูน	ทต.ทาขุมเงิน หมู่ 6	บ้านแม่เมย ม.6 ต.ทาขุมเงิน อ.แม่ทา จ.ลำพูน	ทต.ทาขุมเงิน				เทกอง	1	0	ปิด นำไปรวบรวม ณ บ่อ ทต.ป่าซาง
1191	ลำพูน	ทต.ทาขุมเงิน หมู่ 2	บ้านสบเมย ม.2 ต.ทาขุมเงิน อ.แม่ทา จ.ลำพูน	ทต.ทาขุมเงิน	18.4105	98.9584		เทกอง	1	0	ปิด นำไปรวบรวม ณ บ่อ ทต.ป่าซาง
1192	ลำพูน	ทต.ทาขุมเงิน (บ้านห้วยเดือ)	ต.ทาขุมเงิน อ.แม่ทา จ.ลำพูน	ทต.ทาขุมเงิน				เทกอง	1	0	ปิด นำไปรวบรวม ณ บ่อ ทต.ป่าซาง
1193	ลำพูน	อบต.หนองปลาสะวาย	บ้านสันเจดีย์ริมปิง ม.7 ต.หนองปลาสะวาย อ.บ้านโฮ่ง จ.ลำพูน	อบต.หนองปลาสะวาย	18.326254	98.715757		เทกอง	0.5	0	ปิด นำไปรวบรวม ณ บ่อ ทต.ป่าซาง
1194	ลำพูน	ทต.บ้านเรือน	บ้านเจดีย์สามยอด ม.6 ต.บ้านเรือน อ.ป่าซาง จ.ลำพูน	ทต.บ้านเรือน	18.500975	98.868122		เทกอง	3.75	0	ปิด นำไปรวบรวม ณ บ่อ ทต.ป่าซาง
1195	ลำพูน	อบต.แม่ตื่น หมู่ 11	บ้านห้วยโป่งสามัคคี ม.11 ต.แม่ตื่น อ.ลี้ จ.ลำพูน	อบต.แม่ตื่น	18.012047	98.836532	19	เทกอง	1	0	ปิด นำไปรวบรวม ณ บ่อ ทต.ป่าซาง
1196	ลำพูน	อบต.แม่ตื่น หมู่ 3	บ้านแม่ตืน ม.3 ต.แม่ตื่น อ.ลี้ จ.ลำพูน	อบต.แม่ตื่น	17.996264	98.901771	6	เทกอง	3.51	0	ปิด นำไปรวบรวม ณ บ่อ ทต.ป่าซาง

ที่	จังหวัด	สถานที่กำจัดขยะมูลฝอย	ที่ตั้ง	ผู้ดำเนินการ	พิกัด		ขนาดพื้นที่ (ไร่)	การกำจัด	ปริมาณขยะ (ตัน/วัน)	ขยะตกค้าง (ตัน)	ข้อเสนอ
					Latitude	longitude					
1197	ลำพูน	ทต.ดงดำ	บ้านบวก ม.3 ต.ดงดำ อ.ลี้ จ.ลำพูน	ทต.ดงดำ	17.728785	99.029493	5	เทกอง	3.17	0	ปิด นำไปรวบรวม ณ บ่อ ทต.ป่าซาง
1198	ลำพูน	ทต.ศรีวิชัย หมู่ 13	บ้านบารมีศรีวิชัย ม.13 ต.ศรีวิชัย อ.ลี้ จ.ลำพูน	ทต.ศรีวิชัย	18.137756	98.873369		เทกอง	1	0	ปิด นำไปรวบรวม ณ บ่อ ทต.ป่าซาง
1199	ลำพูน	ทต.ก้อ หมู่ 1	บ้านก้อทุ่ง ม.1 ต.ก้อ อ.ลี้ จ.ลำพูน	ทต.ก้อ	17.619	98.801	1	เทกอง	1	0	ปิด นำไปรวบรวม ณ บ่อ ทต.ป่าซาง
1200	ลำพูน	ทต.ก้อ หมู่ 2	บ้านก้อจัดสรร ม.2 ต.ก้อ อ.ลี้ จ.ลำพูน	ทต.ก้อ	17.626	98.811	1	เทกอง	0.63	0	ปิด นำไปรวบรวม ณ บ่อ ทต.ป่าซาง
1201	ลำพูน	ทต.ก้อ หมู่ 4	บ้านก้อท่า ม.4 ต.ก้อ อ.ลี้ จ.ลำพูน	ทต.ก้อ	17.642	98.767	1	เทกอง	0.1	0	ปิด นำไปรวบรวม ณ บ่อ ทต.ป่าซาง
1202	ลำพูน	อบต.แม่ลาน (บ้านผาต้าย)	ต.แม่ลาน อ.ลี้ จ.ลำพูน	อบต.แม่ลาน	17.6977	98.862		เทกอง	0.3	0	ปิด นำไปรวบรวม ณ บ่อ ทต.ป่าซาง
1203	ลำพูน	อบต.แม่ลาน (บ้านหนองมะล้อ)	ต.แม่ลาน อ.ลี้ จ.ลำพูน	อบต.แม่ลาน	17.7179	98.8622		เทกอง	0.3	0	ปิด นำไปรวบรวม ณ บ่อ ทต.ป่าซาง
1204	ลำพูน	อบต.แม่ลาน (บ้านแม่ลาน)	ต.แม่ลาน อ.ลี้ จ.ลำพูน	อบต.แม่ลาน	17.7734	98.8256		เทกอง	0.3	0	ปิด นำไปรวบรวม ณ บ่อ ทต.ป่าซาง
1205	ลำพูน	อบต.แม่ลาน หมู่ 2	หนองมะล้อ ม.2 ต.แม่ลาน อ.ลี้ จ.ลำพูน	อบต.แม่ลาน	17.7947	98.8032		เทกอง	0.3	0	ปิด นำไปรวบรวม ณ บ่อ ทต.ป่าซาง
1206	ลำพูน	อบต.แม่ลาน หมู่ 3	บ้านแม่ลาน ม.3 ต.แม่ลาน อ.ลี้ จ.ลำพูน	อบต.แม่ลาน				เทกอง	0.5	0	ปิด นำไปรวบรวม ณ บ่อ ทต.ป่าซาง
1207	ลำพูน	อบต.แม่ลาน หมู่ 7	ห้วยทรายขาว ม.7 ต.แม่ลาน อ.ลี้ จ.ลำพูน	อบต.แม่ลาน	17.7434	98.8299	2	เทกอง	0.5	0	ปิด นำไปรวบรวม ณ บ่อ ทต.ป่าซาง
1208	ลำพูน	ทต.ศรีบัวบาน หมู่ 1 (บ่อ 1)	บ้านศรีบัวบาน ม.1 ต.ศรีบัวบาน อ.เมือง จ.ลำพูน	ทต.ศรีบัวบาน	18.533666	99.084054		เทกอง	0.5	0	ปิด นำไปรวบรวม ณ บ่อ ทต.ป่าซาง
1209	ลำพูน	ทต.ศรีบัวบาน หมู่ 1 (บ่อ 2)	บ้านศรีบัวบาน ม.1 ต.ศรีบัวบาน อ.เมือง จ.ลำพูน	ทต.ศรีบัวบาน				เทกอง	0.5	0	ปิด นำไปรวบรวม ณ บ่อ ทต.ป่าซาง
1210	ลำพูน	ทต.ศรีบัวบาน หมู่ 3	บ้านจำบอน ม.3 ต.ศรีบัวบาน อ.เมือง จ.ลำพูน	ทต.ศรีบัวบาน	18.523684	99.072414		เทกอง	0.5	0	ปิด นำไปรวบรวม ณ บ่อ ทต.ป่าซาง
1211	ลำพูน	ทต.ศรีบัวบาน หมู่ 2	บ้านจำขี้มด ม.2 ต.ศรีบัวบาน อ.เมือง จ.ลำพูน	ทต.ศรีบัวบาน	18.507224	99.112149		เทกอง	0.5	0	ปิด นำไปรวบรวม ณ บ่อ ทต.ป่าซาง
1212	ลำพูน	ทต.ศรีบัวบาน หมู่ 7	บ้านทุ่งยาว ม.7 ต.ศรีบัวบาน อ.เมือง จ.ลำพูน	ทต.ศรีบัวบาน	18.50195	99.064248		เทกอง	0.5	0	ปิด นำไปรวบรวม ณ บ่อ ทต.ป่าซาง

ที่	จังหวัด	สถานที่กำจัดขยะมูลฝอย	ที่ตั้ง	ผู้ดำเนินการ	พิกัด		ขนาดพื้นที่ (ไร่)	การกำจัด	ปริมาณขยะ (ตัน/วัน)	ขยะตกค้าง (ตัน)	ข้อเสนอ
					Latitude	longitude					
1213	ลำพูน	ทต.ศรีบัวบาน หมู่ 8	บ้านหนองหล่ม ม.8 ต.ศรีบัวบาน อ.เมือง จ.ลำพูน	ทต.ศรีบัวบาน	18.489995	99.056637		เทกอง	0.5	0	ปิด นำไปรวบรวม ณ บ่อ ทต.ป่าซาง
1214	ลำพูน	ทต.ศรีบัวบาน หมู่ 9	บ้านป่าบง ม.9 ต.ศรีบัวบาน อ.เมือง จ.ลำพูน	ทต.ศรีบัวบาน	18.467925	99.050559		เทกอง	0.5	0	ปิด นำไปรวบรวม ณ บ่อ ทต.ป่าซาง
1215	ลำพูน	ทต.ศรีบัวบาน หมู่ 10	บ้านป่าป๋วย ม.10 ต.ศรีบัวบาน อ.เมือง จ.ลำพูน	ทต.ศรีบัวบาน	18.476174	99.061748		เทกอง	0.5	0	ปิด นำไปรวบรวม ณ บ่อ ทต.ป่าซาง
1216	เลย	ทต.ภูเรือ	บ้านป่าจันตม ม.6 ต.หนองบัว อ.ภูเรือ จ.เลย 42160	ทต.ภูเรือ	17.45806	101.34246	2	เทกอง	4	23	ปิด นำไปกำจัด ณ บ่อ ทม.เมืองเลย
1217	เลย	อบต.หนองบัว	บ้านป่าจันตม ม.6 ต.หนองบัว อ.ภูเรือ จ.เลย 42160	อบต.หนองบัว	17.45803	101.34301	5	เทกอง	1.5	9	ปิด นำไปกำจัด ณ บ่อ ทม.เมืองเลย
1218	เลย	อบต.ท่าลี่	บ้านชลประทาน ม.7 ต.ท่าลี่ อ.ท่าลี่ จ.เลย 42140	อบต.ท่าลี่	17.63559	101.40652	10	เทกอง	1	168	ปิด นำไปกำจัด ณ บ่อ ทม.เมืองเลย
1219	ศรีสะเกษ	เอกชน (ทม.กันทรลักษ์)	ป่าไม้พัฒนา หมู่ 7 ต.หนองหญ้าลาด อ.กันทรลักษ์ จ.ศรีสะเกษ	หจก.สามธง (พท.ทม.กันทรลักษ์)	14.6428	104.6052	3	เทกองควบคุมน้อยกว่า50ตัน	30	0	ปิด นำไปกำจัด ณ บ่อ ทต.ขุนหาญ
1220	ศรีสะเกษ	อบต.เมืองน้อย	ที่สาธารณะประโยชน์ หมู่ ที่ 7 บ้านเมืองน้อย ต.เมืองน้อย อ.กันทรารมณ์ จ.ศรีสะเกษ	อบต.เมืองน้อย	15.2088	104.5583	0.25	เทกอง	1.5	0	ปิด นำไปกำจัด ณ บ่อ ทม.ศรีสะเกษ
1221	ศรีสะเกษ	ทต.ขุนหาญ	หมู่ ที่ 3 ต.โนนสูง อ.ขุนหาญ จ.ศรีสะเกษ	ทต.ขุนหาญ	14.6443	104.351	11	อื่นๆ	14	0	ปรับปรุงให้เป็นระบบการกำจัดที่ถูกต้อง
1222	ศรีสะเกษ	อบต.เสียว	หมู่ ที่ 9 ต.เสียว อ.เบญจลักษ์ จ.ศรีสะเกษ	อบต.เสียว	14.8059	104.6543	4	เทกอง	3	0	ปิด นำไปกำจัด ณ บ่อ ทต.ขุนหาญ
1223	ศรีสะเกษ	อบต.ดู่ ม.5	หมู่ ที่ 5 ต.ดู่ อ.ราษีไศล จ.ศรีสะเกษ	อบต.ดู่	15.4052	104.1451	11	เทกอง	1.5	0	ปิด นำไปกำจัด ณ บ่อ ทม.ศรีสะเกษ
1224	ศรีสะเกษ	อบต.ดู่ หมู่ 12	บ้านกระเดา หมู่ ที่ 12 ต.ดุ่ อ.ราษีไศล จ.ศรีสะเกษ	อบต.ดู่	15.4379	104.1756	6	เทกอง	1.5	0	ปิด นำไปกำจัด ณ บ่อ ทม.ศรีสะเกษ
1225	ศรีสะเกษ	ทต.โดด	บ้านหนองกกยูง หมู่ ที่ 10 ต.โดด อ.โพธิ์ศรีสุวรรณ	ทต.โดด	15.1832	104.0671	7	เทกอง	1	0	ปิด นำไปกำจัด ณ บ่อ ทม.ศรีสะเกษ

ที่	จังหวัด	สถานที่กำจัดขยะมูลฝอย	ที่ตั้ง	ผู้ดำเนินการ	พิกัด		ขนาดพื้นที่ (ไร่)	การกำจัด	ปริมาณขยะ (ตัน/วัน)	ขยะตกค้าง (ตัน)	ข้อเสนอ
					Latitude	longitude					
1226	ศรีสะเกษ	อบต.ติ๊กชู	บ้านคลองสาน หมู่ ที่ 15 ต.ห้วยติ๊กชู อ.ภูสิงห์ ศรีสะเกษ	อบต.ติ๊กชู	14.5123	104.1229	100	เทกอง	4	0	ปิด นำไปกำจัด ณ บ่อ ทต.เมืองขุขันธ์
1227	ศรีสะเกษ	เอกชน (อบต.ตะดอบ)	บ้านตะดอบ หมู่ ที่ 1 ต.ตะดอบ อ.เมือง จ.ศรีสะเกษ	เอกชนอบต.ตะดอบ	15.0566	104.4204	10	เทกอง	2	0	ปิด นำไปกำจัด ณ บ่อ ทม.ศรีสะเกษ
1228	ศรีสะเกษ	ทต.ยางชุมน้อย	หมู่ ที่ 8 ต.ยางชุมน้อย อ.ยางชุมน้อย จ.ศรีสะเกษ	ทต.ยางชุมน้อย	15.2357	104.3835	17	เทกอง	7	960	ปิด นำไปกำจัด ณ บ่อ ทม.ศรีสะเกษ
1229	ศรีสะเกษ	ทต.กำแพง	บ้านสมอ ต.โพธิ์ชัย อุทุมพรพิสัย จ.ศรีสะเกษ	ทต.กำแพง	15.1744	104.1751	40	เทกอง	5	1800	ปิด นำไปกำจัด ณ บ่อ ทม.ศรีสะเกษ
1230	ศรีสะเกษ	ทต.โพธิ์กระสังข์	ที่สาธารณะหนองตาโคก บ้านแต้พัฒนา หมู่ 11 ต.โพธิ์กระสังข์ อ.ขุนหาญ จ.ศรีษะเกษ	ทต.โพธิ์กระสังข์	14.6443	104.351	10	เทกอง	1.5	0	ปิด นำไปกำจัด ณ บ่อ ทต.ขุนหาญ
1231	ศรีสะเกษ	อบต.หนองบัวดง หมู่ 2	บ้านโนนสมบูรณ์ หมู่ ที่ 2 ต.หนองบัวดง อ.ศิลาลาด จ.ศรีสะเกษ	อบต.หนองบัวดง	15.4399	104.0379	2	เทกอง	1	0	ปิด นำไปกำจัด ณ บ่อ ทม.ศรีสะเกษ
1232	ศรีสะเกษ	อบต.หนองบัวดง หมู่ 6	บ้านหนองบัวดง หมู่ ที่ 6 ต.หนองบัวดง อ.ศิลาลาด จ.ศรีสะเกษ	อบต.หนองบัวดง	15.4759	104.0247	0.5	เทกอง	6	0	ปิด นำไปกำจัด ณ บ่อ ทม.ศรีสะเกษ
1233	ศรีสะเกษ	อบต.หนองบัวดง หมู่ 7	บ้านหนองจอก หมู่ ที่ 7 ต.หนองบัวดง อ.ศิลาลาด จ.ศรีสะเกษ	อบต.หนองบัวดง	15.4525	104.0281	0.5	เทกอง	2	0	ปิด นำไปกำจัด ณ บ่อ ทม.ศรีสะเกษ
1234	ศรีสะเกษ	ทต.เมืองขุขันธ์	บ้านสอาง หมู่ 11 ต.ห้วยเหนือ อ.ขุขันธ์ จ.ศรีสะเกษ	ทต.เมืองขุขันธ์	14.7428	104.2232	39	เทกอง	15	0	ปรับปรุงให้เป็นระบบการกำจัดที่ถูกต้อง
1235	ศรีสะเกษ	ทต.ไพรบึง	บ้านโพธิ์ไทร หมู่ 20 ถ.พยุห์ขุนหาญ ต.ไพรบึง อ.ไพรบึง	ทต.ไพรบึง	14.734	104.3533	100	เทกอง	4	1140	ปิด นำไปกำจัด ณ บ่อ ทต.เมืองขุขันธ์
1236	ศรีสะเกษ	ทต.บึงบูรพ์	ที่สาธารณะประโยชน์ หมู่ 11 บ้านค้อ ต.บึงบูรพ์ อ.บึงบูรพ์ จ.ศรีสะเกษ	ทต.บึงบูรพ์	15.2929	104.0731	4	เทกอง	7	625	ปิด นำไปกำจัด ณ บ่อ ทม.ศรีสะเกษ
1237	ศรีสะเกษ	อบต.โพนเขวา	บ้านโพนเขวา หมู่ ที่2 ต.โพนเขวา อ.เมือง จ.ศรีสะเกษ	อบต.โพนเขวา	15.1268	104.438	2	เทกอง	5	0	ปิด นำไปกำจัด ณ บ่อ ทม.ศรีสะเกษ
1238	ศรีสะเกษ	อบต.หนองอึ่ง หมู่ 16	บ้านหนองบัวหลวง หมู่ ที่ 16 ต.หนองอึ่ง อ.ราษีไศล จ.ศรีสะเกษ	อบต.หนองอึ่ง	15.2758	104.1551	2	เทกอง	2	0	ปิด นำไปกำจัด ณ บ่อ ทม.ศรีสะเกษ

ที่	จังหวัด	สถานที่กำจัดขยะมูลฝอย	ที่ตั้ง	ผู้ดำเนินการ	พิกัด		ขนาดพื้นที่ (ไร่)	การกำจัด	ปริมาณขยะ (ตัน/วัน)	ขยะตกค้าง (ตัน)	ข้อเสนอ
					Latitude	longitude					
1239	ศรีสะเกษ	ทต.ห้วยทับทัน	บ้านบกพอก หมู่ ที่ 3 ต.ห้วยทับทัน อ.ห้วยทับทัน จ.ศรีสะเกษ	ทต.ห้วยทับทัน	15.0759	104.0267	10	เผาในเตา	3	0	ปิด นำไปกำจัด ณ บ่อ ทม.ศรีสะเกษ
1240	ศรีสะเกษ	ทต.สำโรงพลัน	ป่าหนองเสม็ด บ้านสังกัน หมู่ 9 ต.สำโรงพลัน อ.ไพรบึง จ.ศรีษะเกษ	ทต.สำโรงพลัน	14.7294	104.3386	2	เทกอง	3	0	ปิด นำไปกำจัด ณ บ่อ ทต.เมืองขุขันธ์
1241	ศรีสะเกษ	ทต.บัวหุ่ง หมู่ 1	ป่าช้าสาธารณะ หมู่ 1 ต.บัวหุ่ง อ.ราศีไศล จ.ศรีสะเกษ	ทต.บัวหุ่ง	15.3145	104.1108	13	เทกอง	3	0	ปิด นำไปกำจัด ณ บ่อ ทม.ศรีสะเกษ
1242	ศรีสะเกษ	ทต.บัวหุ่ง หมู่ 2	ป่าช้าชุมชนบ้านอีหนา หมู่ 2 ต.บัวหุ่ง อ.ราศีไศล จ.ศรีสะเกษ	ทต.บัวหุ่ง	15.2959	104.1294	4.69	เทกอง	2	0	ปิด นำไปกำจัด ณ บ่อ ทม.ศรีสะเกษ
1243	ศรีสะเกษ	อบต.อีปาด	ต.อีปาด อ.กันทรารมย์ จ.ศรีสะเกษ	อบต.อีปาด	15.2453	104.5155	1	เทกอง	1.5	0	ปิด นำไปกำจัด ณ บ่อ ทม.ศรีสะเกษ
1244	ศรีสะเกษ	อบต.ทาม บ่อ 1	ต.ทาม อ.กันทรารมย์ จ.ศรีสะเกษ	อบต.ทาม	15.241	104.5813	1	เทกอง	2.5	0	ปิด นำไปกำจัด ณ บ่อ ทม.ศรีสะเกษ
1245	ศรีสะเกษ	อบต.หนองแวง	ต.หนองแวง อ.กันทรารมย์ จ.ศรีสะเกษ	อบต.หนองแวง	15.1762	104.6595	70	เทกอง	2	0	ปิด นำไปกำจัด ณ บ่อ ทม.ศรีสะเกษ
1246	ศรีสะเกษ	อบต.ด่าน หมู่ 10	ม.10 ต.ด่าน อ.ราษีไศล จ.ศรีสะเกษ	อบต.ด่าน	15.4475	104.0179	1	เทกอง	2	0	ปิด นำไปกำจัด ณ บ่อ ทม.ศรีสะเกษ
1247	ศรีสะเกษ	อบต.ด่าน หมู่ 4	ม.4 ต.ด่าน อ.ราษีไศล จ.ศรีสะเกษ	อบต.ด่าน	15.4113	104.0408	1	เทกอง	1.5	0	ปิด นำไปกำจัด ณ บ่อ ทม.ศรีสะเกษ
1248	ศรีสะเกษ	อบต.ตาโกน	ม. ต.ตาโกน อ.เมืองจันทร์ จ.ศรีสะเกษ	อบต.ตาโกน	15.2147	104 41	1	เทกอง	1.5	0	ปิด นำไปกำจัด ณ บ่อ ทม.ศรีสะเกษ
1249	สกลนคร	ทต.คำตากล้า	บ้านผาศักดิ์ ม.13 ต.คำตากล้า อ.คำตากล้า จ.สกลนคร 47250	ทต.คำตากล้า	17.82447	103.79476	19	เทกอง	10	138	ปิด นำไปกำจัด ณ บ่อ ทต.พังโคน
1250	สกลนคร	อบต.คำตากล้า	บ้านวังเวิน ม.8 ต.คำตากล้า อ.คำตากล้า จ.สกลนคร 47250	อบต.คำตากล้า	17.90407	103.75435	17	เทกอง	1.5	45	ปิด นำไปกำจัด ณ บ่อ ทต.พังโคน
1251	สกลนคร	อบต.หนองบัวสิม	บ้านปากโนต ม.5 ต.หนองบัวสิม อ.คำตากล้า จ.สกลนคร 47250	อบต.หนองบัวสิม	17.85183	103.86736	3	เทกอง	1.5	113	ปิด นำไปกำจัด ณ บ่อ ทต.พังโคน
1252	สกลนคร	ทต.เจริญศิลป์	บ้านเจริญศิลป์ ม.1 ต.เจริญศิลป์ อ.เจริญศิลป์ จ.สกลนคร 47290	ทต.เจริญศิลป์	17.55918	103.53855	6	เทกอง	8	473	ปิด นำไปกำจัด ณ บ่อ ทต.สว่างแดนดิน
1253	สกลนคร	อบต.หนองปลิง	บ้านทันสมัย ม.3 ต.หนองปลิง อ.นิคมน้ำอูน จ.สกลนคร 47270	อบต.หนองปลิง	17.16062	103.75015	32	เทกอง	3	50	ปิด นำไปกำจัด ณ บ่อ ทน.สกลนคร
1254	สกลนคร	ทต.บ้านม่วง	บ้านอ่างห้วยไร่ ม.10 ต.ม่วง อ.บ้านม่วง จ.สกลนคร 47140	ทต.บ้านม่วง	17.82689	103.53778	21	เทกอง	6	49	ปิด นำไปกำจัด ณ บ่อ ทต.สว่างแดนดิน

ที่	จังหวัด	สถานที่กำจัดขยะมูลฝอย	ที่ตั้ง	ผู้ดำเนินการ	พิกัด		ขนาดพื้นที่ (ไร่)	การกำจัด	ปริมาณขยะ (ตัน/วัน)	ขยะตกค้าง (ตัน)	ข้อเสนอ
					Latitude	longitude					
1255	สกลนคร	ทต.ห้วยหลัว	บ้านเทพพิทักษ์ ม.5 ต.ห้วยหลัว อ.บ้านม่วง จ.สกลนคร 47140	ทต.ห้วยหลัว	17.828	103.41876	10	เทกอง	2	45	ปิด นำไปกำจัด ณ บ่อ ทต.สว่างแดนดิน
1256	สกลนคร	อบต.ม่วงไข่	บ้านอ่าง ม.8 ต.ม่วงไข่ อ.พังโคน จ.สกลนคร 47160	อบต.ม่วงไข่	17.38221	103.6672	20	เทกอง	5	0	ปิด นำไปกำจัด ณ บ่อ ทต.พังโคน
1257	สกลนคร	ทต.ดงมะไฟ	331 ม.2 ต.ขมิ้น อ.เมืองสกลนคร จ.สกลนคร 47000	ทต.ดงมะไฟ	17.28832	104.02425	32	เทกอง	7	152	ปิด นำไปกำจัด ณ บ่อ ทน.สกลนคร
1258	สกลนคร	ทต.กุดเรือคำ	บ้านพัฒนา ม.2 ต.กุดเรือคำ อ.วานรนิวาส จ.สกลนคร 47120	ทต.กุดเรือคำ	17.72767	103.63514	10	เผากลางแจ้ง	1.5	4	ปิด นำไปกำจัด ณ บ่อ ทต.พังโคน
1259	สกลนคร	ทต.วานรนิวาส	บ้านวานรนิวาส ม.4 ต.วานรนิวาส อ.วานรนิวาส จ.สกลนคร 47120	ทต.วานรนิวาส	17.62815	103.7567	10	เทกองควบคุมน้อยกว่า50ตัน	6	60	ปิด นำไปกำจัด ณ บ่อ ทต.พังโคน
1260	สกลนคร	อบต.ธาตุ	บ้านตาลเดี่ยว ม.2 ต.ธาตุ อ.วานรนิวาส จ.สกลนคร	อบต.ธาตุ	17.62841	103.66802	4	เผากลางแจ้ง	6	0	ปิด นำไปกำจัด ณ บ่อ ทต.พังโคน
1261	สกลนคร	ทต.วาริชภูมิ	บ้านภูแฉะ ม.11 ต.วาริชภูมิ อ.วาริชภูมิ จ.สกลนคร 47150	ทต.วาริชภูมิ	17.26715	103.64228	5	เทกอง	3	376	ปิด นำไปกำจัด ณ บ่อ ทต.พังโคน
1262	สกลนคร	ทต.หนองลาด	บ้านหนองลาด ม.9 ต.หนองลาด อ.วาริชภูมิ จ.สกลนคร 47150	ทต.หนองลาด	17.31055	103.59254	4	เผาในเตา	2	0	ปิด นำไปกำจัด ณ บ่อ ทต.พังโคน
1263	สกลนคร	ทต.ดอนเขือง	บ้านโนนเสาขวัญ ม.2 ต.แวง อ.สว่างแดนดิน จ.สกลนคร 47110	ทต.ดอนเขือง	17.46558	103.61237	7	เทกอง	4	132	ปิด นำไปกำจัด ณ บ่อ ทต.สว่างแดนดิน
1264	สกลนคร	ทต.บงใต้	บ้านบงใต้ ม.2 ต.บงใต้ อ.สว่างแดนดิน จ.สกลนคร 47110	ทต.บงใต้	17.41996	103.3021	25	เผาในเตา	3	71	ปิด นำไปกำจัด ณ บ่อ ทต.สว่างแดนดิน
1265	สกลนคร	อบต.บงเหนือ	บ้านดอนหัน ม.2 ต.บงเหนือ อ.สว่างแดนดิน จ.สกลนคร 47110	อบต.บงเหนือ	17.30678	103.29372	12	เผากลางแจ้ง	4	14	ปิด นำไปกำจัด ณ บ่อ ทต.สว่างแดนดิน
1266	สกลนคร	ทต.สว่างแดนดิน	บ้านโคกเจริญ ม.10 ถ.สว่างเจริญศิลป์ ต.บ้านถ่อน อ.สว่างแดนดิน จ.สกลนคร 47110	ทต.สว่างแดนดิน	17.49956	103.4653	32	เทกอง	16	2210	ปรับปรุงให้เป็นระบบการกำจัดที่ถูกต้อง
1267	สกลนคร	ทต.หนองหลวง	บ้านหนองหลวง ม.1 ต.หนองหลวง อ.สว่างแดนดิน จ.สกลนคร 47110	ทต.หนองหลวง	17.40541	103.38463	15	เผากลางแจ้ง	3	0	ปิด นำไปกำจัด ณ บ่อ ทต.สว่างแดนดิน

ที่	จังหวัด	สถานที่กำจัดขยะมูลฝอย	ที่ตั้ง	ผู้ดำเนินการ	พิกัด		ขนาดพื้นที่ (ไร่)	การกำจัด	ปริมาณขยะ (ตัน/วัน)	ขยะตกค้าง (ตัน)	ข้อเสนอ
					Latitude	longitude					
1268	สกลนคร	ทต.โพนแพง	บ้านกลาง ม.4 ต.โพนแพง อ.อากาศอำนวย จ.สกลนคร 47170	ทต.โพนแพง	17.50944	103.93683	15	เทกอง	3	38	ปิด นำไปกำจัด ณ บ่อ ทต.พังโคน
1269	สกลนคร	ทต.สามัคคีพัฒนา	บ้านโนนจำปา ม.10 ต.สามัคคีพัฒนา อ.อากาศอำนวย จ.สกลนคร 47170	ทต.สามัคคีพัฒนา	17.68207	103.99437	1	เทกอง	2	113	ปิด นำไปกำจัด ณ บ่อ ทต.พังโคน
1270	สกลนคร	ทต.อากาศอำนวย	บ้านนาเมือง ม.8 ต.อากาศ อ.อากาศอำนวย จ.สกลนคร 47170	ทต.อากาศอำนวย	17.5759	104.0175	24	เทกอง	8	672	ปิด นำไปกำจัด ณ บ่อ ทต.พังโคน
1271	สกลนคร	อบต.สว่างแดนดิน หมู่ 2	บ้านง่อน ม.2 ต.สว่างแดนดิน อ.สว่างแดนดิน จ.สกลนคร 47110	อบต.สว่างแดนดิน	17.4478	103.4185	0.4	เผาในเตา	5	0	ปิด นำไปกำจัด ณ บ่อ ทต.สว่างแดนดิน
1272	สกลนคร	อบต.สว่างแดนดิน หมู่ 10	บ้านหนองชาด ม.10 ต.สว่างแดนดิน อ.สว่างแดนดิน จ.สกลนคร 47110	อบต.สว่างแดนดิน	17.5037	103.5026	1.1	เผาในเตา	5	0	ปิด นำไปกำจัด ณ บ่อ ทต.สว่างแดนดิน
1273	สกลนคร	อบต.สว่างแดนดิน หมู่ 21	บ้านทานตะวัน ม.21 ต.สว่างแดนดิน อ.สว่างแดนดิน จ.สกลนคร 47110	อบต.สว่างแดนดิน	17.4414	103.4728	0.8	เผาในเตา	3	0	ปิด นำไปกำจัด ณ บ่อ ทต.สว่างแดนดิน
1274	สกลนคร	อบต.สว่างแดนดิน หมู่ 17	บ้านหนองทุ่งน้อย ม.17 ต.สว่างแดนดิน อ.สว่างแดนดิน จ.สกลนคร 47110	อบต.สว่างแดนดิน	17.4342	103.4764	1.5	เผาในเตา	3	0	ปิด นำไปกำจัด ณ บ่อ ทต.สว่างแดนดิน
1275	สงขลา	ทม.ควนลัง	55 บ้านควนลัง ม.3 ถ.ชัยชนะสงคราม ต.ควนลัง อ.หาดใหญ่ จ.สงขลา 90110	ทม.ควนลัง	6.9532	100.4386	8	เทกอง	30	0	ปิด นำไปกำจัด ณ บ่อ ทน.หาดใหญ่
1276	สงขลา	อบต.สะกอม	โคกชายทะเล ม.6 ต.สะกอม อ.จะนะ จ.สงขลา 90130	อบต.สะกอม	6.9678	100.784	40	เทกอง	2	0	ปิด นำไปกำจัด ณ บ่อ ทน.สงขลา
1277	สงขลา	ทต.เทพา	บ้านตูหยง ม.2 ต.ปากบาง อ.เทพา จ.สงขลา 90150	ทต.เทพา	6.8326	100.9978	10	เทกอง	4	0	ปิด นำไปกำจัด ณ บ่อ ทน.สงขลา
1278	สงขลา	ทต.ลำไพล	บ้านควนหรุด ม.6 ต.ลำไพล อ.เทพา จ.สงขลา 90150	ทต.ลำไพล	6.7172	100.9162	12	เทกอง	4	0	ปิด นำไปกำจัด ณ บ่อ ทน.สงขลา
1279	สงขลา	อบต.ท่าม่วง	บ้านาจวก ม.2 ต.ท่าม่วง อ.เทพา จ.สงขลา 90150	อบต.ท่าม่วง	6.7161	100.9935	8	เทกอง	3	135	ปิด นำไปกำจัด ณ บ่อ ทน.สงขลา
1280	สงขลา	อบต.นาหมอศรี	ม.7 ถนนบ้านโมยตก ต.นาหมอศรี อ.นาทวี จ.สงขลา 90160	อบต.นาหมอศรี	6.7898	100.6439	7	เทกอง	1	0	ปิด นำไปกำจัด ณ บ่อ ทม.สะเดา

ที่	จังหวัด	สถานที่กำจัดขยะมูลฝอย	ที่ตั้ง	ผู้ดำเนินการ	พิกัด		ขนาดพื้นที่ (ไร่)	การกำจัด	ปริมาณขยะ (ตัน/วัน)	ขยะตกค้าง (ตัน)	ข้อเสนอ
					Latitude	longitude					
1281	สงขลา	ทต.บ่อตรุ	บ้านวัดประดู่ ม.4 ถ.สงขลา-ระโนด ต.บ่อตรุ อ.ระโนด จ.สงขลา 90140	ทต.บ่อตรุ	7.6272	100.372	39	เทกอง	8	3600	ปรับปรุงให้เป็นระบบการกำจัดที่ถูกต้อง
1282	สงขลา	ทต.กำแพงเพชร	บ้านม่วงใหญ่ ม.2 ต.กำแพงเพชร อ.รัตภูมิ จ.สงขลา 90180	ทต.กำแพงเพชร	7.1128	100.2724	10	เทกอง	5	0	ปิด นำไปกำจัด ณ บ่อ ทน.สงขลา
1283	สงขลา	อบต.สนามชัย	บ้านพังกก ม.1 ต.สนามชัย อ.สทิงพระ จ.สงขลา 90190	อบต.สนามชัย	7.5611	100.4204	4	เทกอง	2	0	ปิด นำไปกำจัด ณ บ่อ ทต.บ่อตรุ
1284	สงขลา	อบต.คูขุด	บ้านโตนดรอบ ม.2 ต.คูขุด อ.สทิงพระ จ.สงขลา 90190	อบต.คูขุด	7.4798	100.4185	8	เทกอง	4	50	ปิด นำไปกำจัด ณ บ่อ ทต.บ่อตรุ
1285	สงขลา	ทต.ปริก	บ้านตะเคียนเภา ม.4 ต.ปริก อ.สะเดา จ.สงขลา 90120	ทต.ปริก	6.6919	100.4252	8	เทกอง	3	256	ปิด นำไปกำจัด ณ บ่อ ทม.สะเดา
1286	สงขลา	ทต.สะบ้าย้อย	บ้านสะบ้าย้อย ม.1 ต.สะบ้าย้อย อ.สะบ้าย้อย จ.สงขลา 90210	ทต.สะบ้าย้อย	6.6255	100.9536	16	เทกอง	3	0	ปิด นำไปกำจัด ณ บ่อ ทม.สะเดา
1287	สงขลา	ทต.ท่าพระยา	บ้านสะบ้าย้อย ม.1 ต.สะบ้าย้อย อ.สะบ้าย้อย จ.สงขลา 90210	ทต.ท่าพระยา	6.6258	100.9537	4	เทกอง	12	0	ปิด นำไปกำจัด ณ บ่อ ทม.สะเดา
1288	สงขลา	อบต.คลองเปียะ	บ้านไทรขึง ม.7 ต.คลองเปียะ อ.จะนะ จ.สงขลา 90130	นายสาธิต วิวัชชะนะ	6.9554	100.6714	3	เทกอง	2	0	ปิด นำไปกำจัด ณ บ่อ ทน.สงขลา
1289	สงขลา	ทต.กระแสสินธุ์	ม.3 ต.กระแสสิธุ์ อ.กระแสสินธุ์ จ.สงขลา 90270	ทต.กระแสสินธุ์	7.5912	100.3421	10	เผาในเตา	3	0	ปิด นำไปกำจัด ณ บ่อ ทต.บ่อตรุ
1290	สตูล	ทต.คลองขุด	บ้านจีน ม.2 ต.คลองขุด อ.เมืองสตูล จ.สตูล 91140	ทต.คลองขุด	6.6823	100.1049	25	เทกอง	8.5	23	ปิด นำไปกำจัด ณ บ่อ ทม.สตูล
1291	สตูล	อบต.ตำมะลัง	บ้านตำมะลังใต้ ม.3 ต.ตำมะลัง อ.เมืองสตูล จ.สตูล 91140	อบต.ตำมะลัง	6.5345	100.0614	1	เผาในเตา	1	0	ปิด นำไปกำจัด ณ บ่อ ทม.สตูล
1292	สตูล	อบต.ปูยู	ม.2 ต.ปูยู อ.เมืองสตูล จ.สตูล 91140	อบต.ปูยู	6.5095	100.1032		เทกอง	0.5	0	ปิด นำไปกำจัด ณ บ่อ ทม.สตูล
1293	สระแก้ว	อบต.หนองหว้า หมู่ 9	บ้านทรัพย์สมบูรณ์ ม.9 ต.หนองหว้า อ.เขาฉกรรจ์ จ.สระแก้ว 27000	อบต.หนองหว้า	13.597	101.9345	8	เทกอง	5	120	ปิด นำไปกำจัด ณ บ่อ ทม.สระแก้ว
1294	สระแก้ว	อบต.หนองหว้า หมู่ 17	ม.17 ต.หนองหว้า อ.เขาฉกรรจ์ จ.สระแก้ว 27000	อบต.หนองหว้า	13.62262	101.99684	6	เทกอง	3	0	ปิด นำไปกำจัด ณ บ่อ ทม.สระแก้ว

ที่	จังหวัด	สถานที่กำจัดขยะมูลฝอย	ที่ตั้ง	ผู้ดำเนินการ	พิกัด		ขนาดพื้นที่ (ไร่)	การกำจัด	ปริมาณขยะ (ตัน/วัน)	ขยะตกค้าง (ตัน)	ข้อเสนอ
					Latitude	longitude					
1295	สระแก้ว	อบต.วังใหม่	บ้านคลองหวาย ม.6 ต.วังใหม่ อ.วังสมบูรณ์ จ.สระแก้ว 27250	อบต.วังใหม่	13.40574	102.15002	8	เทกอง	11	5400	ปิด นำไปกำจัด ณ บ่อ ทม.วังน้ำเย็น
1296	สระแก้ว	อบต.ห้วยโจด	ม.1 ต.ห้วยโจด อ.วัฒนานคร จ.สระแก้ว 27160	อบต.ห้วยโจด	13.75628	102.22638	2	เทกอง	5	0	ปิด นำไปกำจัด ณ บ่อ ทต.วัฒนานคร
1297	สระแก้ว	อบต.หนองแวง	ม.5 ต.หนองแวง อ.โคกสูง จ.สระแก้ว 27120	อบต.หนองแวง	13.88537	102.71812	2	เทกอง	1.5	0	ปิด นำไปกำจัด ณ บ่อ ทต.อรัญประเทศ
1298	สระแก้ว	ทต.โคกสูง	ม.4 ต.หนองแวง อ.โคกสูง จ.สระแก้ว 27120	ทต.โคกสูง	13.86043	102.72578	10	เทกอง	3	0	ปิด นำไปกำจัด ณ บ่อ ทต.อรัญประเทศ
1299	สระแก้ว	ทต.ตาพระยา	99 ม.1 ต.ตาพระยา อ.ตาพระยา จ.สระแก้ว 27180	ทต.ตาพระยา	14 030	102.80671	18	เทกอง	10	300	ปิด นำไปกำจัด ณ บ่อ ทต.วัฒนานคร
1300	สระบุรี	อบต.เมืองขีดขิน	222 ม.4 ต.บ้านหมอ อ.บ้านหมอ จ.สระบุรี 18130	อบต.เมืองขีดขิน	14.62738	100.73803	20	เทกอง	30	8160	ปิด นำไปกำจัด ณ บ่อ อบจ.สระบุรี
1301	สระบุรี	อบต.ตาลเดี่ยว	95/1 ม.9 ต.ตาลเดี่ยว อ.แก่งคอย จ.สระบุรี 18110	อบต.ตาลเดี่ยว	14.55145	101.02411	50	เทกอง	15	17500	ปิด นำไปกำจัด ณ โรงปูนซีเมนต์ อ.แก่งคอย
1302	สระบุรี	อบต.ซับสนุ่น	ม.4 ต.ซับสนุ่น อ.มวกเหล็ก จ.สระบุรี 18180	อบต.ซับสนุ่น	14.89081	101.25935	49	เทกอง	5	1000	ปิด นำไปกำจัด ณ โรงปูนซีเมนต์ อ.แก่งคอย
1303	สระบุรี	อบต.ลำพญากลาง	บ้านหนองดินแดง ม.11 ต.ลำพญากลาง อ.มวกเหล็ก จ.สระบุรี 18180	อบต.ลำพญากลาง	14.90107	101.35675	3	เทกอง	5	2000	ปิด นำไปกำจัด ณ โรงปูนซีเมนต์ อ.แก่งคอย
1304	สระบุรี	ทต.หนองแค	ม.5 ต.หนองจรเข้ อ.หนองแค จ.สระบุรี 18140	ทต.หนองแค	14.32317	100.8852	18	เทกอง	16	3060	ปิด นำไปกำจัด ณ บ่อ ทม.สระบุรี
1305	สระบุรี	ทต.หน้าพระลาน	ม.9 ต.หน้าพระลาน อ.เฉลิมพระเกียรติ (10กทม.) จ.สระบุรี 18240	ทต.หน้าพระลาน	14.67757	100.87256	12	เทกอง	15	2340	ปิด นำไปกำจัด ณ บ่อ ทม.พระพุทธบาท
1306	สระบุรี	อบต.ลำสมพุง	ม.10 ต.ลำสมพุง อ.มวกเหล็ก จ.สระบุรี 18180	อบต.ลำสมพุง	14.95837	101.34779	1	เทกอง	3	0	ปิด นำไปกำจัด ณ โรงปูนซีเมนต์ อ.แก่งคอย
1307	สิงห์บุรี	ทม.บางระจัน	ม.3 ต.สิงห์ อ.บางระจัน สิงห์บุรี 16130	ทม.บางระจัน	14.88828	100.33344	7	เทกอง	25	0	ปิด นำไปส่ง ณ สถานีขนถ่าย ทม.สิงห์บุรี

ที่	จังหวัด	สถานที่กำจัดขยะมูลฝอย	ที่ตั้ง	ผู้ดำเนินการ	พิกัด		ขนาดพื้นที่ (ไร่)	การกำจัด	ปริมาณขยะ (ตัน/วัน)	ขยะตกค้าง (ตัน)	ข้อเสนอ
					Latitude	longitude					
1308	สิงห์บุรี	ทต.ถอนสมอ	ม.2 ต.ถอนสมอ อ.ท่าช้าง สิงห์บุรี 16140	ทต.ถอนสมอ	14.74615	100.38	13	เทกอง	10	3066	ปิด นำไปส่ง ณ สถานีขนถ่าย ทม. สิงห์บุรี
1309	สุโขทัย	ทม.ศรีสัชนาลัย	บ้านป่ากล้วยสามัคคี ม.13 ต.ท่าชัย อ.ศรีสัชนาลัย จ.สุโขทัย 64130	ทม.ศรีสัชนาลัย	17.4485	99.7993	2	เทกอง	22.3	0	ปิด นำไปกำจัด ณ บ่อ ทม.สุโขทัยธานี
1310	สุโขทัย	อบต.ป่างิ้ว	ม.2 ต.ป่างิ้ว อ.ศรีสัชนาลัย จ.สุโขทัย 64130	อบต.ป่างิ้ว	17.5134	99.8171	16	เทกอง	3	0	ปิด นำไปกำจัด ณ บ่อ ทม.สุโขทัยธานี
1311	สุโขทัย	อบต.บ้านตึก หมู่ 10	ม.10 ต.บ้านตึก อ.ศรีสัชนาลัย จ.สุโขทัย 64130	อบต.บ้านตึก	17.5713	99.8445	32	เทกอง	6	0	ปิด นำไปกำจัด ณ บ่อ ทม.สุโขทัยธานี
1312	สุโขทัย	อบต.หนองอ้อ	ม. ต.หนองอ้อ อ.ศรีสัชนาลัย จ.สุโขทัย 64130	อบต.หนองอ้อ	17.4872	99.7544	30	เผาในเตา	2	0	ปิด นำไปกำจัด ณ บ่อ ทม.สุโขทัยธานี
1313	สุพรรณบุรี	ทต.โพธิ์พระยา	ม.4 ต.โพธิ์พระยา อ.เมือง สุพรรณบุรี	ทต.โพธิ์พระยา	14.5601	100.0937	6	เทกอง	6	2232	ปิด นำไปกำจัด ณ บ่อ ทม.สุพรรณบุรี
1314	สุพรรณบุรี	ทต.ท่าเสด็จ	ม.6 ต.สระแก้ว อ.เมือง สุพรรณบุรี	ทต.ท่าเสด็จ	14.5043	100 29	6	เทกอง	7	1134	ปิด นำไปกำจัด ณ บ่อ ทม.สุพรรณบุรี
1315	สุพรรณบุรี	ทต.ศรีประจันต์	ม.4 ต.ศรีประจันต์ อ.ศรีประจันต์ สุพรรณบุรี 72140	ทต.ศรีประจันต์	14.622	100.1869	51	เทกอง	20	1350	ปรับปรุงให้เป็นระบบการกำจัดที่ถูกต้อง
1316	สุพรรณบุรี	ทต.ดอนเจดีย์	ม.6 ต.ดอนเจดีย์ อ.ดอนเจดีย์ สุพรรณบุรี 72170	ทต.ดอนเจดีย์	14.642	99.9832	4	เทกอง	7	7800	ปิด นำไปกำจัด ณ บ่อ ทม.สุพรรณบุรี
1317	สุพรรณบุรี	ทต.สระกระโจม	ต.สระกระโจม อ.ดอนเจดีย์ สุพรรณบุรี 72170	ทต.สระกระโจม	14.6215	99.8858	5	เทกอง	3	3840	ปิด นำไปกำจัด ณ บ่อ ทม.สุพรรณบุรี
1318	สุพรรณบุรี	ทม.สองพี่น้อง	ต.ศรีสำราญ อ.สองพี่น้อง สุพรรณบุรี 72110	ทม.สองพี่น้อง	14.2398	100.014	49	เทกอง	15	12600	ปรับปรุงให้เป็นระบบการกำจัดที่ถูกต้อง
1319	สุพรรณบุรี	ทต.ทุ่งคอก	ม.11ต.ทุ่งคอก อ.สองพี่น้อง สุพรรณบุรี 72110	ทต.ทุ่งคอก	14.1791	99.9469	3.5	เผาในเตา	4	1500	ปิด นำไปกำจัด ณ บ่อ ทม.สองพี่น้อง
1320	สุพรรณบุรี	ทต.บางปลาม้า	ม.7 ต.บางปลาม้า อ.บางปลาม้า สุพรรณบุรี 72150	ทต.บางปลาม้า	14.184	100.1288	5	เทกอง	3	360	ปิด นำไปกำจัด ณ บ่อ ทม.สุพรรณบุรี
1321	สุพรรณบุรี	ทต.สระยายโสม	ม.3 ต.สระกระโจม อ.ดอนเจดีย์ สุพรรณบุรี 72170	ทต.สระยายโสม	14.2795	99.8894	14	เทกอง	7	1050	ปิด นำไปกำจัด ณ บ่อ ทม.สุพรรณบุรี

ที่	จังหวัด	สถานที่กำจัดขยะมูลฝอย	ที่ตั้ง	ผู้ดำเนินการ	พิกัด		ขนาดพื้นที่ (ไร่)	การกำจัด	ปริมาณขยะ (ตัน/วัน)	ขยะตกค้าง (ตัน)	ข้อเสนอ
					Latitude	longitude					
1322	สุพรรณบุรี	ทต.จรเข้สามพัน	ม.4 ต.จรเข้สามพัน อ.อู่ทอง สุพรรณบุรี 72160	ทต.จรเข้สามพัน	14.3336	99.8352	25	เทกอง	15	1755	ปิด นำไปกำจัด ณ บ่อ ทม.สุพรรณบุรี
1323	สุพรรณบุรี	อบต.ดอนคา	ต.ดอนคา อ.อู่ทอง สุพรรณบุรี 72160	อบต.ดอนคา	14.4356	99.8512	5	เทกอง	15	0	ปิด นำไปกำจัด ณ บ่อ ทม.สุพรรณบุรี
1324	สุพรรณบุรี	ทต.เขาพระ	ม.6 ต.เขาพระ อ.เดิมบางนางบวช สุพรรณบุรี 72120	ทต.เขาพระ	14.8584	100.1111	14	เทกอง	7	4410	ปิด นำไปกำจัด ณ บ่อ ทม.สุพรรณบุรี
1325	สุพรรณบุรี	ทต.นางบวช	ม.5 ต.นางบวช อ.เดิมบางนางบวช สุพรรณบุรี 72120	ทต.นางบวช	14.8355	100.1171	3.5	เทกอง	4	20	ปิด นำไปกำจัด ณ บ่อ ทม.สุพรรณบุรี
1326	สุพรรณบุรี	ทต.บ่อกรุ	ม.7 ต.บ่อกรุ อ.เดิมบางนางบวช สุพรรณบุรี 72120	ทต.บ่อกรุ	14.8673	99.8844	12.5	เทกอง	2	60	ปิด นำไปกำจัด ณ บ่อ ทม.สุพรรณบุรี
1327	สุพรรณบุรี	ทต.หนองกระทุ่ม	ม.3 ต.หนองกระทุ่ม อ.เดิมบางนางบวช สุพรรณบุรี 72120	ทต.หนองกระทุ่ม	14.8746	99.8371	2	เทกอง	2	90	ปิด นำไปกำจัด ณ บ่อ ทม.สุพรรณบุรี
1328	สุพรรณบุรี	ทต.หนองหญ้าไซ	ม.5 ต.หนองหญ้าไซ อ.หนองหญ้าไซ สุพรรณบุรี 72240	ทต.หนองหญ้าไซ	14.7706	99.9141	5	เทกอง	6	1644	ปิด นำไปกำจัด ณ บ่อ ทม.สุพรรณบุรี
1329	สุพรรณบุรี	เอกชน (ทต.จรเข้สามพัน หมู่ 15)	ม.15 ต.จรเข้สามพัน อ.อู่ทอง จ.สุพรรณ	นายกิจจา วงศ์ประเสริฐ	14.3495	99.862	16	เทกอง	55	0	ปิด นำไปกำจัด ณ บ่อ ทม.สุพรรณบุรี
1330	สุพรรณบุรี	เอกชน (ทต.จรเข้สามพัน หมู่ 9)	ม.9 ต.จรเข้สามพัน อ.อู่ทอง สุพรรณบุรี 72160	เอกชนทต.จรเข้สามพัน	14.3491	99.8607	25	เทกอง	15	1755	ปิด นำไปกำจัด ณ บ่อ ทม.สุพรรณบุรี
1331	สุพรรณบุรี	อบต.บางเลน	ม.7 ต.บางเลน อ.สองพี่น้อง สุพรรณบุรี 72110	อบต.บางเลน	14.1843	100.0694	2	เผาในเตา	5	0	ปิด นำไปกำจัด ณ บ่อ ทม.สองพี่น้อง
1332	สุพรรณบุรี	เอกชน (อบต.เขาพระ)	109/1 ม.2 ต.เขาพระ อ.เดิมบางนางบวช สุพรรณบุรี 72120	นายสวิง บ่อสุวรรณ	14.8414	100.1013	1	เทกองควบคุมน้อยกว่า50ตัน	4	0	ปิด นำไปกำจัด ณ บ่อ ทม.สุพรรณบุรี
1333	สุพรรณบุรี	อบต.เขาพระ	ม.2 ต.เขาพระ อ.เดิมบางนางบวช สุพรรณบุรี 72120	อบต.เขาพระ	14.8584	100.1111	6	เทกอง	3	150	ปิด นำไปกำจัด ณ บ่อ ทม.สุพรรณบุรี
1334	สุราษฎ์ธานี	ทต.ท่าฉาง	บ้านน้ำพุ ม.5 ถ. ต.เขาถ่าน อ.ท่าฉาง จ.สุราษฎร์ธานี	ทต.ท่าฉาง	9.2883	99.1885	4	เทกอง	4	2032	ปิด นำไปกำจัด ณ บ่อเอกชน ทต.ท่าโรงช้าง
1335	สุราษฎ์ธานี	อบต.ปากฉลุย	บ้านบางคราม ม.2 ถ. ต.ปากฉลุย อ.ท่าฉาง จ.สุราษฎร์ธานี	อบต.ปากฉลุย	9.3027	99.0287	2	เทกอง	3	960	ปิด นำไปกำจัด ณ บ่อเอกชน ทต.ท่าโรงช้าง

ที่	จังหวัด	สถานที่กำจัดขยะมูลฝอย	ที่ตั้ง	ผู้ดำเนินการ	พิกัด		ขนาดพื้นที่ (ไร่)	การกำจัด	ปริมาณขยะ (ตัน/วัน)	ขยะตกค้าง (ตัน)	ข้อเสนอ
					Latitude	longitude					
1336	สุราษฎ์ธานี	ทต.เคียนซา	บ้านเสด็จ ม.1 ถ. ต.เคียนซา อ.เคียนซา จ.สุราษฎร์ธานี	ทต.เคียนซา	8.8253	99.1255	2	เทกอง	1.5	908	ปิด นำไปกำจัด ณ บ่อ ทต.บ้านส้อง
1337	สุราษฎ์ธานี	อบต.เคียนซา	บ้านปลายหริก ม.2 ถ. ต.เคียนซา อ. เคียนซา จ.สุราษฎร์ธานี	อบต.เคียนซา	8.8253	99.1255	7	เทกอง	5	498	ปิด นำไปกำจัด ณ บ่อ ทต.บ้านส้อง
1338	สุราษฎ์ธานี	อบต.เขาตอก	บ้านเกาะแก้ว ม.1 ถ. ต.เขาตอก อ. เคียนซา จ.สุราษฎร์ธานี	อบต.เขาตอก	8.8716	99.2154	3	เทกอง	1	484	ปิด นำไปกำจัด ณ บ่อ ทต.บ้านส้อง
1339	สุราษฎ์ธานี	อบต.เพิ่มพูนทรัพย์	บ้านกอบแกบ ม.5 ถ. ต.ลำพูน อ.บ้าน นาสาร จ.สุราษฎร์ธานี	อบต.เพิ่มพูนทรัพย์	8.8063	99.4002	2	เทกอง	2.4	149	ปิด นำไปกำจัด ณ บ่อ ทม.ดอนสัก
1340	สุราษฎ์ธานี	ทต.บางสวรรค์	บ้านบนนา ม.4 ถ. ต.บางสวรรค์ อ.พระ แสง จ.สุราษฎร์ธานี	ทต.บางสวรรค์	8.6005	98.9437	7	เทกอง	1	432	ปิด นำไปกำจัด ณ บ่อ ทต.บ้านส้อง
1341	สุราษฎ์ธานี	ทต.ย่านดินแดง	บ้านบางหยด ม.3 ถ. ต.อิปัน อ.พระแสง จ.สุราษฎร์ธานี	ทต.ย่านดินแดง	8.5324	99.1927	31	เทกอง	14.7	6062	ปิด นำไปกำจัด ณ บ่อ ทต.บ้านส้อง
1342	สุราษฎ์ธานี	อบต.สองแพรก	บ้านในช่อง ม.4 ถ. ต.สองแพรก อ.ชัย บุรี จ.สุราษฎร์ธานี	อบต.สองแพรก	8.5088	99.116	12	เทกอง	5.6	308	ปิด นำไปกำจัด ณ บ่อ ทต.บ้านส้อง
1343	สุราษฎ์ธานี	อบต.ชัยบุรี	บ้านคลองพังกลาง ม.1 ถ. ต.สองแพรก อ.ชัยบุรี จ.สุราษฎร์ธานี	อบต.ชัยบุรี	8.4612	99.0731	2	เทกอง	1.5	302	ปิด นำไปกำจัด ณ บ่อ ทต.บ้านส้อง
1344	สุราษฎ์ธานี	อบต.สมอทอง	บ้านหลังเขา ม.4 ถ. ต.ประสงค์ อ.ท่า ชนะ จ.สุราษฎร์ธานี	อบต.สมอทอง	9.5449	99.1189	1	เทกอง	1.71	197	ปิด นำไปกำจัด ณ บ่อเอกชน ทต.ท่าโรง ช้าง
1345	สุราษฎ์ธานี	เอกชน (ทต.เวียง)	บ้านสามสัก ม.5 ถ. ต.เวียง อ.ไชยา จ.สุ ราษฎร์ธานี	นายมงคล แก้วแกม รัตน์	9.3841	99.1303	1	เทกอง	2.2	5119	ปิด นำไปกำจัด ณ บ่อเอกชน ทต.ท่าโรง ช้าง
1346	สุราษฎ์ธานี	อบต.ตะกุกเหนือ	บ้านสหกรณ์ ม.4 ถ. ต.ตะกุกเหนือ อ. วิภาวดี จ.สุราษฎร์ธานี	อบต.ตะกุกเหนือ	8.9673	98.9537	3	เทกอง	1.8	41	ปิด นำไปกำจัด ณ บ่อเอกชน ทต.ท่าโรง ช้าง
1347	สุราษฎ์ธานี	อบต.ย่านยาว	บ้านย่านมะปราง ม.6 ถ. ต.ย่านยาว อ. คีรีรัฐนิคม จ.สุราษฎร์ธานี	อบต.ย่านยาว	8.8895	98.888	30	เทกอง	1	108	ปิด นำไปกำจัด ณ บ่อเอกชน ทต.ท่าโรง ช้าง
1348	สุราษฎ์ธานี	เอกชน (อบต.ต้นยวน)	บ้านเขาวง หมู่ 6 ต.ต้นยวน อ.พนม จ.สุ ราษฎร์ธานี	นางสุมาลี ณ พัทลุง	8.8895	98.888	30	เทกอง	2.6	882	ปิด นำไปกำจัด ณ บ่อเอกชน ทต.ท่าโรง ช้าง

ที่	จังหวัด	สถานที่กำจัดขยะมูลฝอย	ที่ตั้ง	ผู้ดำเนินการ	พิกัด		ขนาดพื้นที่ (ไร่)	การกำจัด	ปริมาณขยะ (ตัน/วัน)	ขยะตกค้าง (ตัน)	ข้อเสนอ
					Latitude	longitude					
1349	สุราษฎ์ธานี	ทต.บ้านเชี่ยวหลาน	บ้านเชี่ยวหลาน ม.5 ถ. ต.เขาพัง อ.บ้านตาขุน จ.สุราษฎร์ธานี	ทต.บ้านเชี่ยวหลาน	8.8882	98.8884	3	เทกอง	3	483	ปิด นำไปกำจัด ณ บ่อเอกชน ทต.ท่าโรงช้าง
1350	สุราษฎ์ธานี	ทต.บ้านตาขุน	บ้านตาขุน ม.4 ถ. ต.เขาวง อ.บ้านตาขุน จ.สุราษฎร์ธานี	ทต.บ้านตาขุน	8.9008	98.8906	5	เทกอง	4	893	ปิด นำไปกำจัด ณ บ่อเอกชน ทต.ท่าโรงช้าง
1351	สุราษฎ์ธานี	อบต.เขาวง	บ้านสวนทุเรียน ม.1 ถ. ต.เขาวง อ.บ้านตาขุน จ.สุราษฎร์ธานี	อบต.เขาวง	8.9563	98.9211	5	เทกอง	1.68	122	ปิด นำไปกำจัด ณ บ่อเอกชน ทต.ท่าโรงช้าง
1352	สุราษฎ์ธานี	ทม.ดอนสัก	บ้านเขานูด ม.6 ถ. ต.ดอนสัก อ.ดอนสัก จ.สุราษฎร์ธานี	ทม.ดอนสัก	9.2991	99.7154	28	เทกองควบคุมน้อยกว่า50ตัน	11.7	0	ปิด นำไปกำจัด ณ บ่อ ทม.ดอนสัก
1353	สุราษฎ์ธานี	อบต.ชลคราม	บ้านพอด ม.1 ถ. ต.ชลคราม อ.ดอนสัก จ.สุราษฎร์ธานี	อบต.ชลคราม	9.2657	99.5869	9	เทกอง	0.5	6	ปิด นำไปกำจัด ณ บ่อ ทม.ดอนสัก
1354	สุราษฎ์ธานี	ทต.เกาะพะงัน	บ้านท้องศาลา ม.1 ถ. ต.เกาะพะงัน อ.เกาะพะงัน จ.สุราษฎร์ธานี	หจก.กิตติมน	9.727	99.9915	5	เผาในเตา	30	60	คัดแยกและกำจัดด้วยเตาเผาบนเกาะ
1355	สุราษฎ์ธานี	ทต.ท่าชนะ	บ้านนามะขาม ม.6 ถ. ต.ท่าชนะ อ.ท่าชนะ จ.สุราษฎร์ธานี	ทต.ท่าชนะ	9.6037	99.197	30	เทกอง	10	280	ปิด นำไปกำจัด ณ บ่อเอกชน ทต.ท่าโรงช้าง
1356	สุราษฎ์ธานี	ทต.กาญจนดิษฐ์	บ้านพ่วง ม.5 ถ. ต.กะแดะ อ.กาญจนดิษฐ์ จ.สุราษฎร์ธานี	ทต.กาญจนดิษฐ์	9.177427	99.471004	5	เทกอง	10	4500	ปิด นำไปกำจัด ณ บ่อ ทม.ดอนสัก
1357	สุรินทร์	ทต.เมืองที	บ้านโคกลำดวน ม.7 ต.เมืองที อ.เมืองสุรินทร์ จ.สุรินทร์ 32000	ทต.เมืองที	14.892	103.6544	2	เผาในเตา	2	0	ปิด นำไปกำจัด ณ บ่อ ทม.สุรินทร์
1358	สุรินทร์	ทต.บัวเชด	บ้านบัวเชด ม.1 ต.บัวเชด อ.บัวเชด จ.สุรินทร์ 32230	ทต.บัวเชด	14.5641	103.9026	10	เทกองควบคุมน้อยกว่า50ตัน	5	0	ปิด นำไปกำจัด ณ บ่อ ทม.สุรินทร์
1359	สุรินทร์	ทต.ลำดวนสุรพินท์	บ้านลำดวน ม.3 ต.ลำดวน อ.ลำดวน จ.สุรินทร์ 32220	ทต.ลำดวนสุรพินท์	14.7407	103.6668	25	เทกอง	5	123	ปิด นำไปกำจัด ณ บ่อ ทม.สุรินทร์
1360	สุรินทร์	ทต.สนม	บ้านโคกสะอาด ม.5 ต.สนม อ.สนม จ.สุรินทร์ 32160	ทต.สนม	15.192	103.7667	7	เทกอง	5	134	ปิด นำไปกำจัด ณ บ่อ ทต.ศีขรภูมิ
1361	สุรินทร์	ทต.สังขะ	ที่สาธารณะประโยชน์โคกแบกจาน ม.6 ถนนสังขะ สุรินทร์ ต.สังขะ อ.สังขะ จ.สุรินทร์ 32150	ทต.สังขะ	14.6599	103.8334	110	เทกอง	5	1300	ปรับปรุงให้เป็นระบบการกำจัดที่ถูกต้อง

ที่	จังหวัด	สถานที่กำจัดขยะมูลฝอย	ที่ตั้ง	ผู้ดำเนินการ	พิกัด		ขนาดพื้นที่ (ไร่)	การกำจัด	ปริมาณขยะ (ตัน/วัน)	ขยะตกค้าง (ตัน)	ข้อเสนอ
					Latitude	longitude					
1362	สุรินทร์	ทต.สำโรงทาบ	บ้านหนองแล้ง ม.2 ถนนมิตรโพธา ต.หนองไผ่ล้อม อ.สำโรงทาบ จ.สุรินทร์ 32170	ทต.สำโรงทาบ	15.0237	103.9244	4.25	เผาในเตา	3	0	ปิด นำไปกำจัด ณ บ่อ ทต.ศีขรภูมิ
1363	สุรินทร์	อบต.ไพรขลา	บ้านไพรขลา ม.4 ต.ไพรขลา อ.ชุมพลบุรี จ.สุรินทร์ 32190	อบต.ไพรขลา	15.3316	103.5552	3	เทกอง	1	36	ปิด นำไปกำจัด ณ บ่อ ทต.ศีขรภูมิ
1364	สุรินทร์	อบต.กระโพ	บ้านกระโพศาลา ม.1 ต.กระโพ อ.ท่าตูม จ.สุรินทร์ 32120	อบต.กระโพ	15.2555	103.5135		เทกอง	6	3	ปิด นำไปกำจัด ณ บ่อ ทต.ศีขรภูมิ
1365	สุรินทร์	อบต.คอนแรด	บ้านดอนแรด ม.2 ต.ดอนแรด อ.รัตนบุรี จ.สุรินทร์ 32130	อบต.ดอนแรด	15.3386	104.0292	4	เทกอง	9	23	ปิด นำไปกำจัด ณ บ่อ ทต.ศีขรภูมิ
1366	สุรินทร์	ทต.ยะวึก	บ้านยางม่วง ม.3 ต.ยะวึก อ.ชุมพลบุรี จ.สุรินทร์ 32190	ทต.ยะวึก	15.3245	103.2442	3	เทกอง	4	4	ปิด นำไปกำจัด ณ บ่อ ทต.ศีขรภูมิ
1367	สุรินทร์	ทต.นิคมปราสาท	ชุมชนร่มเย็น ม.5 ต.ปรือ อ.ปราสาท จ.สุรินทร์ 32140	ทต.นิคมปราสาท	14.6058	103.3347	15	เผาในเตา	1	0	ปิด นำไปกำจัด ณ บ่อ ทม.สุรินทร์
1368	สุรินทร์	อบต.ไพรขลา หมู่ 7	ที่สาธารณะประโยชน์ บ้านม่วงสวรรค์ ม.7 ต.ไพรขลา อ.ชุมพลบุรี จ.สุรินทร์ 32190	อบต.ไพรขลา	15.4514	103.5676	17	เทกอง	1	88	ปิด นำไปกำจัด ณ บ่อ ทต.ศีขรภูมิ
1369	สุรินทร์	อบต.ด่าน	บ้านปลัดฤษี ม.10 ต.ด่าน อ.กาบเชิง จ.สุรินทร์ 32210	อบต.ด่าน	14.453	103.672	0.5	เผาในเตา	3	0	ปิด นำไปกำจัด ณ บ่อ ทต.สังขะ
1370	หนองคาย	ทต.เฝ้าไร่	บ้านทรัพย์เจริญ ม.9 ต.เฝ้าไร่ อ.เฝ้าไร่ จ.หนองคาย 43120	ทต.เฝ้าไร่	17.98495	103.33398	6	เทกอง	4	267	ปิด นำไปกำจัด ณ บ่อ ทต.โพนพิสัย
1371	หนองคาย	อบต.นาดี	บ้านทรัพย์เจริญ ม.9 ต.เฝ้าไร่ อ.เฝ้าไร่ จ.หนองคาย 43120	อบต.นาดี	17.9865	103.33508	4	เทกอง	4	43	ปิด นำไปกำจัด ณ บ่อ ทต.โพนพิสัย
1372	หนองคาย	อบต.วังหลวง	บ้านโนนตาดี ม.3 ต.วังหลวง อ.เฝ้าไร่ จ.หนองคาย 43120	อบต.วังหลวง	18.13429	103.26057	9	เทกอง	5	99	ปิด นำไปกำจัด ณ บ่อ ทต.โพนพิสัย
1373	หนองคาย	อบต.หนองหลวง	บ้านโนนห้วยทราย ม.8 ต.หนองหลวง อ.เฝ้าไร่ จ.หนองคาย 43120	อบต.หนองหลวง	17.99098	103.19151	8	เทกองควบคุมน้อยกว่า50ตัน	4	56	ปิด นำไปกำจัด ณ บ่อ ทต.โพนพิสัย

ที่	จังหวัด	สถานที่กำจัดขยะมูลฝอย	ที่ตั้ง	ผู้ดำเนินการ	พิกัด		ขนาดพื้นที่ (ไร่)	การกำจัด	ปริมาณขยะ (ตัน/วัน)	ขยะตกค้าง (ตัน)	ข้อเสนอ
					Latitude	longitude					
1374	หนองคาย	อบต.กุดบง	บ้านนิคมดงบัง ม.11 ต.กุดบง อ.โพนพิสัย จ.หนองคาย 43120	อบต.กุดบง	18.07509	103.12327	22	เทกอง	8	518	ปิด นำไปกำจัด ณ บ่อ ทต.โพนพิสัย
1375	หนองคาย	อบต.ชุมช้าง	บ้านโพนบก ม.3 ต.ชุมช้าง อ.โพนพิสัย จ.หนองคาย 43120	อบต.ชุมช้าง	17.98314	103.09433	25	เทกอง	6	202	ปิด นำไปกำจัด ณ บ่อ ทต.โพนพิสัย
1376	หนองคาย	อบต.เซิม	บ้านคำตอยูง ม.7 ต.เซิม อ.โพนพิสัย จ.หนองคาย 43120	อบต.เซิม	17.93729	103.30178	7	เทกอง	5	90	ปิด นำไปกำจัด ณ บ่อ ทต.โพนพิสัย
1377	หนองคาย	อบต.นาหนัง	บ้านคำสว่าง ม.13 ต.นาหนัง อ.โพนพิสัย จ.หนองคาย 43120	อบต.นาหนัง	17.92278	103.14978	6	เทกอง	5	559	ปิด นำไปกำจัด ณ บ่อ ทต.โพนพิสัย
1378	หนองคาย	อบต.บ้านผือ	บ้านโนนสว่าง ม.4 ต.บ้านผือ อ.โพนพิสัย จ.หนองคาย 43120	อบต.บ้านผือ	17.92717	103.18515	6	เทกอง	2	10	ปิด นำไปกำจัด ณ บ่อ ทต.โพนพิสัย
1379	หนองคาย	อบต.บ้านโพธิ์	บ้านโนนสีทอง ม.9 ถ.โพธิ์ ต.บ้านโพธิ์ อ.โพนพิสัย จ.หนองคาย 43120	อบต.บ้านโพธิ์	17.9009	103.25954	6	เทกอง	3	221	ปิด นำไปกำจัด ณ บ่อ ทต.โพนพิสัย
1380	หนองคาย	อบต.วัดหลวง	บ้านสวยเสด็จ ม.4 ต.วัดหลวง อ.โพนพิสัย จ.หนองคาย 43120	อบต.วัดหลวง	17.94445	103.0117	5	เทกอง	7	0	ปิด นำไปกำจัด ณ บ่อ ทต.โพนพิสัย
1381	หนองคาย	อบต.เหล่าต่างคำ	บ้านโคกหัวภู ม.8 ต.เหล่าต่างคำ อ.โพนพิสัย จ.หนองคาย 43120	อบต.เหล่าต่างคำ	17.93484	102.91597	2	เทกอง	3	176	ปิด นำไปกำจัด ณ บ่อ ทต.โพนพิสัย
1382	หนองคาย	ทต.เวียงคุก	บ้านถ่อนโพธิ์ศรี ม.7 ต.บ้านถ่อน อ.เมืองหนองคาย จ.หนองคาย 43000	ทต.เวียงคุก	17.76138	102.66189	8	เทกองควบคุมน้อยกว่า50ตัน	4	108	ปิด นำไปกำจัด ณ บ่อ ทม.หนองคาย
1383	หนองคาย	อบต.แก้งไก่	บ้านนาขาม ม.2 ต.แก้งไก่ อ.สังคม จ.หนองคาย 43160	อบต.แก้งไก่	18.0364	102.22719	27	เทกอง	3	103	ปิด นำไปกำจัด ณ บ่อ ทต.ศรีเชียงใหม่
1384	หนองคาย	อบต.นางิ้ว หมู่ 1	บ้านนางิ้ว ม.1 ต.นางิ้ว อ.สังคม จ.หนองคาย 43160	อบต.นางิ้ว	18.13595	102.14093	2	เทกอง	5	11	ปิด นำไปกำจัด ณ บ่อ ทต.ศรีเชียงใหม่
1385	หนองคาย	อบต.นางิ้ว หมู่ 5	บ้านนาบ่อน ม.5 ต.นางิ้ว อ.สังคม จ.หนองคาย 43160	อบต.นางิ้ว	18.0594	102.1321	2	เทกอง	5	96	ปิด นำไปกำจัด ณ บ่อ ทต.ศรีเชียงใหม่
1386	หนองคาย	อบต.ทุ่งหลวง	บ้านโนนรุ่งเรือง ม.10 ต.ทุ่งหลวง อ.โพนพิสัย จ.หนองคาย 43120	นายอัมพร ชาววงค์	17.8483	102.9541	5	เทกอง	40	72	ปิด นำไปกำจัด ณ บ่อ ทต.โพนพิสัย

ที่	จังหวัด	สถานที่กำจัดขยะมูลฝอย	ที่ตั้ง	ผู้ดำเนินการ	พิกัด		ขนาดพื้นที่ (ไร่)	การกำจัด	ปริมาณขยะ (ตัน/วัน)	ขยะตกค้าง (ตัน)	ข้อเสนอ
					Latitude	longitude					
1387	หนองบัวลำภู	ทม.หนองบัวลำภู	บ้านตำแย ม.5 ต.โพธิ์ชัย อ.เมืองหนองบัวลำภู จ.หนองบัวลำภู	ทม.หนองบัวลำภู	17.18644	102.39355	27	เทกอง	40	0	ปิด นำไปทิ้งกับเอกชน WTE ทม.หนองบัวลำภู
1388	หนองบัวลำภู	ทต.นามะเฟือง	บ้านหนองสองห้อง ม.10 ต.นามะเฟือง อ.เมืองหนองบัวลำภู จ.หนองบัวลำภู	ทต.นามะเฟือง	17.04036	102.53451	7	เทกอง	4	0	ปิด นำไปทิ้งกับเอกชน WTE ทม.หนองบัวลำภู
1389	หนองบัวลำภู	ทต.หัวนา	บ้านหนองแก ม.5 ต.หัวนา อ.เ จ.หนองบัวลำภู	ทต.หัวนา	17.02079	102.38313	9	เทกองควบคุมน้อยกว่า50ตัน	2	0	ปิด นำไปทิ้งกับเอกชน WTE ทม.หนองบัวลำภู
1390	หนองบัวลำภู	ทต.นาคำไฮ	ม.2 ต.นาคำไฮ อ.เมืองหนองบัวลำภู จ.หนองบัวลำภู 39000	ทต.นาคำไฮ	17.24832	102.28143	6	เทกองควบคุมน้อยกว่า50ตัน	2	0	ปิด นำไปทิ้งกับเอกชน WTE ทม.หนองบัวลำภู
1391	หนองบัวลำภู	อบต.เทพคีรี	บ้านวังม่วง ม.3 ต.เทพคีรี อ.นาวัง จ.หนองบัวลำภู 39170	อบต.เทพคีรี	17.30249	102.10182		เทกอง	1	0	ปิด นำไปทิ้งกับเอกชน WTE ทม.หนองบัวลำภู
1392	หนองบัวลำภู	อบต.นาแก	ม.1 ต.นาแก อ.นาวัง จ.หนองบัวลำภู 39170	อบต.นาแก	17.39564	102.0601	2	เทกอง	2	0	ปิด นำไปทิ้งกับเอกชน WTE ทม.หนองบัวลำภู
1393	หนองบัวลำภู	อบต.วังปลาป้อม	ม.5 ต.วังปลาป้อม อ.นาวัง จ.หนองบัวลำภู 39170	อบต.วังปลาป้อม	17.44297	102.02394	22	เทกอง	3	0	ปิด นำไปทิ้งกับเอกชน WTE ทม.หนองบัวลำภู
1394	หนองบัวลำภู	อบต.นากอก	ม.14 ต.นากอก อ.ศรีบุญเรือง จ.หนองบัวลำภู 39180	อบต.นากอก	16.8972	102.13113	5	เทกอง	4	0	ปิด นำไปทิ้งกับเอกชน WTE ทม.หนองบัวลำภู
1395	หนองบัวลำภู	ทต.นาดี	บ่อ 2 บ้านค่ายสว่างพัฒนา ม. 8 ต.นาดี อ.สุวรรณคูหา จ.หนองบัวลำภู 39270	ทต.นาดี				เทกอง	1	0	ปิด นำไปทิ้งกับเอกชน WTE ทม.หนองบัวลำภู
1396	หนองบัวลำภู	ทต.บ้านโคก	บ้านโนนปอแดง ม.11 ต.บ้านโคก อ.สุวรรณคูหา จ.หนองบัวลำภู 39270	ทต.บ้านโคก	17.50584	102.18704	5	เทกอง	6	0	ปิด นำไปทิ้งกับเอกชน WTE ทม.หนองบัวลำภู
1397	หนองบัวลำภู	อบต.บ้านโคก	ม.11 ต.บ้านโคก อ.สุวรรณคูหา จ.หนองบัวลำภู 39270	อบต.บ้านโคก	17.50584	102.18704	5	เทกอง	2	0	ปิด นำไปทิ้งกับเอกชน WTE ทม.หนองบัวลำภู
1398	หนองบัวลำภู	ทต.บุญทัน	ม.5 ต.บุญทัน อ.สุวรรณคูหา จ.หนองบัวลำภู 39270	ทต.บุญทัน	17.58914	102.12996	2	เทกองควบคุมน้อยกว่า50ตัน	4	0	ปิด นำไปทิ้งกับเอกชน WTE ทม.หนองบัวลำภู
1399	หนองบัวลำภู	อบต.ดงมะไฟ	ม.7 ต.ดงมะไฟ อ.สุวรรณคูหา จ.หนองบัวลำภู 39270	อบต.ดงมะไฟ	17.59163	102.21036	4	เทกอง	5	80	ปิด นำไปทิ้งกับเอกชน WTE ทม.หนองบัวลำภู

ที่	จังหวัด	สถานที่กำจัดขยะมูลฝอย	ที่ตั้ง	ผู้ดำเนินการ	พิกัด		ขนาดพื้นที่ (ไร่)	การกำจัด	ปริมาณขยะ (ตัน/วัน)	ขยะตกค้าง (ตัน)	ข้อเสนอ
					Latitude	longitude					
1400	หนองบัวลำภู	อบต.นาสี	ม.11 ศรีวิไล-น้ำกง ต.นาสี อ.สุวรรณคูหา จ.หนองบัวลำภู 39270	อบต.นาสี	17.64654	102.31376	4	เทกอง	2	0	ปิด นำไปทิ้งกับเอกชน WTE ทม.หนองบัวลำภู
1401	หนองบัวลำภู	ทต.โนนสะอาด	ม.3 ต.โนนสะอาด อ.ศรีบุญเรือง จ.หนองบัวลำภู 39180	ทต.โนนสะอาด			1	เทกอง	4	0	ปิด นำไปทิ้งกับเอกชน WTE ทม.หนองบัวลำภู
1402	หนองบัวลำภู	ทต.หนองแก	ม.9 ต.หนองแก อ.ศรีบุญเรือง จ.หนองบัวลำภู 39180	ทต.หนองแก	17.09907	102.326	2	เทกองควบคุมน้อยกว่า50ตัน	2	33	ปิด นำไปทิ้งกับเอกชน WTE ทม.หนองบัวลำภู
1403	อำนาจเจริญ	ทต.ชานุมาน	บ้านโนนสำราญ ต.ชานุมาน อ.ชานุมาน จ.อำนาจเจริญ	ทต.ชานุมาน	16.1961	104.9997	3	เทกอง	3	0	ปิด นำไปกำจัด ณ บ่อ ทต.ไก่คำ
1404	อำนาจเจริญ	อบต.จานลาน หมู่ 10	บ้านสร้อย หมู่ 10 ต.จานลาน อ.พนา จ.อำนาจเจริญ	อบต.จานลาน	15.611	104.9153	1	เทกอง	2	0	ปิด นำไปกำจัด ณ บ่อ ทต.ไก่คำ
1405	อำนาจเจริญ	อบต.หนองไฮ	บ้านนาอุดม หมู่ 3 ต.หนองไฮ อ.เสนางคนิคม จ.อำนาจเจริญ	อบต.หนองไฮ	16.0165	104.7876	5	เทกอง	2	0	ปิด นำไปกำจัด ณ บ่อ ทต.ไก่คำ
1406	อำนาจเจริญ	อบต.จิกดู่	บ้านดู่ใน หมู่ 6 ต.จิกดู่ อ.หัวตะพาน จ.อำนาจเจริญ	อบต.จิกดู่	15.5697	104.5742	10	เทกอง	3	0	ปิด นำไปกำจัด ณ บ่อ ทต.ไก่คำ
1407	อำนาจเจริญ	ทต.หัวตะพาน	บ้านหัวตะพาน หมู่ 7 ต.รัตนวารี อ.หัวตะพาน จ.อำนาจเจริญ	ทต.หัวตะพาน	15.7144	104.4619	15	เทกอง	2	0	ปิด นำไปกำจัด ณ บ่อ ทต.ไก่คำ
1408	อำนาจเจริญ	ทต.เค็งใหญ่	บ้านหัวดง หมู่ 10 ต.เค็งใหญ่ อ.หัวตะพาน จ.อำนาจเจริญ	ทต.เค็งใหญ่	15.7245	104.5406	20	เทกอง	2.5	0	ปิด นำไปกำจัด ณ บ่อ ทต.ไก่คำ
1409	อำนาจเจริญ	ทต.นาหมอม้า หมู่ 7	บ้านนาหมอม้า หมู่ 7 ต.นาหมอม้า อ.เมือง จ.อำนาจเจริญ	ทต.นาหมอม้า	15.869	104.4594	2	เทกอง	3.5	0	ปิด นำไปกำจัด ณ บ่อ ทต.ไก่คำ
1410	อำนาจเจริญ	ทต.น้ำปลีก	บ้านน้ำปลีก หมู่ 9 ต.น้ำปลีก อ.เมือง จ.อำนาจเจริญ	ทต.น้ำปลีก	15.8077	104.4902	24	เทกอง	4.5	0	ปิด นำไปกำจัด ณ บ่อ ทต.ไก่คำ
1411	อำนาจเจริญ	ทต.ปทุมราชวงศา	บ้านนาหว้า หมู่ 2 ต.นาหว้า อ.ปทุมราชวงศา จ.อำนาจเจริญ	ทต.ปทุมราชวงศา	15.8741	104.9068	1	เทกอง	2.5	0	ปิด นำไปกำจัด ณ บ่อ ทต.ไก่คำ
1412	อำนาจเจริญ	ทต.รัตนวารีศรีเจริญ	ต.หัวตะพาน อ.หัวตะพาน จ.อำนาจเจริญ	ทต.รัตนวารีศรีเจริญ			1	เทกอง	3	0	ปิด นำไปกำจัด ณ บ่อ ทต.ไก่คำ

ที่	จังหวัด	สถานที่กำจัดขยะมูลฝอย	ที่ตั้ง	ผู้ดำเนินการ	พิกัด		ขนาดพื้นที่ (ไร่)	การกำจัด	ปริมาณขยะ (ตัน/วัน)	ขยะตกค้าง (ตัน)	ข้อเสนอ
					Latitude	longitude					
1413	อุดรธานี	ทต.ตาลเลียน	บ้านเหล่าตำแย ม.6 ต.ตาลเลียน อ.กุดจับ จ.อุดรธานี 41250	ทต.ตาลเลียน	17.43889	102.44178	16	เทกอง	5	1	ปิด นำไปกำจัด ณ บ่อ ทน.อุดรธานี
1414	อุดรธานี	ทต.แชแล	บ้านหนองแวงน้อย ม.11 ต.แชแล อ.กุมภวาปี จ.อุดรธานี 41110	ทต.แชแล	17.12586	103.07704	12	เทกอง	6	32	ปิด นำไปกำจัด ณ บ่อ ทน.อุดรธานี
1415	อุดรธานี	ทต.เชียงแหว	บ้านเชียงแหว ม.11 ต.เชียงแหว อ.กุมภวาปี จ.อุดรธานี 41110	ทต.เชียงแหว	17.19927	102.99533	3	เทกอง	3	50	ปิด นำไปกำจัด ณ บ่อ ทน.อุดรธานี
1416	อุดรธานี	ทต.ปะโค	บ้านป่าหวาย ม.5 ต.ปะโค อ.กุมภวาปี จ.อุดรธานี 41110	ทต.ปะโค	17.04797	102.88504	4	เผากลางแจ้ง	5	9	ปิด นำไปกำจัด ณ บ่อ ทน.อุดรธานี
1417	อุดรธานี	ทต.พันดอน	บ้านคำเจริญ ม.10 ต.พันดอน อ.กุมภวาปี จ.อุดรธานี 41110	ทต.พันดอน	17.12279	102.89584	19	เทกอง	5	8	ปิด นำไปกำจัด ณ บ่อ ทน.อุดรธานี
1418	อุดรธานี	ทต.หนองหว้า	บ้านห้วยบง ม.2 ต.หนองหว้า อ.กุมภวาปี จ.อุดรธานี 41110	ทต.หนองหว้า	16.95789	103.06518	2	เทกอง	2	20	ปิด นำไปกำจัด ณ บ่อ ทน.อุดรธานี
1419	อุดรธานี	ทต.ห้วยเกิ้ง	บ้านโนนสิมมา ม.2 ต.ตูมใต้ อ.กุมภวาปี จ.อุดรธานี 41110	ทต.ห้วยเกิ้ง	17.0544	102.93866	47	เทกอง	7	105	ปิด นำไปกำจัด ณ บ่อ ทน.อุดรธานี
1420	อุดรธานี	อบต.สืออ หมู่ 1	บ้านสืออ ม.1 ต.สืออ อ.กุมภวาปี จ.อุดรธานี 41110	อบต.สืออ	16.992	103.05758	1	เทกอง	3	0	ปิด นำไปกำจัด ณ บ่อ ทน.อุดรธานี
1421	อุดรธานี	อบต.สืออ หมู่ 6	บ้านหนองแดง ม.6 ต.สืออ อ.กุมภวาปี จ.อุดรธานี 41110	อบต.สืออ	17.02389	103.03486	1	เทกอง	2	2	ปิด นำไปกำจัด ณ บ่อ ทน.อุดรธานี
1422	อุดรธานี	ทต.หนองแวงแก้มหอม	บ้านหนองแวง ม.10 ต.ไชยวาน อ.ไชยวาน จ.อุดรธานี 41290	ทต.หนองแวงแก้มหอม	17.31713	103.1907	85	เทกองควบคุมน้อยกว่า50ตัน	22	0	ปิด นำไปกำจัด ณ บ่อ ทต.หนองหาน
1423	อุดรธานี	ทต.นายูง	บ้านห้วยทราย ม.3 ต.นายูง อ.นายูง จ.อุดรธานี 41380	ทต.นายูง	17.95963	102.2325	1	เทกอง	2	0	ปิด นำไปกำจัด ณ บ่อ อบต.เชียงหวาง
1424	อุดรธานี	อบต.บ้านก้อง	บ้านนาตูม ม.5 ต.บ้านก้อง อ.นายูง จ.อุดรธานี 41380	อบต.บ้านก้อง	17.8551	102.10048	15	เทกอง	2.5	40	ปิด นำไปกำจัด ณ บ่อ อบต.เชียงหวาง
1425	อุดรธานี	ทต.นางัว	บ้านโสมเจริญ ม.11 ต.ศรีสำราญ อ.น้ำโสม จ.อุดรธานี 41210	ทต.นางัว	17.79504	102.17447	26	เทกอง	10	192	ปิด นำไปกำจัด ณ บ่อ อบต.เชียงหวาง

ที่	จังหวัด	สถานที่กำจัดขยะมูลฝอย	ที่ตั้ง	ผู้ดำเนินการ	พิกัด		ขนาดพื้นที่ (ไร่)	การกำจัด	ปริมาณขยะ (ตัน/วัน)	ขยะตกค้าง (ตัน)	ข้อเสนอ
					Latitude	longitude					
1426	อุดรธานี	อบต.หนองแวง หมู่ 6	บ้านสาครพัฒนา ม.6 ต.หนองแวง อ.น้ำโสม จ.อุดรธานี 41210	อบต.หนองแวง	17.77769	102.27925	3	เทกอง	1	25	ปิด นำไปกำจัด ณ บ่อ อบต.เชียงหวาง
1427	อุดรธานี	อบต.โคกกลาง หมู่ 1	บ้านโคกกลาง ม.1 ต.โคกกลาง อ.โนนสะอาด จ.อุดรธานี 41240	อบต.โคกกลาง	16.92817	102.89262	0.5	เผากลางแจ้ง	0.5	0	ปิด นำไปกำจัด ณ บ่อ ทน.อุดรธานี
1428	อุดรธานี	อบต.โคกกลาง หมู่ 4	บ้านม่วงดง ม.4 ต.โคกกลาง อ.โนนสะอาด จ.อุดรธานี 41240	อบต.โคกกลาง	16.93484	102.94111	0.5	เผากลางแจ้ง	0.5	0	ปิด นำไปกำจัด ณ บ่อ ทน.อุดรธานี
1429	อุดรธานี	ทต.โนนสะอาด	บ้านฝายเจริญสุข ม.9 ต.โนนสะอาด อ.โนนสะอาด จ.อุดรธานี 41240	ทต.โนนสะอาด	16.97367	102.90983	8	เทกอง	6.5	131	ปิด นำไปกำจัด ณ บ่อ ทน.อุดรธานี
1430	อุดรธานี	อบต.ทมนางาม	บ้านทมนางาม ม.1 ต.ทมนางาม อ.โนนสะอาด จ.อุดรธานี 41240	อบต.ทมนางาม	16.91188	102.99103	1	เผากลางแจ้ง	0.2	2	ปิด นำไปกำจัด ณ บ่อ ทน.อุดรธานี
1431	อุดรธานี	อบต.บ้านม่วง	บ้านศรีเมือง ม.14 ต.บ้านม่วง อ.บ้านดุง จ.อุดรธานี 41190	อบต.บ้านม่วง	17.71625	103.35961	5	เทกอง	2	8	ปิด นำไปกำจัด ณ บ่อ ทต.บ้านดุง
1432	อุดรธานี	อบต.วังทอง	บ้านวังแสนสุข ม.6 ต.วังทอง อ.บ้านดุง จ.อุดรธานี 41190	อบต.วังทอง	17.75697	103.34267	17	เทกอง	3	0	ปิด นำไปกำจัด ณ บ่อ ทต.บ้านดุง
1433	อุดรธานี	ทต.บ้านผือ	บ้านผือนอก ม.3 ต.บ้านผือ อ.บ้านผือ จ.อุดรธานี 41160	ทต.บ้านผือ	17.72118	102.4513	12	เทกอง	10	151	ปิด นำไปกำจัด ณ บ่อ ทน.อุดรธานี
1434	อุดรธานี	อบต.นาทราย	บ้านน้ำรอด ม.2 ต.นาทราย อ.พิบูลย์รักษ์ จ.อุดรธานี 41130	อบต.นาทราย	17.53302	103.14185	14	เผากลางแจ้ง	4	0	ปิด นำไปกำจัด ณ บ่อ อบต.เชียงหวาง
1435	อุดรธานี	อบต.บ้านแดง	บ้านดงไร่ ม.14 ต.บ้านแดง อ.พิบูลย์รักษ์ จ.อุดรธานี 41130	อบต.บ้านแดง	17.51666	103.05114	6	เผากลางแจ้ง	3	10	ปิด นำไปกำจัด ณ บ่อ อบต.เชียงหวาง
1436	อุดรธานี	อบต.นาบัว	บ้านนาบัว ม.9 ต.นาบัว อ.เพ็ญ จ.อุดรธานี 41150	อบต.นาบัว	17.57085	102.96478	20	เทกอง	3	58	ปิด นำไปกำจัด ณ บ่อ อบต.เชียงหวาง
1437	อุดรธานี	อบต.นาพู่	บ้านศรีบุญเรือง ม.6 ต.นาพู่ อ.เพ็ญ จ.อุดรธานี 41150	อบต.นาพู่	17.58579	102.72916	28	เทกอง	4	0	ปิด นำไปกำจัด ณ บ่อ อบต.เชียงหวาง
1438	อุดรธานี	อบต.เพ็ญ หมู่ 5	บ้านหนองตุ ม.5 ต.เพ็ญ อ.เพ็ญ จ.อุดรธานี 41150	อบต.เพ็ญ	17.66797	102.91571	1	เทกอง	1	1	ปิด นำไปกำจัด ณ บ่อ อบต.เชียงหวาง

ที่	จังหวัด	สถานที่กำจัดขยะมูลฝอย	ที่ตั้ง	ผู้ดำเนินการ	พิกัด		ขนาดพื้นที่ (ไร่)	การกำจัด	ปริมาณขยะ (ตัน/วัน)	ขยะตกค้าง (ตัน)	ข้อเสนอ
					Latitude	longitude					
1439	อุดรธานี	อบต.สุมเส้า	บ้านสุมเส้า ม.1 ถ.สุมเส้าบ้านดุง ต.สุมเส้า อ.เพ็ญ จ.อุดรธานี 41150	อบต.สุมเส้า	17.58796	102.9776	5	เทกอง	3	126	ปิด นำไปกำจัด ณ บ่อ อบต.เชียงหวาง
1440	อุดรธานี	อบต.นาข่า	บ้านหมากตูม ม.16 ต.นาข่า อ.เมืองอุดรธานี จ.อุดรธานี	อบต.นาข่า	17.52588	102.90172	3	เผากลางแจ้ง	4	0	ปิด นำไปกำจัด ณ บ่อ ทน.อุดรธานี
1441	อุดรธานี	ทต.ลำพันชาด	บ้านหนองแวงโคก ม.2 ต.ลำพันชาด อ.วังสามหมอ จ.อุดรธานี 41280	ทต.ลำพันชาด	16.94501	103.46016		เทกอง	3	46	ปิด นำไปกำจัด ณ บ่อ ทต.หนองหาน
1442	อุดรธานี	ทต.วังสามหมอ	บ้านหนองแวงเจริญ ม.5 ต.วังสามหมอ อ.วังสามหมอ จ.อุดรธานี 41280	ทต.วังสามหมอ	16.92688	103.43331	26	เทกอง	9	6	ปิด นำไปกำจัด ณ บ่อ ทต.หนองหาน
1443	อุดรธานี	อบต.คำโคกสูง	บ้านนางาม ม.5 ต.คำโคกสูง อ.วังสามหมอ จ.อุดรธานี 41280	อบต.คำโคกสูง	16.8692	103.43381	5	เทกอง	2	18	ปิด นำไปกำจัด ณ บ่อ ทต.หนองหาน
1444	อุดรธานี	ทต.จำปี	บ้านโคกผักชี ม.8 ต.จำปี อ.ศรีธาตุ จ.อุดรธานี 41230	ทต.จำปี	17.02665	103.14522	36	เทกองควบคุมน้อยกว่า50ตัน	3	0	ปิด นำไปกำจัด ณ บ่อ ทต.หนองหาน
1445	อุดรธานี	ทต.ศรีธาตุ	บ้านกอก ม.6 ต.ศรีธาตุ อ.ศรีธาตุ จ.อุดรธานี 41230	ทต.ศรีธาตุ	16.99621	103.22047	15.1	เทกอง	4.5	34	ปิด นำไปกำจัด ณ บ่อ ทต.หนองหาน
1446	อุดรธานี	ทต.บ้านยวด	บ้านนามั่ง ม.4 ต.บ้านยวด อ.สร้างคอม จ.อุดรธานี 41260	ทต.บ้านยวด	17.71488	103.04415	35	เทกอง	3	96	ปิด นำไปกำจัด ณ บ่อ อบต.เชียงหวาง
1447	อุดรธานี	อบต.บ้านหินโงม	บ้านศิลาทอง ม.7 ต.บ้านหินโงม อ.สร้างคอม จ.อุดรธานี 41260	อบต.บ้านหินโงม	17.75247	103.0942	6	เทกอง	0.5	3	ปิด นำไปกำจัด ณ บ่อ อบต.เชียงหวาง
1448	อุดรธานี	อบต.หนองอ้อ	บ้านคำหมากคูน ม.4 ต.หนองอ้อ อ.หนองวัวซอ จ.อุดรธานี 41220	อบต.หนองอ้อ	17.21183	102.60941	52	เทกอง	5	0	ปิด นำไปกำจัด ณ บ่อ ทน.อุดรธานี
1449	อุดรธานี	ทต.แสงสว่าง	บ้านแสงสว่าง ม.6 ต.แสงสว่าง อ.หนองแสง จ.อุดรธานี 41340	ทต.แสงสว่าง	17.13608	102.82321	12	เทกอง	0.7	38	ปิด นำไปกำจัด ณ บ่อ ทน.อุดรธานี
1450	อุดรธานี	อบต.แสงสว่าง	144 บ้านท่ายม ม.8 ถ.ห้วยเกิ้ง ท่ายม ต.แสงสว่าง อ.หนองแสง จ.อุดรธานี 41340	อบต.แสงสว่าง	17.13756	102.79452	0.25	เทกอง	0.5	0	ปิด นำไปกำจัด ณ บ่อ ทน.อุดรธานี
1451	อุดรธานี	ทต.บ้านเชียง	บ้านเชียง ม.9 ถ.นครศรีนคร ต.บ้านเชียง อ.หนองหาน จ.อุดรธานี 41130	ทต.บ้านเชียง	17.39986	103.21348	21	เทกอง	6	11	ปิด นำไปกำจัด ณ บ่อ ทต.หนองหาน

ที่	จังหวัด	สถานที่กำจัดขยะมูลฝอย	ที่ตั้ง	ผู้ดำเนินการ	พิกัด		ขนาดพื้นที่ (ไร่)	การกำจัด	ปริมาณขยะ (ตัน/วัน)	ขยะตกค้าง (ตัน)	ข้อเสนอ
					Latitude	longitude					
1452	อุดรธานี	ทต.ผักตบ	บ้านป่าก้าว ม.6 ต.ผักตบ อ.หนองหาน จ.อุดรธานี 41130	ทต.ผักตบ	17.39616	103.01893	5	เทกอง	2	0	ปิด นำไปกำจัด ณ บ่อ ทต.หนองหาน
1453	อุดรธานี	อบต.ดอนหายโศก	บ้านหนองกล้า ม.6 ต.ดอนหายโศก อ.หนองหาน จ.อุดรธานี 41130	อบต.ดอนหายโศก	17.43986	103 683	5	เทกอง	4	4	ปิด นำไปกำจัด ณ บ่อ ทต.หนองหาน
1454	อุดรธานี	อบต.พังงู	บ้านเรืองชัย ม.7 ต.พังงู อ.หนองหาน จ.อุดรธานี 41130	อบต.พังงู	17.27497	103.09256	25	เทกอง	2	6	ปิด นำไปกำจัด ณ บ่อ ทต.หนองหาน
1455	อุดรธานี	อบต.สร้อยพร้าว	บ้านวังฮาง ม.11 ต.สร้อยพร้าว อ.หนองหาน จ.อุดรธานี 41130	อบต.สร้อยพร้าว	17.44934	103.068	11	เผากลางแจ้ง	1	0	ปิด นำไปกำจัด ณ บ่อ ทต.หนองหาน
1456	อุดรธานี	ทต.หนองไผ่	บ้านหายโศก ม.10 ต.หนองไผ่ อ.หนองหาน จ.อุดรธานี 41130	ทต.หนองไผ่	17.27614	103.05996	30	เทกอง	4	12	ปิด นำไปกำจัด ณ บ่อ ทต.หนองหาน
1457	อุดรธานี	อบต.เพ็ญ หมู่ 3	บ้านนาส่อน ม.3 ต.เพ็ญ อ.เพ็ญ จ.อุดรธานี 41150	อบต.เพ็ญ	17.62983	102.96236	30	เทกอง	1	1	ปิด นำไปกำจัด ณ บ่อ อบต.เชียงหวาง
1458	อุดรธานี	อบต.หนองหัวคู	บ้านสะคุ ม.7 ต.หนองหัวคู อ.บ้านผือ จ.อุดรธานี 41160	อบต.หนองหัวคู	17.62356	102.5879	4	เทกอง	3	31	ปิด นำไปกำจัด ณ บ่อ อบต.เชียงหวาง
1459	อุดรธานี	อบต.คำเลาะ หมู่ 6	เขตรอยต่อระหว่างบ้านวังชมภู ม.6 และบ้านดงพัฒนา ม.6 ต.คำเลาะ อ.ไชยวาน จ.อุดรธานี 41290	อบต.คำเลาะ	17.1768	103.35205	1	เทกอง	1.5	10	ปิด นำไปกำจัด ณ บ่อ ทต.หนองหาน
1460	อุดรธานี	อบต.ท่าลี่ หมู่ 6	บ้านนาทับ ม.6 ต.ท่าลี่ อ.กุมภวาปี จ.อุดรธานี 41110	อบต.ท่าลี่	16.9207	103.0867	4	เผากลางแจ้ง	3	0	ปิด นำไปกำจัด ณ บ่อ ทน.อุดรธานี
1461	อุดรธานี	อบต.ทมนางาม หมู่ 8	บ้านหนองไผ่ล้อม ม.8 ต.ทมนางาม อ.โนนสะอาด จ.อุดรธานี 41240	อบต.ทมนางาม	16.8882	102.9328	1	เทกอง	0.5	2	ปิด นำไปกำจัด ณ บ่อ ทน.อุดรธานี
1462	อุดรธานี	อบต.ทมนางาม หมู่ 2	บ้านทมป่าข่า ม.2 ต.ทมนางาม อ.โนนสะอาด จ.อุดรธานี 41240	อบต.ทมนางาม	16.9093	103.012	1	เทกอง	0.5	2	ปิด นำไปกำจัด ณ บ่อ ทน.อุดรธานี
1463	อุดรธานี	อบต.ทมนางาม หมู่ 5	บ้านนาดสถาพร ม.5 ต.ทมนางาม อ.โนนสะอาด จ.อุดรธานี 41240	อบต.ทมนางาม	16.9088	102.9773	0	เทกอง	0.5	3	ปิด นำไปกำจัด ณ บ่อ ทน.อุดรธานี
1464	อุดรธานี	อบต.จำปาโมง หมู่ 3	บ้านจำปาดง ม.3 ต.จำปาโมง อ.บ้านผือ จ.อุดรธานี 41160	อบต.จำปาโมง	17.6235	102.3898	1.5	เทกอง	4	0	ปิด นำไปกำจัด ณ บ่อ อบต.เชียงหวาง

ที่	จังหวัด	สถานที่กำจัดขยะมูลฝอย	ที่ตั้ง	ผู้ดำเนินการ	พิกัด		ขนาดพื้นที่ (ไร่)	การกำจัด	ปริมาณขยะ (ตัน/วัน)	ขยะตกค้าง (ตัน)	ข้อเสนอ
					Latitude	longitude					
1465	อุดรธานี	อบต.จอมศรี หมู่ 15	บ้านโนนแสงจันทร์ ม.15 ต.จอมศรี อ.เพ็ญ จ.อุดรธานี 41150	เอกชนอบต.จอมศรี	17.8392	102.9137	32	เผากลางแจ้ง	5	7	ปิด นำไปกำจัด ณ บ่อ อบต.เชียงหวาง
1466	อุตรดิตถ์	ทต.น้ำริด	ม.6 ต.น้ำริด อ.เมืองอุตรดิตถ์ จ.อุตรดิตถ์	ทต.น้ำริด	17.73752	100.10037	1	เทกอง	3	0	ปิด นำไปกำจัด ณ บ่อ ทม.อุตรดิตถ์
1467	อุตรดิตถ์	ทต.บ้านด่านนาขาม	ม่อนไม้ซาง ม.1 ต.ด่านาขาม อ.เมืองอุตรดิตถ์ จ.อุตรดิตถ์	ทต.บ้านด่านนาขาม	17.70482	100.13326		เทกอง	2	0	ปิด นำไปกำจัด ณ บ่อ ทม.อุตรดิตถ์
1468	อุตรดิตถ์	ทต.วังกระพี้	บ้านวังโป่ง ม.8 ต.วังกะพี้ อ.เมืองอุตรดิตถ์ จ.อุตรดิตถ์	ทต.วังกระพี้	17.52779	100.11227	6	เทกองควบคุมน้อยกว่า50ตัน	4	0	ปิด นำไปกำจัด ณ บ่อ ทม.อุตรดิตถ์
1469	อุตรดิตถ์	ทต.ป่าเซ่า	บ้านห้วยบง ม.7 ต.ป่าเซ่า อ.เมืองอุตรดิตถ์ จ.อุตรดิตถ์ 53000	ทต.ป่าเซ่า	17.58632	100.17779	13	เทกอง	7	0	ปิด นำไปกำจัด ณ บ่อ ทม.อุตรดิตถ์
1470	อุตรดิตถ์	อบต.บ้านแก่ง	บ้านหนองคล้า ม.2 ต.บ้านแก่ง อ.ตรอน จ.อุตรดิตถ์ 53140	อบต.บ้านแก่ง	17.45458	100.15429	1	เทกอง	2.5	0	ปิด นำไปกำจัด ณ บ่อ ทม.อุตรดิตถ์
1471	อุตรดิตถ์	อบต.บ่อทอง	บ้านแพะ ม.15 ต.บ่อทอง อ.ทองแสนขัน จ.อุตรดิตถ์ 53230	อบต.บ่อทอง	17.43034	100.34542	2	เทกอง	3	0	ปิด นำไปกำจัด ณ บ่อ ทม.อุตรดิตถ์
1472	อุตรดิตถ์	ทต.ท่าปลา	ม.1 ต.ท่าปลา อ.ท่าปลา จ.อุตรดิตถ์ 53150	ทต.ท่าปลา	17.46144	100.23254	2	เทกอง	1	0	ปิด นำไปกำจัด ณ บ่อ ทม.อุตรดิตถ์
1473	อุตรดิตถ์	ทต.น้ำปาด	ม.4 ต.แสนตอ อ.น้ำปาด จ.อุตรดิตถ์ 53110	ทต.น้ำปาด	17.70457	100.6743	3	เทกอง	2	0	ปิด นำไปกำจัด ณ บ่อ ทม.อุตรดิตถ์
1474	อุตรดิตถ์	อบต.เด่นเหล็ก หมู่ 4	บ้านต้นม่วง ม.4 ต.เด่นเหล็ก อ.น้ำปาด จ.อุตรดิตถ์ 53110	อบต.เด่นเหล็ก	17.84125	100.79303	1	เทกองควบคุมน้อยกว่า50ตัน	1	0	ปิด นำไปกำจัด ณ บ่อ ทม.อุตรดิตถ์
1475	อุตรดิตถ์	อบต.น้ำไคร้ หมู่ 9	บ้านปางกรุง ม.9 ต.น้ำไคร้ อ.น้ำปาด จ.อุตรดิตถ์ 53110	อบต.น้ำไคร้	17.59714	100.4703		เทกอง	1	0	ปิด นำไปกำจัด ณ บ่อ ทม.อุตรดิตถ์
1476	อุตรดิตถ์	อบต.แสนตอ หมู่ 2	บ้านห้วยไคร้ ม.2 ต.แสนตอ อ.น้ำปาด จ.อุตรดิตถ์ 53110	อบต.แสนตอ	17.72566	100.64901	1	เทกอง	1	0	ปิด นำไปกำจัด ณ บ่อ ทม.อุตรดิตถ์
1477	อุตรดิตถ์	อบต.นาขุม หมู่ 5	บ้านนาบัว ม.5 ต.นาขุม อ.บ้านโคก จ.อุตรดิตถ์ 53180	อบต.นาขุม	18.01583	101.03613		เทกอง	0.2	0	ปิด นำไปกำจัด ณ บ่อ ทม.อุตรดิตถ์

ที่	จังหวัด	สถานที่กำจัดขยะมูลฝอย	ที่ตั้ง	ผู้ดำเนินการ	พิกัด		ขนาดพื้นที่ (ไร่)	การกำจัด	ปริมาณขยะ (ตัน/วัน)	ขยะตกค้าง (ตัน)	ข้อเสนอ
					Latitude	longitude					
1478	อุตรดิตถ์	อบต.นาขุม หมู่ 2	บ้านห้วยเหล่า ม.2 ต.นาขุม อ.บ้านโคก จ.อุตรดิตถ์ 53180	อบต.นาขุม	18.01593	101.02759		เทกอง	0.2	0	ปิด นำไปกำจัด ณ บ่อ ทม.อุตรดิตถ์
1479	อุตรดิตถ์	ทต.ในเมือง	ม.9 ต.ในเมือง อ.พิชัย จ.อุตรดิตถ์ 53120	ทต.ในเมือง	17.30649	100.12012	6	เผาในเตา	4	0	ปิด นำไปกำจัด ณ บ่อ ทม.อุตรดิตถ์
1480	อุตรดิตถ์	อบต.บ้านเสี้ยว	บ้านหัวทุ่ง ม.3 ต.บ้านเสี้ยว อ.ฟากท่า จ.อุตรดิตถ์ 53160	อบต.บ้านเสี้ยว	17.94055	100.84196		เทกอง	1	0	ปิด นำไปกำจัด ณ บ่อ ทม.อุตรดิตถ์
1481	อุตรดิตถ์	อบต.สองห้อง	บ้านชำบอน ม.4 ต.สองห้อง อ.ฟากท่า จ.อุตรดิตถ์ 53160	อบต.สองห้อง	17.87932	100.79449	1	เทกองควบคุมน้อยกว่า50ตัน	1	0	ปิด นำไปกำจัด ณ บ่อ ทม.อุตรดิตถ์
1482	อุตรดิตถ์	ทต.ทุ่งยั้ง	ม.8 ต.ชัยจุมพล อ.ลับแล จ.อุตรดิตถ์ 53130	ทต.ทุ่งยั้ง	17.61198	100.013	11	เทกองควบคุมน้อยกว่า50ตัน	4	0	ปิด นำไปกำจัด ณ บ่อ ทม.อุตรดิตถ์
1483	อุตรดิตถ์	ทต.ศรีพนมมาศ	บ้านโป่งก่าง ม.13 ต.ฝายหลวง อ.ลับแล จ.อุตรดิตถ์ 53130	ทต.ศรีพนมมาศ	17.65997	100.05831	7	เทกองควบคุมน้อยกว่า50ตัน	3	0	ปิด นำไปกำจัด ณ บ่อ ทม.อุตรดิตถ์
1484	อุตรดิตถ์	ทต.พระเสด็จ	บ้านหัวดุม ม.10 ต.ทุ่งยั้ง อ.ลับแล จ.อุตรดิตถ์ 53130	ทต.พระเสด็จ	17.61239	100.01454	4	เทกองควบคุมน้อยกว่า50ตัน	2	0	ปิด นำไปกำจัด ณ บ่อ ทม.อุตรดิตถ์
1485	อุตรดิตถ์	อบต.ชัยจุมพล	บ้านเด่นปู่แจ้ ม.4 ต.ชัยจุมพล อ.ลับแล จ.อุตรดิตถ์ 53130	อบต.ชัยจุมพล	17.6248	99.99385	1	เทกอง	3	0	ปิด นำไปกำจัด ณ บ่อ ทม.อุตรดิตถ์
1486	อุตรดิตถ์	อบต.แสนตอ หมู่ 4	บ้านบ้านแสนตอ ม.4 ต.แสนตอ อ.น้ำปาด จ.อุตรดิตถ์ 53110	อบต.แสนตอ	17.70229	100.88213	4	เทกอง	2	0	ปิด นำไปกำจัด ณ บ่อ ทม.อุตรดิตถ์
1487	อุตรดิตถ์	ทต.บ้านแก่ง	บ้านหนองคล้า ม.2 ต.บ้านแก่ง อ.ตรอน จ.อุตรดิตถ์ 53140	ทต.บ้านแก่ง	17.44337	100.14408	1	เผาในเตา	2	0	ปิด นำไปกำจัด ณ บ่อ ทม.อุตรดิตถ์
1488	อุตรดิตถ์	อบต.น้ำไคร้ หมู่ 2	บ้านนากล่ำ ม.2 ต.น้ำไคร้ อ.น้ำปาด จ.อุตรดิตถ์ 53110	อบต.น้ำไคร้	17.59714	100.4703		เทกอง	2	0	ปิด นำไปกำจัด ณ บ่อ ทม.อุตรดิตถ์
1489	อุตรดิตถ์	อบต.บ้านฝาย หมู่ 8	บ้านโคกทรายขาว ม.8 ต.บ้านฝาย อ.น้ำปาด จ.อุตรดิตถ์ 53110	อบต.บ้านฝาย	17.79784	100.72605	1	เทกอง	1	0	ปิด นำไปกำจัด ณ บ่อ ทม.อุตรดิตถ์
1490	อุตรดิตถ์	อบต.บ้านฝาย หมู่ 9	บ้านโพนทอง ม.9 ต.บ้านฝาย อ.น้ำปาด จ.อุตรดิตถ์ 53110	อบต.บ้านฝาย	17.76331	100.75223	32	เทกอง	1	0	ปิด นำไปกำจัด ณ บ่อ ทม.อุตรดิตถ์

ที่	จังหวัด	สถานที่กำจัดขยะมูลฝอย	ที่ตั้ง	ผู้ดำเนินการ	พิกัด		ขนาดพื้นที่ (ไร่)	การกำจัด	ปริมาณขยะ (ตัน/วัน)	ขยะตกค้าง (ตัน)	ข้อเสนอ
					Latitude	longitude					
1491	อุตรดิตถ์	อบต.บ้านหม้อ	ม.3 ต.คอรุม อ.พิชัย จ.อุตรดิตถ์ 53120	อบต.บ้านหม้อ	17.25149	100.13919	2	เผาในเตา	3	0	ปิด นำไปกำจัด ณ บ่อ ทม.อุตรดิตถ์
1492	อุตรดิตถ์	อบต.นาขุม หมู่ 4	บ้านสุมข้าม ม.4 ต.นาขุม อ.บ้านโคก จ.อุตรดิตถ์ 53180	อบต.นาขุม	17.92769	100.98596		เทกอง	0.5	0	ปิด นำไปกำจัด ณ บ่อ ทม.อุตรดิตถ์
1493	อุตรดิตถ์	อบต.นาขุม หมู่ 3	บ้านม่วงชุม ม.3 ต.นาขุม อ.บ้านโคก จ.อุตรดิตถ์ 53180	อบต.นาขุม	17.94429	101 930		เทกอง	0.5	0	ปิด นำไปกำจัด ณ บ่อ ทม.อุตรดิตถ์
1494	อุตรดิตถ์	อบต.นาขุม หมู่ 6	บ้านห้วยไคร้ ม.6 ต.นาขุม อ.บ้านโคก จ.อุตรดิตถ์ 53180	อบต.นาขุม	17.96894	101.02435		เทกอง	0.5	0	ปิด นำไปกำจัด ณ บ่อ ทม.อุตรดิตถ์
1495	อุตรดิตถ์	อบต.บ้านฝาย หมู่ 6	บ้านหนองแห้ว ม.6 ต.บ้านฝาย อ.น้ำปาด จ.อุตรดิตถ์ 53110	อบต.บ้านฝาย	17.7715	100.764	11	เทกอง	1	0	ปิด นำไปกำจัด ณ บ่อ ทม.อุตรดิตถ์
1496	อุตรดิตถ์	อบต.แสนต่อ หมู่ 5	บ้านสวน ม.5 ต.แสนตอ อ.น้ำปาด จ.อุตรดิตถ์ 53110	อบต.แสนต่อ	17.7403	100.6807		เทกอง	1	0	ปิด นำไปกำจัด ณ บ่อ ทม.อุตรดิตถ์
1497	อุตรดิตถ์	อบต.เด่นเหล็ก หมู่ 6	ม.6 ต.เด่นเหล็ก อ.น้ำปาด จ.อุตรดิตถ์ 53110	อบต.เด่นเหล็ก	17.7989	100.7518		เทกองควบคุมน้อยกว่า50ตัน	0.5	0	ปิด นำไปกำจัด ณ บ่อ ทม.อุตรดิตถ์
1498	อุตรดิตถ์	ทต.บ้านแก่ง	บ้านหนองคล้า ม.2 ต.บ้านแก่ง อ.ตรอน จ.อุตรดิตถ์ 53140	ทต.บ้านแก่ง	17.44337	100.14408	2	เทกอง	1	0	ปิด นำไปกำจัด ณ บ่อ ทม.อุตรดิตถ์
1499	อุตรดิตถ์	อบต.บ้านเสี้ยว ม.4	ม.4 ต.บ้านเสี้ยว อ.ฟากท่า จ.อุตรดิตถ์ 53160	อบต.บ้านเสี้ยว	17.9371	100.8194	8	เทกอง	0.5	0	ปิด นำไปกำจัด ณ บ่อ ทม.อุตรดิตถ์
1500	อุทัยธานี	ทต.บ้านไร่	บ้านหัวนา ม.4 ต.บ้านไร่ อ.บ้านไร่ อุทัยธานี 61140	ทต.บ้านไร่	15.055927	99.517218	17	เทกองควบคุมน้อยกว่า50ตัน	6	0	ปิด นำไปกำจัด ณ บ่อ ทม.อุทัยธานี
1501	อุทัยธานี	อบต.ไผ่เขียว	บ้านทุ่งสงบ 2 ถนนสว่างอารมณ์ลานสัก ต.ไผ่เขียว อ.สว่างอารมณ์ อุทัยธานี 61150	อบต.ไผ่เขียว	15.62041	99.761377	30	เทกองควบคุมน้อยกว่า50ตัน	4	0	ปิด นำไปกำจัด ณ บ่อ ทม.อุทัยธานี
1502	อุบลราชธานี	ทต.ม่วงสามสิบ	บ้านม่วง หมู่ 10 ต.ม่วงสามสิบ อ.ม่วงสามสิบ จ.อุบลราชธานี	ทต.ม่วงสามสิบ	15.5134	104.745	20	เทกอง	3.47	600	ปิด นำไปกำจัด ณ บ่อ ทม.วารินชำราบ
1503	อุบลราชธานี	ทต.กุดข้าวปุ้น	บ้านข้าวปุ้น หมู่ 1 ต.ข้าวปุ้น อ.กุดข้าวปุ้น จ.อุบลราชธานี	ทต.กุดข้าวปุ้น	15.7778	104.9798	25	เทกอง	4.16	525	ปิด นำไปกำจัด ณ บ่อ ทต.ตระการพืชผล

ที่	จังหวัด	สถานที่กำจัดขยะมูลฝอย	ที่ตั้ง	ผู้ดำเนินการ	พิกัด		ขนาดพื้นที่ (ไร่)	การกำจัด	ปริมาณขยะ (ตัน/วัน)	ขยะตกค้าง (ตัน)	ข้อเสนอ
					Latitude	longitude					
1504	อุบลราชธานี	ทต.คอแลน	บ้านคอแลน หมู่ 18 ต.คอแลน อ.บุณฑริก จ.อุบลราธานี	ทต.คอแลน	14.866	105.412	2	เทกอง	12.74	0	ปิด นำไปกำจัด ณ บ่อ ทม.พิบูลมังสาหาร
1505	อุบลราชธานี	อบต.โพนงาม	ป่าสน หมู่ 5 ต.โพนงาม อ.บุณฑริก จ.อุบลราธานี	อบต.โพนงาม	14.7782	105.4104	10	เทกอง	8.93	0	ปิด นำไปกำจัด ณ บ่อ ทม.พิบูลมังสาหาร
1506	อุบลราชธานี	ทต.ศรีเมืองใหม่	บ้านดอนโปง หมู่ 3 ต.ศรีเมืองใหม่ อ.ศรีเมืองใหม่ จ.อุบลราธานี	ทต.ศรีเมืองใหม่	15.4918	105.2635	12	เทกอง	4.35	725	ปิด นำไปกำจัด ณ บ่อ ทต.ตระการพืชผล
1507	อุบลราชธานี	อบต.พะลาน หมู่ 4	บ้านบก หมู่ 4 ต.พะลาน อ.นาตาล จ.อุบลราชธานี	อบต.พะลาน	15.9463	105.3131	1	เทกอง	5.86	0	ปิด นำไปกำจัด ณ บ่อ ทต.ตระการพืชผล
1508	อุบลราชธานี	อบต.พะลาน หมู่ 1	บ้านพะลาน หมู่ 1 ต.พะลาน อ.นาตาล จ.อุบลราชธานี	อบต.พะลาน	15.9476	105.3308	8	เทกอง	1	0	ปิด นำไปกำจัด ณ บ่อ ทต.ตระการพืชผล
1509	อุบลราชธานี	อบต.นาตาล	บ้านโนนบก หมู่ 15 ต.นาตาล อ.นาตาล จ.อุบลราชธานี	อบต.นาตาล	15.8683	105.3625	8	เทกอง	10.16	0	ปิด นำไปกำจัด ณ บ่อ ทต.ตระการพืชผล
1510	อุบลราชธานี	อบต.ท่าเมือง	บ้านสว่าง หมู่ 5 ต.ท่าเมือง อ.ดอนมดแดง จ.อุบลราชธานี	อบต.ท่าเมือง	15.4393	105 82	5	เทกอง	1	0	ปิด นำไปกำจัด ณ บ่อ ทม.วารินชำราบ
1511	อุบลราชธานี	อบต.คำไฮใหญ่	บ้านคำไฮ หมู่ 4 ต.คำไฮใหญ่ อ.ดอนมดแดง จ.อุบลราชธานี	อบต.คำไฮใหญ่	15.3544	104.9744	3	เทกอง	0.5	0	ปิด นำไปกำจัด ณ บ่อ ทม.วารินชำราบ
1512	อุบลราชธานี	ทต.บ้านด่านโขงเจียม	บ้านหัวเห่ว หมู่ 4 ต.โขงเจียม อ.โขงเจียม จ.อุบลราชธานี	ทต.บ้านด่านโขงเจียม	15.3145	105.4723	12	เทกอง	2.67	0	ปิด นำไปกำจัด ณ บ่อ ทต.ตระการพืชผล
1513	อุบลราชธานี	อบต.เจียด	บ้านเจียด หมู่ 1 ต.เจียน อ.เขมราฐ จ.อุบลราชธานี	อบต.เจียด	15.8685	105.2219	2	เทกอง	4.43	0	ปิด นำไปกำจัด ณ บ่อ ทต.ตระการพืชผล
1514	อุบลราชธานี	ทต.เขมราฐ	บ้านหนองหลวง หมู่ 14 ต.เขมราฐ อ.เขมราฐ จ.อุบลราชธานี	ทต.เขมราฐ	16.0686	105.0977	20	เทกอง	26.5	1750	ปิด นำไปกำจัด ณ บ่อ ทต.ตระการพืชผล
1515	อุบลราชธานี	อบต.แก้งเหนือ	บ้านเรืองอุดม หมู่ 2 ต.แก้งเหนือ อ.เขมราฐ จ.อุบลราชธานี	อบต.แก้งเหนือ	15.9296	105.1283		เทกอง	5.74	0	ปิด นำไปกำจัด ณ บ่อ ทต.ตระการพืชผล
1516	อุบลราชธานี	อบต.นาแวง	บ้านนาแวงใหม่ หมู่ 12 ต.นาแวง อ.เขมราฐ จ.อุบลราชธานี	อบต.นาแวง	16.0123	105.3475	1	เทกอง	6.56	0	ปิด นำไปกำจัด ณ บ่อ ทต.ตระการพืชผล

ที่	จังหวัด	สถานที่กำจัดขยะมูลฝอย	ที่ตั้ง	ผู้ดำเนินการ	พิกัด		ขนาดพื้นที่ (ไร่)	การกำจัด	ปริมาณขยะ (ตัน/วัน)	ขยะตกค้าง (ตัน)	ข้อเสนอ
					Latitude	longitude					
1517	อุบลราชธานี	ทต.ขามป้อม	บ้านเตย หมู่ 3 ต.ขามป้อม อ.เขมราฐ จ.อุบลราชธานี	ทต.ขามป้อม	15.9971	105.1992	1	เทกอง	9.27	0	ปิด นำไปกำจัด ณ บ่อ ทต.ตระการพืชผล
1518	อุบลราชธานี	อบต.ไร่ใต้	บ้านไร่กลาง หมู่ 5 ต.ไร่ใต้ อ.พิบูลมังสาหาร จ.อุบลราชธานี	อบต.ไร่ใต้	15.1673	105.1372	1	เทกอง	1	0	ปิด นำไปกำจัด ณ บ่อ ทม.พิบูลมังสาหาร
1519	อุบลราชธานี	ทต.อ่างศิลา	บ้านหนองสำราญ หมู่ 3 ต.บ้านแขม อ.พิบูลมังสาหาร จ.อุบลราชธานี	ทต.อ่างศิลา	15.0279	105.2687	10	เทกอง	2	0	ปิด นำไปกำจัด ณ บ่อ ทม.พิบูลมังสาหาร
1520	อุบลราชธานี	อบต.ช่องเม็ก	บ้านทุ่งหนองบัว หมู่ 4 ต.ช่องเม็ก อ.สิรินธร จ.อุบลราชธานี	อบต.ช่องเม็ก	15.1184	105.4562	4	เทกอง	6.3	0	ปิด นำไปกำจัด ณ บ่อ ทม.พิบูลมังสาหาร
1521	อุบลราชธานี	อบต.ศรีสุข หมู่ 2	บ้านศรีสุข หมู่ 2 ต.ศรีสุข อ.เขื่องใน จ.อุบลราชธานี	อบต.ศรีสุข	15.4767	104.5576		เทกอง	0.5	0	ปิด นำไปกำจัด ณ บ่อ ทม.วารินชำราบ
1522	อุบลราชธานี	อบต.สร้างถ่อ หมู่ 7	บ้านดอนเชียงโท หมู่ 7 ต.สร้างถ่อ อ.เขื่องใน จ.อุบลราชธานี	อบต.สร้างถ่อ	15.4156	104.504	2	เทกอง	8.69	0	ปิด นำไปกำจัด ณ บ่อ ทม.วารินชำราบ
1523	อุบลราชธานี	อบต.ท่าไห	บ้านหนองแสง หมู่ 6 ต.ท่าไห อ.เขื่องใน จ.อุบลราชธานี	อบต.ท่าไห	15.3355	104.6021	2	เทกอง	8.19	0	ปิด นำไปกำจัด ณ บ่อ ทม.วารินชำราบ
1524	อุบลราชธานี	ทต.บ้านกอก	บ้านกอก หมู่ 6 ต.บ้านกอก อ.เขื่องใน จ.อุบลราชธานี	ทต.บ้านกอก	15.497	104.4823	5	เทกอง	4	1525	ปิด นำไปกำจัด ณ บ่อ ทม.วารินชำราบ
1525	อุบลราชธานี	อบต.ธาตุน้อย	บ้านดินดำ หมู่ 3 ต.ธาตุน้อย อ.เขื่องใน จ.อุบลราชธานี	อบต.ธาตุน้อย	15.2996	104.4457	5	เทกอง	5.78	0	ปิด นำไปกำจัด ณ บ่อ ทม.วารินชำราบ
1526	อุบลราชธานี	อบต.ยางขี้นก	บ้านยางขี้นก หมู่ 1 ต.ยางขี้นก อ.เขื่องใน จ.อุบลราชธานี	อบต.ยางขี้นก	15.4462	104.5117	4	เทกอง	4.43	0	ปิด นำไปกำจัด ณ บ่อ ทม.วารินชำราบ
1527	อุบลราชธานี	อบต.บ้านไทย	บ้านโพนทราย หมู่ 3 ต.บ้านไทย อ.เขื่องใน จ.อุบลราชธานี	อบต.บ้านไทย	15.4547	104.4284	3	เทกอง	1	0	ปิด นำไปกำจัด ณ บ่อ ทม.วารินชำราบ
1528	อุบลราชธานี	อบต.สำโรง	บ้านหนองสองห้อง หมู่ 4 ต.สำโรง อ.สำโรง จ.อุบลราชธานี	อบต.สำโรง	15 35	104.8084	10	เทกอง	3.61	0	ปิด นำไปกำจัด ณ บ่อ ทม.วารินชำราบ
1529	อุบลราชธานี	อบต.นาโพธิ์กลาง หมู่ 4	บ้านหนองผือ หมู่ 4 ต.นาโพธิ์กลาง อ.โขงเจียม จ.อุบลราชธานี	อบต.นาโพธิ์กลาง	15.468	105.5545	1	เทกอง	1	0	ปิด นำไปกำจัด ณ บ่อ ทต.ตระการพืชผล

ที่	จังหวัด	สถานที่กำจัดขยะมูลฝอย	ที่ตั้ง	ผู้ดำเนินการ	พิกัด		ขนาดพื้นที่ (ไร่)	การกำจัด	ปริมาณขยะ (ตัน/วัน)	ขยะตกค้าง (ตัน)	ข้อเสนอ
					Latitude	longitude					
1530	อุบลราชธานี	อบต.นาโพธิ์กลาง หมู่ 8	บ้านนาโพธิ์เหนือ หมู่ 8 ต.นาโพธิ์กลาง อ.โขงเจียม จ.อุบลราชธานี	อบต.นาโพธิ์กลาง	15.5357	105.5197	1	เทกอง	0.5	0	ปิด นำไปกำจัด ณ บ่อ ทต.ตระการพืชผล
1531	อุบลราชธานี	อบต.นาโพธิ์กลาง หมู่ 2	บ้านนาโพธิ์ใต้ หมู่ 2 ต.นาโพธิ์กลาง อ.โขงเจียม จ.อุบลราชธานี	อบต.นาโพธิ์กลาง	15.5399	105.5466	1	เทกอง	0.5	0	ปิด นำไปกำจัด ณ บ่อ ทต.ตระการพืชผล
1532	อุบลราชธานี	อบต.นาโพธิ์กลาง หมู่ 6	บ้านทุ่งนาเมือง หมู่ 6 ต.นาโพธิ์กลาง อ.โขงเจียม จ.อุบลราชธานี	อบต.นาโพธิ์กลาง	15.5302	105.5924	1	เทกอง	0.5	0	ปิด นำไปกำจัด ณ บ่อ ทต.ตระการพืชผล
1533	อุบลราชธานี	ทต.โพนงาม	ต.โพนงาน อ.เดชอุดม จ.อุบลราชธานี	ทต.โพนงาม	14.8972	105.1315	5	เทกอง	6.48	0	ปิด นำไปกำจัด ณ บ่อ ทม.พิบูลมังสาหาร
1534	อุบลราชธานี	อบต.ไหล่ทุ่ง	บ้านไหล่สูง หมู่ 2 ต.ไหล่ทุ่ง อ.ตระการพืชผล จ.อุบลราชธานี	อบต.ไหล่ทุ่ง	15.6108	104.9789	4	เทกอง	1	0	ปิด นำไปกำจัด ณ บ่อ ทต.ตระการพืชผล
1535	อุบลราชธานี	ทต.นาจะหลวย	บ้านหลักเมือง หมู่ 8 ต.นาจะหลวย อ.นาจะหลวย จ.อุบลราชธานี	เอกชนทต.นาจะหลวย	14.5159	105.2618	30	เทกอง	7.64	650	ปิด นำไปกำจัด ณ บ่อ ทม.วารินชำราบ
1536	อุบลราชธานี	ทต.น้ำยืน	บ้านโนนสว่าง หมู่ 2 ถนนศรีวิเชียร ต.ไหล่ทุ่ง อ.น้ำยืน จ.อุบลราชธานี	ทต.น้ำยืน	14.4976	104.9943	4	เทกอง	9.76	1225	ปิด นำไปกำจัด ณ บ่อ ทต.ตระการพืชผล

ส่วนขยะมูลฝอยชุมชน กองจัดการกากของเสียและสารอันตราย
กรมควบคุมมลพิษ กระทรวงทรัพยากรธรรมชาติและสิ่งแวดล้อม

92 ซอยพหลโยธิน 7 ถนนพหลโยธิน แขวงพญาไท เขตพญาไท
กรุงเทพมหานคร 10400

โทร 02 298 2480-3 โทรสาร 02 298 5398
www.pcd.go.th